GENERATION 7000

KEUKEN - INBOUWTOESTELLEN ERT

FEBRUARI 2021

GENERATION 7000

DE INSPIRATIE

INTUÏTIEVE TECHNIEK

Met trots presenteren wij Generatie 7000: de nieuwe lijn keukenapparatuur van Miele. Het design en de kleurmogelijkheden sluiten perfect aan bij elk keukenontwerp. Gemaakt van de mooiste materialen met een tijdloze uitstraling.

Generatie 7000 biedt talloze innovaties met een variëteit aan mogelijkheden. Aan elk detail is gedacht.

Zo kan de hobbychef zich helemaal uitleven met toestellen die exacte controle bieden op elke bereiding. Maar ook voor het stressvrij bereiden van een snelle en smaakvolle maaltijd kunt u vertrouwen op de toestellen van Miele.

Wij vinden het belangrijk dat onze producten en diensten aansluiten bij uw persoonlijke smaak en wensen. Daarom werken wij voortdurend aan individuele oplossingen en flexibele innovaties. En dat start met intelligente toestellen om een heerlijke maaltijd te bereiden.

Ontdek de nieuwe Generatie 7000.

#LifeBeyondOrdinary

DESIGN
PURELINE

PureLine maakt deel uit van het design van een eigentijdse keuken waar de nadruk ligt op eenvoud. Het hoge aandeel glas bij PureLine zorgt voor een rustige look. De toestellen worden gekenmerkt door horizontale, roestvrijstalen lijsten voorzien van CleanSteel en een opvallende handgreep.

DESIGN
CONTOURLINE

Dit gamma is ideaal voor zowel een moderne als traditionele keukeninrichting. ContourLine combineert in het front namelijk een glazen oppevlak met roestvrij staal rondom het toestel. Uw inbouwapparatuur maakt op deze manier een huiselijk en gezellig statement in uw keuken. Houdt u bijvoorbeeld van een landelijke stijl met keukenkastdeuren in gesculpteerd of beschilderd hout? Dan maakt ContourLine de ruimte af.

BEDIENINGS-CONCEPTEN

Intuïtieve bedieningsconcepten voor elke behoefte

Voor welk toestel u ook kiest, de bediening is intuïtief en gemakkelijk. Alle toestellen combineren met elkaar, onafhankelijk van het bedieningsconcept. De bedieningspanelen beschikken over een grote helderheid, een hoge resolutie en innovatieve details.

M Touch - Uiterst elegant en hoogst comfortabel

De innovatieve fulltouch-display voldoet aan al uw wensen op het vlak van esthetiek en comfort. Met een enkele vingertoets of 'swipe' over de display kunt u het toestel snel en intuïtief bedienen.

M Touch S - Gesofisticeerd uitzicht en hoogwaardige functies

Onze M Touch-technologie blijft de maatstaf voor de snelste en eenvoudigste bediening. Met een enkele vingertoets of 'swipe' over de fulltouch-display kunt u het toestel snel en intuïtief bedienen.

DirectSensor - Directe keuzemogelijkheid plus 4-regelige tekstdisplay

Met de sensortoetsen kunt u onder meer direct uw keuze maken uit de bedieningswijze. Op de 4-regelige tekstdisplay vindt u daarnaast nog verdere keuzemogelijkheden en instellingen.

DirectSensor S - Directe keuzemogelijkheid plus 1-regelige tekstdisplay

Directe keuzemogelijkheid plus 1-regelige tekstdisplay. Met de sensortoetsen kunt u direct uw keuze maken uit de bedieningswijze. Op de 1-regelige tekstdisplay vindt u daarnaast nog verdere keuzemogelijkheden en instellingen.

VERSCHILLENDE OPSTELLINGEN

FLEXIBEL EN ALTIJD HARMONIEUS

Door de vormgeving van de toestellen ontstaat binnen een designlijn altijd een harmonieus beeld wanneer meerdere toestellen naar eigen wens met elkaar gecombineerd worden. Toestellen horizontaal naast elkaar, of juist verticaal (Tower-design) boven elkaar om de hoogte van de keuken optimaal te benutten? Dat kan allemaal. Maar ook in een kubus opstelling (CubiQ-design) of in de vorm van de letter 'T' (T-design) zorgen de toestellen voor een tijdloze uitstraling.

TOWER-DESIGN

T-DESIGN

CUBIQ-DESIGN

Wanneer twee of meerdere Miele-toestellen boven elkaar worden ingebouwd, kunt u de ruimte tussen twee toestellen verbinden met een bodemplaat (type ENB 1060). Of u kunt de zichtbare plank tussen twee toestellen in de kleur van de toestellen vullen met een opvulstrip (HKL 60). Deze strip is verkrijgbaar in roestvrij staal, grafietgrijs en obsidiaanzwart. Zo lijkt het alsof alle toestellen naadloos in elkaar overgaan.

PANORAMA-DESIGN

JARENLANG ZORGELOOS GENIETEN

Wij vinden het belangrijk dat u optimaal van uw toestellen kunt genieten zodat u altijd het beste resultaat heeft. Daarom bieden wij een aantal extra services aan.

Garantieverlenging

Duurzaamheid en de hoogste kwaliteit - met de aanschaf van een Miele hebt u een goede keuze gemaakt. U wilt ook maximale zekerheid voor uw nieuwe Miele-toestel?
Met ons Miele Service Certificate bent u verzekerd van exclusieve Miele-garantie tot 10 jaar en dit voor 299 euro per toestel.*

Onderhoudsservice

Uw huishoudelijke toestellen van Miele zijn betrouwbare partners. Om te zorgen dat u zo lang mogelijk plezier hebt van uw toestellen, bieden we u professionele reiniging, controle en onderhoud door onze technici.

Miele Inspirations

Koken is leuk! Vooral wanneer de toestellen eenvoudig te bedienen zijn en de producten van de hoogste kwaliteit zijn. Naast onze eigen chefs nodigen wij regelmatig gastchefs uit voor diverse kookworkshops. Met recepten die seizoensgebonden zijn, of om de culinaire wereld van sterrenchefs te ontdekken. Op onze site staat het actuele aanbod, voor twee personen tot een avond uit in groep.

Miele Home Program

Een exclusieve service bij u thuis. We geven u uitgebreid advies over de functies en het gebruik van uw Miele-toestellen zodat u altijd optimale resultaten behaalt.

Nieuwsbrief

Bent u ook nieuwsgierig naar nieuwe informatie over gerechten en trends? Meld u dan aan voor onze digitale nieuwsbrief.
Deze nieuwsbrief staat boordevol tips en lekkere recepten.
Bovendien blijft u op de hoogte van interessant nieuws.

*Kijk voor meer informatie en onze overige services op **www.miele.be**.

NOG MEER VRIJHEID, GEMAK ÉN ENERGIE BESPAREN

U hebt altijd toegang tot uw huishoudtoestellen, of u nu thuis bent of onderweg. De netwerkverbinding van uw toestellen creëert ongeziene mogelijkheden die u in de drukte van alledag meer comfort, levenskwaliteit en zekerheid bieden. Met de speciaal ontwikkelde functies, een mobiele bediening en nieuwe netwerktechnologie beschikt u over een systeem om op een energiezuinige manier elke dag opnieuw efficiënt te organiseren.

Dat is Miele@home.

Miele@mobile-app*

Deze app biedt u de mogelijkheid om alle op het netwerk aangesloten Miele-toestellen snel en gemakkelijk te bedienen of de status ervan te controleren. Maar de app biedt nog veel meer. Wat dacht u van nieuwe recepten ontdekken of voedingswaarden controleren? De recept-functie biedt inspiratie en tips. U vindt voor elke gelegenheid het juiste recept. Met behulp van de “How-to”-video’s is de bereiding heel eenvoudig. Bovendien heeft u bij het gekozen recept ook meteen het boodschappenlijstje bij de hand.

WiFiConn@ct

Een groot deel van het assortiment van Generatie 7000 heeft standaard WiFiConn@ct. Hiermee kunnen verschillende toestellen met elkaar verbonden en bediend worden via de Miele@mobile-app. Wat dacht u ervan om bijvoorbeeld een gerecht dat u in de oven heeft bereid, te delen via uw sociale media? U kan ook gemakkelijk de status van een kookprogramma raadplegen. Uw toestel blijft jaar na jaar actueel omdat de bediening updatebaar is zoals uw smartphone.

ShopConn@ct

Koopt u graag online, omdat het snel en eenvoudig is en het u veel tijd bespaart? Met ShopConn@ct kunt u de onderhoudsproducten voor uw huishoudelijke toestellen heel gemakkelijk online bestellen. Als de voorraad reinigingsmiddelen afneemt, krijgt u automatisch een bericht op uw mobiele apparaat. Als u het bericht opent, wordt u naar de Miele-webshop geleid en kunt u het desbetreffende reinigingsmiddel meteen bijbestellen. Een paar keer klikken is genoeg om de levering snel in huis te hebben.

SmartStart

Toestellen met SmartStart worden op een door u aangegeven tijdstip ingeschakeld en starten automatisch op het moment dat de energie voordelig is of wanneer uw zonnepaneel voldoende energie levert.
Zo spaart u niet alleen het milieu, maar ook uw portemonnee.

SuperVision

De keuken is het hart van een huis. U kunt ook hier zicht op al uw huishoudelijke toestellen hebben, zonder uw smartphone te hoeven nemen, want met SuperVision kunt u deze toestellen centraal controleren. Op de display van keukentoestellen met M Touch-bediening staan de actuele status en eventueel de resttijd van de andere Miele-toestellen. Zo kunt u bijvoorbeeld op de oven de status van de wasmachine aflezen.

*beschikbaar voor een mobiel toestel (minimale vereiste Android 4.4+ en iOS 9+)

Miele @ | Download on the App Store | GET IT ON Google Play

Voor elk gerecht de ideale bereidingswijze.

Stomen.

Groenten: door de zorgvuldige bereiding in de stoomoven behoudt het eten zijn eigen, gezonde smaak.

Deeg laten rijzen: u kunt de stoomoven instellen op 40 °C, ideaal voor luchtig brood of gebak.

Warm houden: het gerecht wordt automatisch tot 15 minuten in de stoomoven warm gehouden.

Vruchtensap en confituur: met stomen kunt u heel gemakkelijk vruchten uitpersen.

Chocolade smelten: nooit meer aanbranden of klonters, bij 40 °C smelt u perfect uw chocolade.

Ontvellen: tomaten, nectarines, paprika's, amandelen en meer zijn na heel kort stomen snel en gemakkelijk te ontvellen.

Vis en zeevruchten: door de bereiding met stoom blijven smaak en structuur mooi bewaard.

Desinfecteren: de ideale voorbereiding op het inkoken. Glazen worden gesteriliseerd om de houdbaarheid van fruit te verlengen.

Vlees: voedingsstoffen in vlees blijven bij de bereiding in de stoomoven nagenoeg behouden en blijven sappig en mals.

Inmaken: het inmaken van fruit, groenten, vlees en worst is in de stoomoven uiterst comfortabel, u heeft er geen omkijken naar.

Bijgerechten: aardappelen en rijst behouden veel meer hun smaak met stomen. En het koken van pasta is extra comfortabel, want het water kan niet overkoken.

Dessert: de heerlijkste toetjes kunnen op verschillende manieren in de stoomoven worden bereid.

Eieren koken: wilt u uw eieren zacht, medium of hard? In slechts vier tot tien minuten op 100 °C zijn uw eieren gekookt.

Yoghurt: Op 40 °C in de stoomoven bereidt u uw verse yoghurt.

Babyflessen: in slechts 15 minuten desinfecteert u babyflesjes snel en gemakkelijk bij 100 °C.

Soepen: van het trekken van bouillon tot een gebonden soep. Talloze variaties zijn mogelijk.

Blancheren: de kwaliteit blijft optimaal behouden en is de ideale voorbereiding op het langer bewaren van groenten.

Verwarmen: door het gerecht in de stoomoven te verwarmen smaakt het zoals het vers is bereid.

Ontdooien: diepvriesproducten worden behoedzaam bij 60 °C onder de ideale omstandigheden ontdooid.

Sous-vide koken: de ultieme smaakbeleving, onder vacuüm gegaard vlees, groenten, fruit of vis.

Oven.

Hetelucht Plus: bakken op meerdere niveaus met overal hetzelfde gelijkmatige resultaat.

Braadautomaat: de aanbraadfase is op een hoge temperatuur, daarna schakelt de oven vanzelf terug naar de ingestelde temperatuur. Zo blijft vlees mals.

Gratineren: ideale ovenstand voor ovengerechten, gratins en lasagne.

Grill: smakelijke variant op het braden van plat vlees op de kookplaat of het roosteren van brood.

Intensief bakken: pizza, quiche of vruchtentaart (de onderkant wordt knapperig, de bovenkant blijft sappig).

Slow cooking: het verwenprogramma voor alle soorten vlees.

Boven- en onderwarmte: deze traditionele ovenfunctie staat bij vrijwel elk recept vermeld.

Bovenwarmte: handige functie voor het geven van een korstje aan een gerecht.

Onderwarmte: voor gerechten die au bain-marie worden bereid of waarvan u de bodem krokanter wil bereiden.

Circulatiegrill: uw kip of andere vlees is na de bereiding krokant vanbuiten, maar sappig vanbinnen.

Snel opwarmen: binnen 5 minuten is de oven op 180 °C. De oven is dus zo klaar voor gebruik.

Profi-functie: perfecte bakresultaten door de toevoeging van vocht. Ideaal voor brood en vlees.

Automatische programma's: zorgeloos ruim 100 gerechten op tafel zetten: brood, gebak of gevogelte, alles wordt volledig automatisch bereid.

Speciale toepassingen: bedieningsgemak door diverse speciale programma's zoals Drogen. Bijvoorbeeld voor het drogen van zongedroogde tomaatjes.

Eigen programma's: sla de ingestelde ovenfunctie, temperatuur en tijd van het gerecht op voor later.

Sabbat-programma: u kunt gerechten 72 uur van tevoren programmeren, met dit programma plant u voor de lange termijn.

04 Designlijnen

05 Bedieningsconcepten

06 Keukenopstellingen

08 InspiredbyMiele

10 Miele@home

12 Bereidingswijze

16 Stoomovens

22 Drukstoomovens

26 Combi-stoomovens

34 Stoomovens met microgolfoven

40 Ovens

56 Ovens met microgolfoven

62 Microgolfovens

68 Koffiemachines

76 Culinaire lades

80 Vacuümlades

82 Elektrische en inductiekookplaten

98 Gaskookplaten

102 TwoInOne-kookplaten

108 SmartLine-elementen

112 ProLine-elementen

116 Dampkappen

138 Range Cooker

142 Koelkasten en diepvriezers

160 MasterCool

166 Wijnklimaatkasten

170 Vaatwassers

184 Accessoires

226 Iconen

232 Inbouwschetsen

Alle prijzen in dit verkoophandboek zijn geldig vanaf 01/02/2021.
Onder voorbehoud van wijzigingen.

Auto
12:00
OK

STOOMOVENS

De opvallenste kenmerken* op een rijtje

Exclusief Miele

DualSteam – constante temperatuur en korte opwarmtijd

De nieuwe DualSteam-technologie van Miele zorgt voor perfecte resultaten van uw bereiding. De stoom verspreidt zich in een hele korte tijd via de twee inlaatopeningen in de oven. Voor de kwaliteit van uw gerecht is het belangrijk dat de ingestelde temperatuur op een hele korte tijd wordt bereikt. De stoom wordt door deze techniek gelijkmatig verdeeld. U serveert uw gerechten vol vitamines, smaak en kleur.

Grote bereidingsruimte

Met maar liefst 4 inschuifhoogtes én de grote inhoud van onze stoomovens, kunt u voor een klein of een groot gezelschap moeiteloos meerdere gerechten in één keer stomen. Door twee pannen achter elkaar in de stoomoven te plaatsen, wordt de diepte van de oven volledig benut.

Automatisch warm houden van gerechten

Na afloop van de bereidingstijd worden de gerechten automatisch 15 minuten lang warm gehouden, zonder verlies van kwaliteit. Het maakt dus niet uit wanneer andere gerechten wat later gaar zijn.

*naargelang het model

Vrijstaande stoomovens
(45 cm hoog)

	DG 6001
Gebruiksvoordelen	
Volume stoomoven	24 liter
Aantal inschuifniveaus	3
Bediening	EasySensor
Stoomtechnologie	Monosteam
Temperatuurbereik stoom	40°C - 100°C
Volume waterreservoir	1,5 liter (autonomie 90 min.)
Deurscharnier	Links
Afmetingen in mm (b x h x d)	495 x 382 x 327
Miele-kenmerken	
Externe stoomopwekking	✔
Menukoken zonder smaakoverdracht	✔
Reële temperatuurweergave	✔
Condensreductie met weerstand in bodem	✔
Zuurstofarm stomen	✔
Onderhoudsgemak	
Glazen front en bedieningspaneel	✔
Weergave noodzaak ontkalking	✔
Roestvrijstalen binnenkuip	✔
Comfort en veiligheid	
Stomen op 3 niveaus tegelijk	✔
Bereidingstijd onafhankelijk van hoeveelheid	✔
Akoestisch signaal	✔
Koelsysteem met koel front	✔
Veiligheidsuitschakeling	✔
Technische gegevens	
Aansluitwaarde in kW	2,2 kW
Spanning in V	230 V
Zekering in A	10 A
Meegeleverde accessoires	
Uitneembare zijroosters	2
Stoomovenpan met gaatjes DGGL 1	2
Rooster	0
Opvangschaal DGG 16	1
Indicatieve marktprijs	**€ 999**

Inbouwstoomovens
(45 cm hoog)
PureLine

	DG 2840	DG 7240	DG 7440
	EasySensor, 40l, Automatische programma's, DualSteam	DirectSensor S, 40l, WiFiConn@ct, Automatische programma's, DualSteam	DirectSensor, 40l, WiFiConn@ct, Sous Vide, Automatische programma's, DualSteam
Basiskenmerken			
Volume stoomoven	40 liter	40 liter	40 liter
Aantal inschuifniveaus	4	4	4
Bediening	EasySensor	DirectSensor S	DirectSensor
Stoomtechnologie	DualSteam	DualSteam	DualSteam
Temperatuurbereik stoom	40°C - 100°C	40°C - 100°C	40°C - 100°C
Volume waterreservoir	1,5 liter (autonomie 90 min.)	1,5 liter (autonomie 90 min.)	1,5 liter (autonomie 90 min.)
Verlichting in de ovenruimte	–	–	2 ledlampen
Deur SoftOpen / SoftClose	✔/✔	✔/✔	✔/✔
Afmetingen in mm (b x h x d)	560 - 568 x 450 - 452 x 550	560 - 568 x 450 - 452 x 550	560 - 568 x 450 - 452 x 550
Miele-kenmerken			
Externe stoomopwekking	✔	✔	✔
Menukoken zonder smaakoverdracht	✔	✔	✔
Condensreductie met weerstand in de bodem	✔	✔	✔
Zuurstofarm stomen	✔	✔	✔
Stomen / ontdooien / opwarmen / warm houden	✔/✔/✔/✔	✔/✔/✔/✔	✔/✔/✔/✔
Sous-vide programma	–	–	✔
Stoomreductie voor einde bereidingstijd	✔	✔	✔
Miele@home / MobileControl / WiFiConn@ct	–/–/–	✔/✔/✔	✔/✔/✔
Display			
Witte tekst en cijfers op zwarte achtergrond	✔	✔	✔
Reële / gewenste / voorgeprogrammeerde temperatuurweergave	✔/–/–	✔/–/✔	✔/✔/✔
Automatische programma's	Tot 18	Tot 18	Tot 135
Datumweergave / uurweergave / kookwekker	–/–/–	–/✔/✔	✔/✔/✔
Programmering begin / einde / duur bereidingstijd	–/–/✔	✔/✔/✔	✔/✔/✔
Eigen programma's / individuele instellingen	–/✔	–/✔	20/✔
Weergave noodzaak ontkalking	✔	✔	✔
Onderhoudsgemak			
Glazen front en bedieningspaneel	✔	✔	✔
Binnenkant deur in CleanGlass	✔	✔	✔
Roestvrijstalen binnenkuip (geen linnenstructuur)	✔	✔	✔
Comfort en veiligheid			
Stomen op 3 niveaus tegelijk	✔	✔	✔
Bereidingstijd onafhankelijk van hoeveelheid	✔	✔	✔
Akoestisch signaal	✔	✔	✔
Koelsysteem met koel front	✔	✔	✔
Veiligheidsuitschakeling / ingebruiknamebeveiliging	✔/–	✔/✔	✔/✔
Technische gegevens			
Aansluitwaarde in kW	3,6 kW	3,6 kW	3,6 kW
Spanning in V	230 V	230 V	230 V
Zekering n A	16 A	16 A	16 A
Meegeleverde accessoires			
Stoomovenpan met gaatjes DGGL 1	2	2	2
Stoomovenpan zonder gaatjes DGG 2	1	1	1
Opvangschaal DGG 16	1	1	1
Rooster	1	1	1
Voucher voor kookboek 'stoomkoken voor iedereen'	1	1	1
Indicatieve marktprijs			
Roestvrij staal CleanSteel **(CS)**	**€ 1.099**	**€ 1.399**	**€ 1.799**

Inbouwstoomovens
(45 cm hoog)
ContourLine

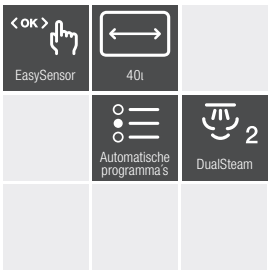

	DG 2740	DG 7140
Basiskenmerken		
Volume stoomoven	40 liter	40 liter
Aantal inschuifniveaus	4	4
Bediening	EasySensor	DirectSensor S
Stoomtechnologie	DualSteam	DualSteam
Temperatuurbereik stoom	40°C - 100°C	40°C - 100°C
Volume waterreservoir	1,5 liter (autonomie 90 min.)	1,5 liter (autonomie 90 min.)
Verlichting in de ovenruimte	–	–
Deur SoftOpen / SoftClose	✔/✔	✔/✔
Afmetingen in mm (b x h x d)	560 - 568 x 450 - 452 x 550	560 - 568 x 450 - 452 x 550
Miele-kenmerken		
Externe stoomopwekking	✔	✔
Menukoken zonder smaakoverdracht	✔	✔
Condensreductie met weerstand in de bodem	✔	✔
Zuurstofarm stomen	✔	✔
Stomen / ontdooien / opwarmen / warmhouden	✔/✔/✔/✔	✔/✔/✔/✔
Sous-vide programma	–	–
Stoomreductie voor einde bereidingstijd	✔	✔
Miele@home / MobileControl	–/–/–	✔/✔/✔
Display		
Witte tekst en cijfers op zwarte achtergrond	✔	✔
Reële / gewenste / voorgeprogrammeerde temperatuurweergave	✔/–/–	✔/–/✔
Automatische programma's	Tot 18	Tot 18
Datumweergave / uurweergave / kookwekker	–/–/–	–/✔/✔
Programmering begin / einde / duur bereidingstijd	–/–/✔	✔/✔/✔
Eigen programma's / individuele instellingen	–/✔	–/✔
Weergave noodzaak ontkalking	✔	✔
Onderhoudsgemak		
Glazen front en bedieningspaneel	✔	✔
Binnenkant deur in CleanGlass	✔	✔
Roestvrijstalen binnenkuip (geen linnenstructuur)	✔	✔
Comfort en veiligheid		
Stomen op 3 niveaus tegelijk	✔	✔
Bereidingstijd onafhankelijk van hoeveelheid	✔	✔
Akoestisch signaal	✔	✔
Koelsysteem met koel front	✔	✔
Veiligheidsuitschakeling / ingebruiknamebeveiliging	✔/–	✔/✔
Technische gegevens		
Aansluitwaarde in kW	3,6 kW	3,6 kW
Spanning in V	230 V	230 V
Zekering n A	16 A	16 A
Meegeleverde accessoires		
Stoomovenpan met gaatjes DGGL 1	2	2
Stoomovenpan zonder gaatjes DGG 2	1	1
Opvangschaal DGG 16	1	1
Rooster	1	1
Voucher voor kookboek 'stoomkoken voor iedereen'	1	1
Indicatieve marktprijs		
Roestvrij staal CleanSteel **(CS)**	**€ 1.099**	**€ 1.399**

DRUKSTOOMOVENS

De extra productvoordelen van drukstoomovens

PowerSteam

Sneller dan ooit! Dankzij de hogere temperaturen, de kleine ovenruimte en erg krachtige stoomunit wordt de kooktijd aanzienlijk verkort.

Stomen onder druk, ideale temperaturen voor als u haast heeft

Het temperatuurbereik van 101 tot 120°C is ideaal voor de snelle bereiding van aardappelen, groenten, diverse vleesgerechten en peulvruchten. In vergelijking met de drukloze stoomoven levert dit u een tijdsbesparing tot wel 60% op.

Roestvrijstalen bereidingsruimte

Hoogwaardige en onderhoudvriendelijk: al onze stoomovens zijn met een roestvrijstalen bereidingsruimte uitgerust.

Externe stoomopwekking

Met de stoomunit buiten de ovenruimte worden alle ingrediënten gelijkmatig gegaard en behouden ze hun kleur.

Automatische uitschakeling na afloop bereidingstijd

Gaar nooit langer dan gepland. Op het einde van het bereidingsproces wordt de ovenruimte meteen gekoeld om te voorkomen dat uw gerechten onbedoeld verder zouden garen.

Uittrekbare afzetlade

Praktisch voor de pannen: als u het werkblad niet meer nodig hebt, schuift u het gewoon terug onder het toestel.

Liftdeur

Elegant gecamoufleerd. Het ontwerp van de liftdeur sluit naadloos aan op dat van de andere Miele-inbouwtoestellen.

DirectWater

De leidingwateraansluiting is altijd klaar voor gebruik. U hoeft uw waterreservoir dus nooit meer bij te vullen of leeg te maken.

Inbouwdrukstoomovens

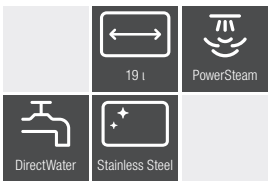

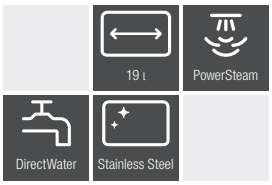

Nishoogte toestel is 38 cm. Om dit toestel passend te maken in een nis van 45 cm gebruiken we een opvulpaneel AB 45-7 cs of AB 45-7L obsw.

	DGD 7035	DGD 7635
Basiskenmerken		
Volume stoomoven	19 liter	19 liter
Aantal inschuifniveaus	3	3
Stoomtechnologie	PowerSteam	PowerSteam
Temperatuurbereik stoom	40°C - 120°C	40°C - 120°C
Stomen onder druk van 101°C tot 120°C	✔	✔
DirectWater	✔	✔
Hittebestendige waterafvoer noodzakelijk	✔	✔
Liftdeur	–	✔
15 min. automatisch warmhouden op 85°C	✔	✔
Afmetingen in mm (b x h x d)	560 - 568 x 380 x 555	560 - 568 x 380 x 555
Miele-kenmerken		
Externe stoomopwekking	✔	✔
Menukoken zonder smaakoverdracht	✔	✔
Zuurstofarm stomen	✔	✔
Stomen / ontdooien / opwarmen / warmhouden	✔/✔/✔/✔	✔/✔/✔/✔
Sous-vide bereiden	✔	✔
Stoomreductie voor einde bereidingstijd	✔	✔
Display		
Display	2 x 7-segmentendisplay wit op zwarte achtergrond	2 x 7-segmentendisplay wit op zwarte achtergrond
Weergave reële temperatuur	✔	✔
Programmering duur bereidingstijd	✔	✔
Individuele instellingen	✔	✔
Weergave noodzaak ontkalking	✔	✔
Onderhoudsgemak		
Roestvrijstalen front met CleanSteel-oppervlak	✔	✔
Roestvrijstalen ovenruimte	✔	✔
Comfort en veiligheid		
Stomen op 3 niveaus tegelijk	✔	✔
Bereidingstijd onafhankelijk van hoeveelheid	✔	✔
Akoestisch signaal	✔	✔
Veiligheidsuitschakeling / ingebruiknamebeveiliging	✔	✔
Koelsysteem met koel front	✔	✔
Automatische uitschakeling na afloop van bereiding	✔	✔
Tweevoudig veiliheidsventiel voor overdruk	✔	✔
Deurvergrendeling	✔	✔
Technische gegevens		
Aansluitwaarde in kW	5,1 - 5,6 kW	5,1 - 5,6 kW
Spanning in V	230 -240 V / omschakelbaar naar 400 V	230 - 240 V / omschakelbaar naar 400 V
Zekering A	16 A bij 230 V / 32 A bij 400 V	16 A bij 230 V / 32 A bij 400 V
Meegeleverde toebehoren en accessoires		
Watertoevoerslang (lengte 2 meter)	✔	✔
Waterafvoerslang (lengte 2,5 meter)	✔	✔
Stoomovenpan met gaatjes DGGL 1	2	2
Stoomovenpan zonder gaatjes DGG 2	1	1
Opvangschaal DGG 16	1	1
Voucher voor kookboek 'stoomkoken voor iedereen'	1	1
Indicatieve marktprijs		
Roestvrij staal CleanSteel **(CS)**	**€ 3.899**	**€ 4.199**
Obsidiaanzwart **(OBSW)**	**–**	**€ 4.199**

COMBI-STOOMOVENS

De opvallendste kenmerken* op een rijtje

Exclusief Miele

Mix & Match – snel, eenvoudig en gezond koken na een lange werkdag

Uw eigen personal assistent voor het creëren van een smakelijke maaltijd. Kies een hoofdingrediënt en zoek via het menu van uw toestel twee extra ingrediënten. Vervolgens krijgt u een menu suggestie en kunt u de gewenste bereiding aangeven, zoals 'behoedzaam' en 'knapperig'. U kunt het programma direct starten of voor later bewaren. Het duurt minimum 18 minuten en maximum 30 minuten om een maaltijd op tafel te toveren.

Automatisch menukoken met stoom

Vis of vlees, aardappelen en groenten – bij het automatisch menukoken kunt u tot drie verschillende levensmiddelen tegelijkertijd samen stomen. Temperatuur, bereidingstijd en volgorde worden door het toestel bepaald. Voor een optimaal resultaat moet u enkel de voeding op het aangegeven tijdstip en in de aangegeven volgorde in de stoomoven zetten. Zo kunt u ontspannen een volledig menu klaarmaken in slechts één bereidingsproces

DualSteam

De nieuwste DualSteam-technologie bouwt op innovatieve wijze verder op de externe stoomopwekking en is zo uitermate geschikt voor grote ovenruimtes. U vindt de DualSteam-technologie in alle Miele-stoomovens van 45 en 60 cm hoog. De krachtige stoomunit (3,3 kW) wekt uitermate snel stoom op waardoor de ovenruimte binnen de kortste keren is opgewarmd en u de gerechten er meteen in kunt zetten. Langs de twee speciaal ingerichte en perfect gepositioneerde stoominlaten komt de stoom de ovenruimte snel binnen en wordt hij ook meteen optimaal over de ruimte en rond de stoomovenpannen verdeeld. Zo bent u altijd zeker van een gelijkmatig kookresultaat en gerechten met de beste smaken.

Combinatiegaren met Miele – Het 3-in-1-principe

Sappig binnenin, krokant vanbuiten? Door combinatiegaren lukt het u allemaal, en volledig naar uw smaak. Het 3-in-1-principe lost al uw verwachtingen in. Gebruik dit combitoestel als stoomoven, als volwaardige (bak)oven of als een combinatie van de twee. De optimale stoomtoevoer gaart al uw ingrediënten snel en gelijkmatig. Daarnaast kunt u ook aan de slag met de verschillende 'traditionele' ovenfuncties, zoals Boven- en onderwarmte, Intensief bakken, Grill of Hetelucht Plus. Zo bereidt u elk gerecht zoals u het wilt.

Bewegend bedieningspaneel met SoftClose[1)]

Uiterst comfortabel: het bedieningspaneel opent met een vingertoets, en daar vindt u ook het waterreservoir en de spijzenthermometer.

Roestvrijstalen ovenruimte met linnenstructuur

Hoogwaardig en onderhoudsvriendelijk: al onze stoomovens zijn met een roestvrijstalen bereidingsruimte uitgerust.

* naargelang het model
1) Patent: EP 2 197 326

De combi-stoomovens van Miele zijn beschikbaar met ovenruimtes in verschillende grootte, perfect op maat van elke keuken.

Combi-stoomovens
(60 cm hoog)
PureLine

	DGC 7460	DGC 7660	DGC 7665
Basiskenmerken			
Volume combi-stoomoven	68 liter	68 liter	68 liter
Aantal inschuifniveaus	4	4	4
Bediening	DirectSensor	M Touch S	M Touch S
DirectWater Plus / waterafvoer	–/–	–/–	✔/✔
Waterreservoir / condensreservoir	✔/✔	✔/✔	✔/–
Spijzenthermometer	–	✔	✔
Stoomtechnologie	DualSteam	DualSteam	DualSteam
Temperatuurbereik in stoom	40°C - 100°C	40°C - 100°C	40°C - 100°C
Temperatuurbereik oven	30°C - 225°C	30°C - 225°C	30°C - 225°C
Verlichting ovenruimte	BrilliantLight	BrilliantLight	BrilliantLight
Stomen / sous vide / combinatiegaren	✔/✔/✔	✔/✔/✔	✔/✔/✔
Hetelucht plus / boven-onderwarmte / bovenwarmte	✔/✔/✔	✔/✔/✔	✔/✔/✔
Onderwarmte / grill / grill met luchtcirculatie	✔/✔/✔	✔/✔/✔	✔/✔/✔
Afmetingen (b x h x d)	560-568 x 593-595 x 550	560-568 x 593-595 x 550	560-568 X 593-595 X 550
Miele-kenmerken			
Klimaatsensor	✔	✔	✔
Menukoken zonder smaakoverdracht	✔	✔	✔
Mix & Match app functie	✔	✔	✔
Automatische programma's	Tot 265	Tot 265	Tot 265
MotionReact	–	✔	✔
Motorisch bedieningspaneel openen/sluiten	✔	✔	✔
Automatisch menukoken met stoom	–	✔	✔
Miele@home / MobileControl / WiFiConn@ct / RemoteService	✔/✔/✔/✔	✔/✔/✔/✔	✔/✔/✔/✔
Deur SoftOpen / SoftClose	✔/✔	✔/✔	✔/✔
Display			
Witte tekst en cijfers op zwarte achtergrond	✔	✔	✔
Reële / gewenste / voorgeprogrammeerde temperatuur	✔/✔/✔	✔/✔/✔	✔/✔/✔
Uurweergave / datumweergave / kookwekker	✔/✔/✔	✔/✔/✔	✔/✔/✔
Programmering begin / einde / duur bereidingstijd	✔/✔/✔	✔/✔/✔	✔/✔/✔
Eigen programma's / individuele instellingen	20/✔	20/✔	20/✔
Weergave noodzaak ontkalking	✔	✔	✔
Onderhoudsgemak			
CleanGlass binnendeur	✔	✔	✔
Roestvrijstalen ovenruimte met linnenstructuur en PerfectClean	✔	✔	✔
Onderhoudsprogramma: spoelen / weken / drogen	✔/✔/✔	✔/✔/✔	✔/✔/✔
Veiligheid			
Koelsysteem met koel front	✔	✔	✔
Veiligheidsuitschakeling / ingebruiknamebeveiliging	✔/✔	✔/✔	✔/✔
Technische gegevens			
Aansluitwaarde in kW / Spanning in V / Zekering in A	3,45 kW / 230 V / 16 A	3,45 kW / 230 V / 16 A	3,45 kW / 230 V / 16 A
Meegeleverde accessoires			
1 paar FlexiClip geleiders met PerfectClean (HFC 71)	–	✔	✔
Universele bakplaat HBB 71	1	1	1
Draagrooster met PerfectClean HBBR 71	1	1	1
Uitneembare zijsteunen met PerfectClean	1 paar	1 paar	1 paar
Stoomovenpan met gaatjes DGGL 12 / DGGL 20	1/1	1/1	1/1
Stoomovenpan zonder gaatjes DGG 20	1	1	1
Voucher voor kookboek 'Op en Top Genieten'	✔	✔	✔
Indicatieve marktprijs			
Roestvrij staal CleanSteel (CS)	**€ 3.599**	**€ 4.199**	**€ 4.399**

Combi-stoomovens
(60 cm hoog)
PureLine

	DGC 7860	DGC 7865
Basiskenmerken		
Volume combi-stoomoven	68 liter	68 liter
Aantal inschuifniveaus	4	4
Bediening	M Touch	M Touch
DirectWater Plus / waterafvoer	–/–	✔/✔
Waterreservoir / condensreservoir	✔/✔	✔/–
Spijzenthermometer	Draadloos	Draadloos
Stoomtechnologie	DualSteam	DualSteam
Temperatuurbereik in stoom	40°C - 100°C	40°C - 100°C
Temperatuurbereik oven	30°C - 225°C	30°C - 225°C
Verlichting ovenruimte	BrilliantLight	BrilliantLight
Stomen / sous vide / combinatiegaren	✔/✔/✔	✔/✔/✔
Hetelucht plus / boven-onderwarmte / bovenwarmte	✔/✔/✔	✔/✔/✔
Onderwarmte / grill / grill met luchtcirculatie	✔/✔/✔	✔/✔/✔
Afmetingen (b x h x d)	560-568 x 593-595 x 550	560-568 x 593-595 x 550
Miele-kenmerken		
Klimaatsensor	✔	✔
Menukoken zonder smaakoverdracht	✔	✔
Mix & Match app functie	✔	✔
Automatische programma's	Tot 265	Tot 265
MotionReact	✔	✔
Motorisch bedieningspaneel openen/sluiten	✔	✔
Automatisch menukoken met stoom	✔	✔
Miele@home / MobileControl / WiFiConn@ct / RemoteService	✔/✔/✔/✔	✔/✔/✔/✔
Deur SoftOpen / SoftClose	✔/✔	✔/✔
Display		
Witte tekst en cijfers op zwarte achtergrond	✔	✔
Reële / gewenste / voorgeprogrammeerde temperatuur	✔/✔/✔	✔/✔/✔
Uurweergave / datumweergave / kookwekker	✔/✔/✔	✔/✔/✔
Programmering begin / einde / duur bereidingstijd	✔/✔/✔	✔/✔/✔
Eigen programma's / individuele instellingen	20/✔	20/✔
Weergave noodzaak ontkalking	✔	✔
Onderhoudsgemak		
CleanGlass binnendeur	✔	✔
Roestvrijstalen ovenruimte met linnenstructuur en PerfectClean	✔	✔
Onderhoudsprogramma: spoelen / weken / drogen	✔/✔/✔	✔/✔/✔
Veiligheid		
Koelsysteem met koel front	✔	✔
Veiligheidsuitschakeling / ingebruiknamebeveiliging	✔/✔	✔/✔
Technische gegevens		
Aansluitwaarde in kW / Spanning in V / Zekering in A	3,45 kW / 230 V / 16 A	3,45 kW / 230 V / 16 A
Meegeleverde accessoires		
1 paar FlexiClip geleiders met PerfectClean (HFC 71)	✔	✔
Universele bakplaat HBB 71	1	1
Draagrooster met PerfectClean HBBR 71	1	1
Uitneembare zijsteunen met PerfectClean	1 paar	1 paar
Stoomovenpan met gaatjes DGGL 12 / DGGL 20	1/1	1/1
Stoomovenpan zonder gaatjes DGG 20	1	1
Voucher voor kookboek 'Op en Top Genieten'	✔	✔
Indicatieve marktprijs		
Roestvrij staal CleanSteel (CS)	**€ 4.799**	**€ 4.999**

Combi-stoomovens
(45 cm hoog)
PureLine

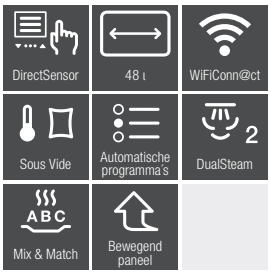

	DGC 7440	DGC 7640	DGC 7645
Basiskenmerken			
Volume combi-stoomoven	48 liter	48 liter	48 liter
Aantal inschuifniveaus	3	3	3
Bediening	DirectSensor	M Touch S	M Touch S
DirectWater Plus / waterafvoer	–/–	–/–	✔/✔
Waterreservoir / condensreservoir	✔/✔	✔/✔	✔/–
Spijzenthermometer	–	✔	✔
Stoomtechnologie	DualSteam	DualSteam	DualSteam
Temperatuurbereik in stoom	40°C - 100°C	40°C - 100°C	40°C - 100°C
Temperatuurbereik oven	30°C - 225°C	30°C - 225°C	30°C - 225°C
Verlichting ovenruimte	BrilliantLight	BrilliantLight	BrilliantLight
Stomen / sous vide / combinatiegaren	✔/✔/✔	✔/✔/✔	✔/✔/✔
Hetelucht plus / boven-onderwarmte / bovenwarmte	✔/✔/✔	✔/✔/✔	✔/✔/✔
Onderwarmte / grill / grill met luchtcirculatie	✔/✔/✔	✔/✔/✔	✔/✔/✔
Afmetingen (b x h x d)	560-568 x 450-452 x 550	560-568 x 450-452 x 550	560-568 x 450-452 x 550
Miele-kenmerken			
Klimaatsensor	✔	✔	✔
Menukoken zonder smaakoverdracht	✔	✔	✔
Mix & Match app functie	✔	✔	✔
Automatische programma's	Tot 265	Tot 265	Tot 265
MotionReact	–	✔	✔
Motorisch bedieningspaneel openen/sluiten	✔	✔	✔
Automatisch menukoken met stoom	–	✔	✔
Miele@home / MobileControl / WiFiConn@ct / RemoteService	✔/✔/✔/✔	✔/✔/✔/✔	✔/✔
Deur SoftOpen / SoftClose	✔/✔	✔/✔	✔/✔
Display			
Witte tekst en cijfers op zwarte achtergrond	✔	✔	✔
Reële / gewenste / voorgeprogrammeerde temperatuur	✔/✔/✔	✔/✔/✔	✔/✔/✔
Uurweergave / datumweergave / kookwekker	✔/✔/✔	✔/✔/✔	✔/✔/✔
Programmering begin / einde / duur bereidingstijd	✔/✔/✔	✔/✔/✔	✔/✔/✔
Eigen programma's / individuele instellingen	20/✔	20/✔	20/✔
Weergave noodzaak ontkalking	✔	✔	✔
Onderhoudsgemak			
CleanGlass binnendeur	✔	✔	✔
Roestvrijstalen ovenruimte met linnenstructuur en PerfectClean	✔	✔	✔
Onderhoudsprogramma: spoelen / weken / drogen	✔/✔/✔	✔/✔/✔	✔/✔/✔
Veiligheid			
Koelsysteem met koel front	✔	✔	✔
Veiligheidsuitschakeling / ingebruiknamebeveiliging	✔/✔	✔/✔	✔/✔
Technische gegevens			
Aansluitwaarde in kW / Spanning in V / Zekering in A	3,45 kW / 230 V / 16 A	3,45 kW / 230 V / 16 A	3,45 kW / 230 V / 16 A
Meegeleverde accessoires			
1 paar FlexiClip geleiders met PerfectClean (HFC 71)	–	✔	✔
Universele bakplaat HBB 71	1	1	1
Draagrooster met PerfectClean HBBR 71	1	1	1
Uitneembare zijsteunen met PerfectClean	1 paar	1 paar	1 paar
Stoomovenpan met gaatjes DGGL 12 / DGGL 20	1/1	1/1	1/1
Stoomovenpan zonder gaatjes DGG 20	1	1	1
Voucher voor kookboek 'Op en Top Genieten'	✔	✔	✔
Indicatieve marktprijs			
Roestvrij staal CleanSteel (CS)	**€ 2.499**	**€ 3.199**	**€ 3.399**

Combi-stoomovens
(45 cm hoog)
PureLine

	DGC 7840	DGC 7845
Basiskenmerken		
Volume combi-stoomoven	48 liter	48 liter
Aantal inschuifniveaus	3	3
Bediening	M Touch	M Touch
DirectWater Plus / waterafvoer	–/–	✔/✔
Waterreservoir / condensreservoir	✔/✔	✔/–
Spijzenthermometer	Draadloos	Draadloos
Stoomtechnologie	DualSteam	DualSteam
Temperatuurbereik in stoom	40°C - 100°C	40°C - 100°C
Temperatuurbereik oven	30°C - 225°C	30°C - 225°C
Verlichting ovenruimte	BrilliantLight	BrilliantLight
Stomen / sous vide / combinatiegaren	✔/✔/✔	✔/✔/✔
Hetelucht plus / boven-onderwarmte / bovenwarmte	✔/✔/✔	✔/✔/✔
Onderwarmte / grill / grill met luchtcirculatie	✔/✔/✔	✔/✔/✔
Afmetingen (b x h x d)	560-568 x 450-452 x 550	560-568 x 450-452 x 550
Miele-kenmerken		
Klimaatsensor	✔	✔
Menukoken zonder smaakoverdracht	✔	✔
Mix & Match app functie	✔	✔
Automatische programma's	Tot 265	Tot 265
MotionReact	✔	✔
Motorisch bedieningspaneel openen/sluiten	✔	✔
Automatisch menukoken met stoom	✔	✔
Miele@home / MobileControl / WiFiConn@ct / RemoteService	✔/✔/✔/✔	✔/✔/✔/✔
Deur SoftOpen / SoftClose	✔/✔	✔/✔
Display		
Witte tekst en cijfers op zwarte achtergrond	✔	✔
Reële / gewenste / voorgeprogrammeerde temperatuur	✔/✔/✔	✔/✔/✔
Uurweergave / datumweergave / kookwekker	✔/✔/✔	✔/✔/✔
Programmering begin / einde / duur bereidingstijd	✔/✔/✔	✔/✔/✔
Eigen programma's / individuele instellingen	20/✔	20/✔
Weergave noodzaak ontkalking	✔	✔
Onderhoudsgemak		
CleanGlass binnendeur	✔	✔
Roestvrijstalen ovenruimte met linnenstructuur en PerfectClean	✔	✔
Onderhoudsprogramma: spoelen / weken / drogen	✔/✔/✔	✔/✔/✔
Veiligheid		
Koelsysteem met koel front	✔	✔
Veiligheidsuitschakeling / ingebruiknamebeveiliging	✔/✔	✔/✔
Technische gegevens		
Aansluitwaarde in kW / Spanning in V / Zekering in A	3,45 kW / 230 V / 16 A	3,45 kW / 230 V / 16 A
Meegeleverde accessoires		
1 paar FlexiClip geleiders met PerfectClean (HFC 71)	✔	✔
Universele bakplaat HBB 71	1	1
Draagrooster met PerfectClean HBBR 71	1	1
Uitneembare zijsteunen met PerfectClean	1 paar	1 paar
Stoomovenpan met gaatjes DGGL 12 / DGGL 20	1/1	1/1
Stoomovenpan zonder gaatjes DGG 20	1	1
Voucher voor kookboek 'Op en Top Genieten'	✔	✔
Indicatieve marktprijs		
Roestvrij staal CleanSteel (CS)	**€ 3.799**	**€ 3.999**

Combi-stoomovens
(45 cm hoog)
BlackLine

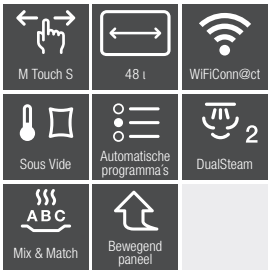

	DGC 7541
Basiskenmerken	
Volume combi-stoomoven	48 liter
Aantal inschuifniveaus	3
Bediening	M Touch S
DirectWater Plus / waterafvoer	–/–
Waterreservoir / condensreservoir	✔/✔
Spijzenthermometer	✔
Stoomtechnologie	DualSteam
Temperatuurbereik in stoom	40°C - 100°C
Temperatuurbereik oven	30°C - 225°C
Verlichting ovenruimte	BrilliantLight
Stomen / sous vide / combinatiegaren	✔/✔/✔
Hetelucht plus / boven-onderwarmte / bovenwarmte	✔/✔/✔
Onderwarmte / grill / grill met luchtcirculatie	✔/✔/✔
Afmetingen (b x h x d)	560-568 x 450-452 x 550
Miele-kenmerken	
Klimaatsensor	✔
Menukoken zonder smaakoverdracht	✔
Mix & Match app functie	✔
Automatische programma's	Tot 265
MotionReact	✔
Motorisch bedieningspaneel openen/sluiten	✔
Automatisch menukoken met stoom	✔
Miele@home / MobileControl / WiFiConn@ct / RemoteService	✔/✔/✔/✔
Deur SoftOpen / SoftClose	✔/✔
Display	
Witte tekst en cijfers op zwarte achtergrond	✔
Reële / gewenste / voorgeprogrammeerde temperatuur	✔/✔/✔
Uurweergave / datumweergave / kookwekker	✔/✔/✔
Programmering begin / einde / duur bereidingstijd	✔/✔/✔
Eigen programma's / individuele instellingen	20/✔
Weergave noodzaak ontkalking	✔
Onderhoudsgemak	
CleanGlass binnendeur	✔
Roestvrijstalen ovenruimte met linnenstructuur en PerfectClean	✔
Onderhoudsprogramma: spoelen / weken / drogen	✔/✔/✔
Veiligheid	
Koelsysteem met koel front	✔
Veiligheidsuitschakeling / ingebruiknamebeveiliging	✔/✔
Technische gegevens	
Aansluitwaarde in kW / Spanning in V / Zekering in A	3,45 kW / 230 V / 16 A
Meegeleverde accessoires	
1 paar FlexiClip geleiders met PerfectClean (HFC 71)	✔
Universele bakplaat HBB 71	1
Draagrooster met PerfectClean HBBR 71	1
Uitneembare zijsteunen met PerfectClean	1 paar
Stoomovenpan met gaatjes DGGL 12 / DGGL 20	1/1
Stoomovenpan zonder gaatjes DGG 20	1
Voucher voor kookboek 'Op en Top Genieten'	✔
Indicatieve marktprijs	
Obsidiaanzwart met handgreep in roestvrijstaal	**€ 3.199**

Combi-stoomovens
(45 cm hoog)
ContourLine

	DGC 7340
Basiskenmerken	
Volume combi-stoomoven	48 liter
Aantal inschuifniveaus	3
Bediening	DirectSensor
DirectWater Plus / waterafvoer	–/–
Waterreservoir / condensreservoir	✔/✔
Spijzenthermometer	–
Stoomtechnologie	DualSteam
Temperatuurbereik in stoom	40°C - 100°C
Temperatuurbereik oven	30°C - 225°C
Verlichting ovenruimte	BrilliantLight
Stomen / sous vide / combinatiegaren	✔/✔/✔
Hetelucht plus / boven-onderwarmte / bovenwarmte	✔/✔/✔
Onderwarmte / grill / grill met luchtcirculatie	✔/✔/✔
Afmetingen (b x h x d)	560-568 x 450-452 x 550
Miele-kenmerken	
Klimaatsensor	✔
Menukoken zonder smaakoverdracht	✔
Mix & Match app functie	✔
Automatische programma's	Tot 265
MotionReact	–
Motorisch bedieningspaneel openen/sluiten	✔
Automatisch menukoken met stoom	–
Miele@home / MobileControl / WiFiConn@ct / RemoteService	✔/✔/✔/✔
Deur SoftOpen / SoftClose	✔/✔
Display	
Witte tekst en cijfers op zwarte achtergrond	✔
Reële / gewenste / voorgeprogrammeerde temperatuur	✔/✔/✔
Uurweergave / datumweergave / kookwekker	✔/✔/✔
Programmering begin / einde / duur bereidingstijd	✔/✔/✔
Eigen programma's / individuele instellingen	20/✔
Weergave noodzaak ontkalking	✔
Onderhoudsgemak	
CleanGlass binnendeur	✔
Roestvrijstalen ovenruimte met linnenstructuur en PerfectClean	✔
Onderhoudsprogramma: spoelen / weken / drogen	✔/✔/✔
Veiligheid	
Koelsysteem met koel front	✔
Veiligheidsuitschakeling / ingebruiknamebeveiliging	✔/✔
Technische gegevens	
Aansluitwaarde in kW / Spanning in V / Zekering in A	3,45 kW / 230 V / 16 A
Meegeleverde accessoires	
1 paar FlexiClip geleiders met PerfectClean (HFC 71)	–
Universele bakplaat HBB 71	1
Draagrooster met PerfectClean HBBR 71	1
Uitneembare zijsteunen met PerfectClean	1 paar
Stoomovenpan met gaatjes DGGL 12 / DGGL 20	1/1
Stoomovenpan zonder gaatjes DGG 20	1
Voucher voor kookboek 'Op en Top Genieten'	✔
Indicatieve marktprijs	
Roestvrij staal CleanSteel (CS)	**€ 2.499**

Stomen, koken en verwarmen met één enkel toestel.
Miele is er als eerste fabrikant in geslaagd de voordelen van een stoomoven en een microgolf samen te brengen in een inbouwstoomoven met microgolfoven.

Wilt u zoveel mogelijk bereidingswijzen kunnen uitproberen maar daarom niet met evenveel verschillende toestellen? De oven vormt de basis van elke keuken, maar in het keukenontwerp blijft er vaak nog maar ruimte over voor één extra toestel.

Met dit innovatieve en unieke combi-inbouwtoestel biedt Miele u de perfecte aanvulling op uw oven én de perfecte oplossing voor een keuken waar maar twee inbouwnissen beschikbaar zijn.

STOOMOVENS MET MICROGOLFOVEN

De opvallendste kenmerken* op een rijtje

Exclusief Miele

DualSteam

De nieuwste DualSteam-technologie bouwt op innovatieve wijze verder op de externe stoomopwekking en is zo uitermate geschikt voor grote ovenruimtes. U vindt de DualSteam-technologie in alle Miele-stoomovens van 45 cm hoog. De krachtige stoomunit (3,3 kW) wekt uitermate snel stoom op waardoor de ovenruimte binnen de kortste keren is opgewarmd en u de gerechten er meteen in kunt zetten. Langs de twee speciaal ingerichte en perfect gepositioneerde stoominlaten komt de stoom de ovenruimte snel binnen en wordt hij ook meteen optimaal over de ruimte en rond de stoomovenpannen verdeeld. Zo bent u altijd zeker van een gelijkmatig kookresultaat en gerechten met de beste smaken.

Quick & Gentle

Met de feature Quick & Gentle combineert u als eerste warmte van stoom met traploze microgolfovenbereiding en daarmee precies zoals u dat wilt. Het resultaat: een kortere bereidingstijd en naar uw wens gemaakte bereidingen. Dit is mogelijk dankzij de innovatieve Inverter-technologie voor meer flexibiliteit bij alledaags koken.

3-in-1

Een microgolfoven, stoomoven en combi-stoomoven in een ruimtebesparende combinatie voor de beste bereidingen.

Roestvrijstalen ovenruimte met linnenstructuur

Hoogwaardig en onderhoudsvriendelijk: al onze stoomovens zijn met een roestvrijstalen bereidingsruimte uitgerust.

Automatische programma's voor de stoomoven

Altijd tot in de perfectie gegaard. Tot 180 gerechten kunnen er gemakkelijk en snel mee op tafel worden getoverd. Succes gegarandeerd!

* naargelang het model
1) Patent: EP 2 469 191 B2

Inbouwstoomovens met microgolfoven
(45 cm hoog)
PureLine

	DGM 7440	DGM 7640	DGM 7645
Basiskenmerken			
Volume stoomoven-microgolf	40 liter	40 liter	40 liter
Aantal inschuifniveaus	3	3	3
Bediening	DirectSensor	M Touch S	M Touch S
DirectWater / verswaterreservoir	–/✔	–/✔	✔/✔
Volume waterreservoir	1,5 liter (90 min. autonomie)	1,5 liter (90 min. autonomie)	1,5 liter (90 min. autonomie)
Stoomtechnologie	DualSteam	DualSteam	DualSteam
Temperatuurbereik in stoom	40°C - 100°C	40°C - 100°C	40°C - 100°C
Vermogens microgolf in W	80/150/300/450/600/850/1000	80/150/300/450/600/850/1000	80/150/300/450/600/850/1000
Verlichting ovenruimte	2 ledlampen	2 ledlampen	2 ledlampen
SoftOpen / SoftClose	✔/–	✔/–	✔/–
Afmetingen in mm (b x h x d)	560 - 568 x 450 - 452 x 550	560 - 568 x 450 - 452 x 550	560 - 568 x 450 - 452 x 550
Miele-kenmerken			
Quick & Gentle / QuickSteam	✔/✔	✔/✔	✔/✔
Menukoken zonder smaakoverdracht	✔	✔	✔
Automatische programma's	Tot 180	Tot 180	Tot 180
MotionReact	–	✔	✔
Stoomreductie voor einde bereidingstijd	✔	✔	✔
Miele@home / MobileControl / WiFiConn@ct / RemoteService	✔/✔/✔/✔	✔/✔/✔/✔	✔/✔/✔/✔
Zuurstofarm stomen / externe stoomopwekking	✔/✔	✔/✔	✔/✔
Automatisch menukoken met stoom	–	✔	✔
Stomen / ontdooien / opwarmen	✔/✔/✔	✔/✔/✔	✔/✔/✔
Sous-vide bereiden	✔	✔	✔
Display			
Witte tekst en cijfers op zwarte achtergrond	✔	✔	✔
Reële / gewenste / voorgeprogrammeerde temperatuur	✔/✔/✔	✔/✔/✔	✔/✔/✔
Datumweergave / uurweergave / kookwekker	✔/✔/✔	✔/✔/✔	✔/✔/✔
Programmering begin / einde / duur bereidingstijd	✔/✔/✔	✔/✔/✔	✔/✔/✔
Eigen programma's / individuele instellingen	20 /✔	20 /✔	20 /✔
Weergave noodzaak ontkalking	✔	✔	✔
Onderhoudsgemak			
CleanGlass-deur	✔	✔	✔
Roestvrijstalen ovenruimte	✔	✔	✔
Veiligheid			
Koelsysteem met koel front	✔	✔	✔
Veiligheidsuitschakeling / ingebruiknamebeveiliging	✔/✔	✔/✔	✔/✔
Technische gegevens			
Aansluitwaarde in kW	3,3 kW	3,3 kW	3,3 kW
Spanning in V	230 V	230 V	230 V
Zekering in A	16 A	16 A	16 A
Meegeleverde accessoires			
Uitneembare zijroosters roestvrijstaal	1 paar	1 paar	1 paar
Stoomovenpan met gaatjes DGGL 50-40	2	2	2
Stoomovenpan zonder gaatjes DGG 50-40	1	1	1
Stoomovenpan zonder gaatjes DGG 50-80	–	1	1
Rooster	1	1	1
Glazen schaal DMGS 100-30	1	1	1
Voucher voor kookboek 'Stoomkoken voor iedereen'	1	1	1
Indicatieve marktprijs			
Roestvrij staal CleanSteel (CS)	**€ 2.199**	**€ 3.199**	**€ 3.399**

Inbouwstoomovens met microgolfoven
(45 cm hoog)
PureLine

	DGM 7840	DGM 7845
Basiskenmerken		
Volume stoomoven-microgolf	40 liter	40 liter
Aantal inschuifniveaus	3	3
Bediening	M Touch	M Touch
DirectWater / verswaterreservoir	–/✔	✔/✔
Volume waterreservoir	1,5 liter (90 min. autonomie)	1,5 liter (90 min. autonomie)
Stoomtechnologie	DualSteam	DualSteam
Temperatuurbereik in stoom	40°C - 100°C	40°C - 100°C
Vermogens microgolf in W	80/150/300/450/600/850/1000	80/150/300/450/600/850/1000
Verlichting ovenruimte	2 ledlampen	2 ledlampen
SoftOpen / SoftClose	✔/–	✔/–
Afmetingen in mm (b x h x d)	560 - 568 x 450 - 452 x 550	560 - 568 x 450 - 452 x 550
Miele-kenmerken		
Quick & Gentle / QuickSteam	✔/✔	✔/✔
Menukoken zonder smaakoverdracht	✔	✔
Automatische programma's	Tot 180	Tot 180
MotionReact	✔	✔
Stoomreductie voor einde bereidingstijd	✔	✔
Miele@home / MobileControl / WiFiConn@ct / RemoteService	✔/✔/✔/✔	✔/✔/✔/✔
Zuurstofarm stomen / externe stoomopwekking	✔/✔	✔/✔
Automatisch menukoken met stoom	✔	✔
Stomen / ontdooien / opwarmen	✔/✔/✔	✔/✔/✔
Sous-vide bereiden	✔	✔
Display		
Witte tekst en cijfers op zwarte achtergrond	✔	✔
Reële / gewenste / voorgeprogrammeerde temperatuur	✔/✔/✔	✔/✔/✔
Datumweergave / uurweergave / kookwekker	✔/✔/✔	✔/✔/✔
Programmering begin / einde / duur bereidingstijd	✔/✔/✔	✔/✔/✔
Eigen programma's / individuele instellingen	20 /✔	20 /✔
Weergave noodzaak ontkalking	✔	✔
Onderhoudsgemak		
CleanGlass-deur	✔	✔
Roestvrijstalen ovenruimte	✔	✔
Veiligheid		
Koelsysteem met koel front	✔	✔
Veiligheidsuitschakeling / ingebruiknamebeveiliging	✔/✔	✔/✔
Technische gegevens		
Aansluitwaarde in kW	3,3 kW	3,3 kW
Spanning in V	230 V	230 V
Zekering in A	16 A	16 A
Meegeleverde accessoires		
Uitneembare zijroosters roestvrijstaal	1 paar	1 paar
Stoomovenpan met gaatjes DGGL 50-40	2	2
Stoomovenpan zonder gaatjes DGG 50-40	1	1
Stoomovenpan zonder gaatjes DGG 50-80	1	1
Rooster	1	1
Glazen schaal DMGS 100-30	1	1
Voucher voor kookboek 'Stoomkoken voor iedereen'	1	1
Indicatieve marktprijs		
Roestvrij staal CleanSteel (CS)	**€ 3.799**	**€ 3.999**

Inbouwstoomovens met microgolfoven
(45 cm hoog)
ContourLine

	DGM 7340
Basiskenmerken	
Volume stoomoven-microgolf	40 liter
Aantal inschuifniveaus	3
Bediening	DirectSensor
DirectWater / verswaterreservoir	–/✔
Volume waterreservoir	1,5 liter (90 min. autonomie)
Stoomtechnologie	DualSteam
Temperatuurbereik in stoom	40°C - 100°C
Vermogens microgolf in W	80/150/300/450/600/850/1000
Verlichting ovenruimte	2 ledlampen
SoftOpen / SoftClose	✔/–
Afmetingen in mm (b x h x d)	560 - 568 x 450 - 452 x 550
Miele-kenmerken	
Quick & Gentle / QuickSteam	✔/✔
Menukoken zonder smaakoverdracht	✔
Automatische programma's	Tot 180
MotionReact	–
Stoomreductie voor einde bereidingstijd	✔
Miele@home / MobileControl / WiFiConn@ct / RemoteService	✔/✔/✔/✔
Zuurstofarm stomen / externe stoomopwekking	✔/✔
Automatisch menukoken met stoom	–
Stomen / ontdooien / opwarmen	✔/✔/✔
Sous-vide bereiden	✔
Display	
Witte tekst en cijfers op zwarte achtergrond	✔
Reële / gewenste / voorgeprogrammeerde temperatuur	✔/✔/✔
Datumweergave / uurweergave / kookwekker	✔/✔/✔
Programmering begin / einde / duur bereidingstijd	✔/✔/✔
Eigen programma's / individuele instellingen	20 /✔
Weergave noodzaak ontkalking	✔
Onderhoudsgemak	
CleanGlass-deur	✔
Roestvrijstalen ovenruimte	✔
Veiligheid	
Koelsysteem met koel front	✔
Veiligheidsuitschakeling / ingebruiknamebeveiliging	✔/✔
Technische gegevens	
Aansluitwaarde in kW	3,3 kW
Spanning in V	230 V
Zekering in A	16 A
Meegeleverde accessoires	
Uitneembare zijroosters roestvrijstaal	1 paar
Stoomovenpan met gaatjes DGGL 50-40	2
Stoomovenpan zonder gaatjes DGG 50-40	1
Stoomovenpan zonder gaatjes DGG 50-80	–
Rooster	1
Glazen schaal DMGS 100-30	1
Voucher voor kookboek 'Stoomkoken voor iedereen'	1
Indicatieve marktprijs	
Roestvrij staal CleanSteel (CS)	**€ 2.199**

MOTIONREACT

U kunt uw oven zelfs bedienen zonder hem aan te raken. U hoeft maar in de buurt te komen om de ovenruimte te laten oplichten of de display in te schakelen. Ook de geluidstonen die het einde van de gaartijd aangeven, kunnen worden uitgeschakeld door naar de oven toe te komen. Dat is pas comfort. Gebruikt u een toestel achter een gesloten meubelfront? Dan zorgt MotionReact voor een akoestisch signaal en wordt het toestel zo nodig uitgeschakeld.

OVENS

De opvallendste kenmerken* op een rijtje

Exclusief Miele

Profi-functie[1]

U bereikt eenvoudig professionele resultaten dankzij deze ondersteunende functie met vochtregeling. De Profi-functie zorgt voor stoominjecties in de ovenruimte. Door verschillende ovenfuncties met een bepaald vochtgehalte te combineren, verkrijgt u tijdens het bakken en braden perfecte resultaten. Vlees wordt zacht en sappig en krijgt een lekker bruin korstje. Groot brood en kleine broodjes bakt u luchtig vanbinnen en goudbruin en knapperig vanbuiten, alsof ze vers van bij de bakker komen. Voor nog meer comfort is er bovendien ook een tijdprogrammering van de stoomstoten beschikbaar waardoor u nog flexibeler aan de slag kunt. Deze Profi-functie kan bovendien ook bij verschillende automatische programma's worden gebruikt voor optimale resultaten.

TasteControl

Uw gerecht blijft door de unieke functie TasteControl na de bereiding heerlijk warm, zonder dat het verder gaart. Dus nooit meer een probleem als u bijvoorbeeld vlees rood of rosé wilt serveren, maar uw gezin of gasten nog niet aan tafel kunnen. De deur van de oven gaat na de bereidingstijd een stukje open en de temperatuur zakt met 100°C. Zo blijft uw gerecht exact hoe u het graag wilt serveren. De KeepWarm-functie zorgt ervoor dat uw gerechten langere tijd in uw oven kunnen blijven staan. Dus nooit meer te gaar en altijd perfect op smaak.

FoodView

In de oven is een high definition camera geïnstalleerd. Hierdoor kunt u op elk moment de status van uw gerecht in de oven bekijken en eventueel (vanaf een afstand) de instellingen aanpassen. Optimale controle voor het optimale resultaat. Trots op wat u gemaakt heeft? Dan kunt u heel eenvoudig een foto van uw gerecht op sociale media plaatsen.

PerfectClean

Het schoonmaken is buitengewoon eenvoudig. Veel onderdelen van de Miele-oven, zoals de bereidingsruimte, bakplaten en bak- en braadroosters, zijn voorzien van een gepatenteerde, speciale coating met een unieke antiaanbaklaag. Hardnekkig vuil kunt u heel gemakkelijk met wat afwasmiddel en een zacht doekje verwijderen.

Draadloze spijzenthermometer[2]

U bereidt vis en vlees tot op de graad nauwkeurig. De resttijdweergave geeft aan wanneer uw gerecht klaar is.

Uw thuisnetwerk met Miele@home

Organiseer elke dag zoals u het wilt in alle flexibiliteit: bedien of controleer uw huishoudtoestellen van om het even waar - of u nu al thuis bent of nog onderweg.

Automatische programma's

Lekkere gerechten in een handomdraai. Brood, gebak of vlees – alles wordt volledig automatisch bereid.

* naargelang het model
[1] met gepatenteerde aanzuiging
Patent: EP 2 190 295 B1
[2] Patent: EP 1 985 983 B1

Inbouwovens

Active

	H 2265-1 B	H 2265-1 BP
EasyControl / PerfectClean	EasyControl / PerfectClean	EasyControl / Pyrolyse
A+	A+	A+
Basiskenmerken		
Volume ovenruimte	76 liter	76 liter
Aantal inschuifniveaus	5	5
Bediening	EasyControl	EasyControl
Temperatuurbereik	30°C - 250°C	30°C - 280°C
Verlichting	1 halogeenlamp	1 halogeenlamp
Pyrolysereiniging	–	✔
Spijzenthermometer / draadloze spijzenthermometer	–/–	–/–
Hetelucht Plus / Eco-hetelucht / intensief bakken / ontdooien	✔/✔/✔/✔	✔/✔/✔/–
Boven- en onderwarmte / onderwarmte / bovenwarmte	✔/✔/–	✔/✔/–
Grill / kleine grill / grill met luchtcirculatie	✔/–/✔	✔/–/✔
Profi-functie	–	–
Braadautomaat / garen op lage temperatuur	–/–	–/–
Automatische programma's (aantal)	0	0
Energie-efficiëntieklasse (A+++ -D)	A+	A+
Restwarmtebenutting	–	–
Afmetingen in mm (b x h x d)	560 - 568 x 590 - 595 x 550	560 - 568 x 590 - 595 x 550
Miele-kenmerken		
TasteControl	–	–
MotionReact	–	–
FoodView	–	–
SoftOpen / SoftClose	–/–	–/–
Crisp-functie	–	–
Miele@home / MobileControl / VoiceControl	–/–/–	–/–/–
Tjidsgestuurde stoompuncties bij profi	–	–
Display		
Verzinkbare knoppen	✔	✔
Datumweergave / uurweergave / kookwekker	–/✔/✔	–/✔/✔
Programmering begin / einde / duur bereidingstijd	–/✔/✔	–/✔/✔
Reële / gewenste / voorgeprogrammeerde temperatuur	✔/✔/✔	✔/✔/✔
Eigen programma's / individuele instellingen	–/✔	–/✔
Onderhoudsgemak		
Ovenruimte met PerfectClean en katalytische achterwand	✔	–
Pyrolysereiniging (zelfreiniging)	–	✔
Katalysator verwarmd / niet verwarmd	–/–	–/–
CleanGlass-deur	✔	✔
Veiligheid		
Koelsysteem met koel front (maximum 65°C)	✔	✔
Veiligheidsuitschakeling / ingebruiknamebeveiliging	✔/✔	✔/✔
Technische gegevens		
Aansluitwaarde in kW / spanning in V / zekering in A	3,5 kW / 220-240 V / 16 A	3,5 kW / 220-240 V / 16 A
Meegeleverde accessoires		
Bakplaat HBB 71 / bakplaat met gaatjes & PerfectClean HBBL 71	–/–	–/–
Universele bakplaat met PerfectCean HUBB 71	1	1
Braadrooster zonder / met PerfectClean HBBR 71 / PyroFit HBBR 72	1/–/–	1/–/–
FlexiClips zonder / met PerfectClean / PyroFit	–/–/–	–/–/–
Uitneembare zijsteunen zonder / met PerfectClean / PyroFit	1 paar /–/–	1 paar /–/–
Indicatieve marktprijs		
Roestvrij staal CleanSteel (CS)	**€ 649**	**€ 949**

Inbouwovens
(60 cm hoog)
PureLine

	H 2850 B	H 2850 BP	H 2860 B
Basiskenmerken			
Volume ovenruimte	76 liter	76 liter	76 liter
Aantal inschuifniveaus	5	5	5
Bediening	EasyControl	EasyControl	EasyControl
Temperatuurbereik	30°C - 250°C	30°C - 280°C	30°C - 250°C
Verlichting	1 halogeenlamp	1 halogeenlamp	1 halogeenlamp
Pyrolysereiniging	–	✔	–
Spijzenthermometer / draadloze spijzenthermometer	–/–	–/–	–/–
Hetelucht Plus / Eco-hetelucht / intensief bakken / ontdooien	✔/✔/✔/✔	✔/✔/✔/–	✔/✔/✔/✔
Boven- en onderwarmte / onderwarmte / bovenwarmte	✔/✔/–	✔/✔/–	✔/✔/–
Grill / kleine grill / grill met luchtcirculatie	✔/–/✔	✔/–/✔	✔/–/✔
Profi-functie	–	–	–
Braadautomaat / garen op lage temperatuur	–/–	–/–	–/–
Automatische programma's (aantal)	0	0	0
Energie-efficiëntieklasse (A+++ -D)	A+	A+	A+
Restwarmtebenutting	–	–	–
Afmetingen in mm (b x h x d)	560 - 568 x 590 - 595 x 550	560 - 568 x 590 - 595 x 550	560 - 568 x 590 - 595 x 550
Miele-kenmerken			
TasteControl	–	–	–
MotionReact	–	–	–
FoodView	–	–	–
SoftOpen / SoftClose	✔/✔	✔/✔	✔/✔
Crisp-functie	–	–	–
Miele@home / MobileControl / VoiceControl	–/–/–	–/–/–	–/–/–
Tjidsgestuurde stoompuncties bij profi	–	–	–
Display			
Verzinkbare knoppen	✔	✔	✔
Datumweergave / uurweergave / kookwekker	–/✔/✔	–/✔/✔	–/✔/✔
Programmering begin / einde / duur bereidingstijd	–/✔/✔	–/✔/✔	–/✔/✔
Reële / gewenste / voorgeprogrammeerde temperatuur	✔/✔/✔	✔/✔/✔	✔/✔/✔
Eigen programma's / individuele instellingen	–/✔	–/✔	–/✔
Onderhoudsgemak			
Ovenruimte met PerfectClean en katalytische achterwand	✔	–	✔
Pyrolysereiniging (zelfreiniging)	–	✔	–
Katalysator verwarmd / niet verwarmd	–/–	–/–	–/–
CleanGlass-deur	✔	✔	✔
Veiligheid			
Koelsysteem met koel front (maximum 65°C)	✔	✔	✔
Veiligheidsuitschakeling / ingebruiknamebeveiliging	✔/✔	✔/✔	✔/✔
Technische gegevens			
Aansluitwaarde in kW / spanning in V / zekering in A	3,5 kW / 220-240 V / 16 A	3,6 kW / 220-240 V / 16 A	3,5 kW / 220-240 V / 16 A
Meegeleverde accessoires			
Bakplaat HBB 71 / bakplaat met gaatjes & PerfectClean HBBL 71	–/–	–/–	1/–
Universele bakplaat met PerfectCean HUBB 71	1	1	1
Braadrooster zonder / met PerfectClean HBBR 71 / PyroFit HBBR 72	1/–/–	1/–/–	1/–/–
FlexiClips zonder / met PerfectClean / PyroFit	–/–/–	–/–/–	1 paar /–/–
Uitneembare zijsteunen zonder / met PerfectClean / PyroFit	1 paar /–/–	1 paar /–/–	1 paar /–/–
Indicatieve marktprijs			
Roestvrij staal CleanSteel (CS)	**€ 849 €**	**€ 1.149 €**	**€ 899 €**

Inbouwovens
(60 cm hoog)
PureLine

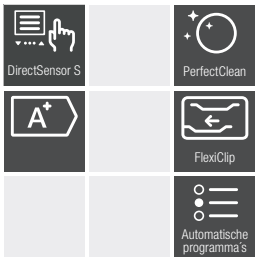

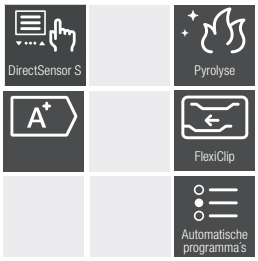

	H 2860 BP	H 7260 B	H 7260 BP
Basiskenmerken			
Volume ovenruimte	76 liter	76 liter	76 liter
Aantal inschuifniveaus	5	5	5
Bediening	EasyControl	DirectSensor S	DirectSensor S
Temperatuurbereik	30°C - 280°C	30°C - 300°C	30°C - 300°C
Verlichting	1 halogeenlamp	1 halogeenlamp	1 halogeenlamp
Pyrolysereiniging	✔	–	✔
Spijzenthermometer / draadloze spijzenthermometer	–/–	–/–	–/–
Hetelucht Plus / Eco-hetelucht / intensief bakken / ontdooien	✔/✔/✔/–	✔/✔/✔/✔	✔/✔/✔/✔
Boven- en onderwarmte / onderwarmte / bovenwarmte	✔/✔/–	✔/✔/–	✔/✔/–
Grill / kleine grill / grill met luchtcirculatie	✔/–/✔	✔/–/✔	✔/–/✔
Profi-functie	–	–	–
Braadautomaat / garen op lage temperatuur	–/–	✔/–	✔/–
Automatische programma's (aantal)	0	Tot 30	Tot 30
Energie-efficiëntieklasse (A+++ -D)	A+	A+	A+
Restwarmtebenutting	–	–	–
Afmetingen in mm (b x h x d)	560 - 568 x 590 - 595 x 550	560 - 568 x 590 - 595 x 550	560 - 568 x 590 - 595 x 550
Miele-kenmerken			
TasteControl	–	–	–
MotionReact	–	–	–
FoodView	–	–	–
SoftOpen / SoftClose	✔/✔	✔/✔	✔/✔
Crisp-functie	–	–	–
Miele@home / MobileControl / VoiceControl	–/–/–	–/–/–	–/–/–
Tijdsgestuurde stoompuncties bij profi	–	–	–
Display			
Verzinkbare knoppen	✔	✔	✔
Datumweergave / uurweergave / kookwekker	–/✔/✔	–/✔/✔	–/✔/✔
Programmering begin / einde / duur bereidingstijd	–/✔/✔	✔/✔/✔	✔/✔/✔
Reële / gewenste / voorgeprogrammeerde temperatuur	✔/✔/✔	✔/✔/✔	✔/✔/✔
Eigen programma's / individuele instellingen	–/✔	–/✔	–/✔
Onderhoudsgemak			
Ovenruimte met PerfectClean en katalytische achterwand	–	✔	–
Pyrolysereiniging (zelfreiniging)	✔	–	✔
Katalysator verwarmd / niet verwarmd	–/–	–/–	–/✔
CleanGlass-deur	✔	✔	✔
Veiligheid			
Koelsysteem met koel front (maximum 65°C)	✔	✔	✔
Veiligheidsuitschakeling / ingebruiknamebeveiliging	✔/✔	✔/✔	✔/✔
Technische gegevens			
Aansluitwaarde in kW / spanning in V / zekering in A	3,6 kW / 220-240 V / 16 A	3,5 kW / 220-240 V / 16 A	3,6 kW / 220-240 V / 16 A
Meegeleverde accessoires			
Bakplaat HBB 71 / bakplaat met gaatjes & PerfectClean HBBL 71	1/–	1/–	1/–
Universele bakplaat met PerfectCean HUBB 71	1	1	1
Braadrooster zonder / met PerfectClean HBBR 71 / PyroFit HBBR 72	1/–/–	–/1/–	–/1/–
FlexiClips zonder / met PerfectClean / PyroFit	1 paar /–/–	1 paar /–/–	1 paar /–/–
Uitneembare zijsteunen zonder / met PerfectClean / PyroFit	1 paar /–/–	–/1 paar /–	–/1 paar /–
Indicatieve marktprijs			
Roestvrij staal CleanSteel (CS)	**€ 1.199**	**€ 1.129**	**€ 1.429**

Inbouwovens
(60 cm hoog)
PureLine

* Beschikbaar vanaf oktober 2020 t.e.m. oktober 2021.

	H 7262 B*	H 7262 BP*	H 7264 B
Basiskenmerken			
Volume ovenruimte	76 liter	76 liter	76 liter
Aantal inschuifniveaus	5	5	5
Bediening	DirectSensor S	DirectSensor S	DirectSensor S
Temperatuurbereik	30°C - 300°C	30°C - 300°C	30°C - 300°C
Verlichting	1 halogeenlamp	1 halogeenlamp	1 halogeenlamp
Pyrolysereiniging	–	✔	–
Spijzenthermometer / draadloze spijzenthermometer	✔/–	✔/–	–/–
Hetelucht Plus / Eco-hetelucht / intensief bakken / ontdooien	✔/✔/✔/✔	✔/✔/✔/✔	✔/✔/✔/✔
Boven- en onderwarmte / onderwarmte / bovenwarmte	✔/✔/–	✔/✔/–	✔/✔/–
Grill / kleine grill / grill met luchtcirculatie	✔/–/✔	✔/–/✔	✔/–/✔
Profi-functie	–	–	✔
Braadautomaat / garen op lage temperatuur	✔/–	✔/–	✔/–
Automatische programma's (aantal)	Tot 30	Tot 30	Tot 30
Energie-efficiëntieklasse (A+++ -D)	A+	A+	A+
Restwarmtebenutting	–	–	–
Afmetingen in mm (b x h x d)	560 - 568 x 590 - 595 x 550	560 - 568 x 590 - 595 x 550	560 - 568 x 590 - 595 x 550
Miele-kenmerken			
TasteControl	–	–	–
MotionReact	–	–	–
FoodView	–	–	–
SoftOpen / SoftClose	✔/✔	✔/✔	✔/✔
Crisp-functie	–	–	–
Miele@home / MobileControl / WiFiConn@ct / RemoteService	–/–/–/–	–/–/–/–	✔/✔/✔/✔
Tjidsgestuurde stoompuncties bij profi	–	–	–
Display			
Verzinkbare knoppen	–	–	–
Datumweergave / uurweergave / kookwekker	–/✔/✔	–/✔/✔	–/✔/✔
Programmering begin / einde / duur bereidingstijd	✔/✔/✔	✔/✔/✔	✔/✔/✔
Reële / gewenste / voorgeprogrammeerde temperatuur	✔/✔/✔	✔/✔/✔	✔/✔/✔
Eigen programma's / individuele instellingen	–/✔	–/✔	–/✔
Onderhoudsgemak			
Ovenruimte met PerfectClean en katalytische achterwand	✔	–	✔
Pyrolysereiniging (zelfreiniging)	–	✔	–
Katalysator verwarmd / niet verwarmd	–/–	–/✔	–/–
CleanGlass-deur	✔	✔	✔
Veiligheid			
Koelsysteem met koel front (maximum 65°C)	✔	✔	✔
Veiligheidsuitschakeling / ingebruiknamebeveiliging	✔/✔	✔/✔	✔/✔
Technische gegevens			
Aansluitwaarde in kW / spanning in V / zekering in A	3,6 kW / 220-240 V / 16 A	3,6 kW / 220-240 V / 16 A	3,5 kW / 220-240 V / 16 A
Meegeleverde accessoires			
Bakplaat HBB 71 / bakplaat met gaatjes & PerfectClean HBBL 71	1/–	1/–	1/–
Universele bakplaat met PerfectCean HUBB 71	1	1	1
Braadrooster zonder / met PerfectClean HBBR 71 / PyroFit HBBR 72	–/1/–	–/1/–	–/1/–
FlexiClips zonder / met PerfectClean / PyroFit	1 paar /–/–	1 paar /–/–	1 paar /–/–
Uitneembare zijsteunen zonder / met PerfectClean / PyroFit	–/1 paar /–	–/1 paar /–	– /1 paar/–
Indicatieve marktprijs			
Roestvrij staal CleanSteel (CS)	**€ 1.199**	**€ 1.499**	**€ 1.449**

Inbouwovens
(60 cm hoog)
PureLine

	H 7264 BP	H 7460 B	H 7460 BP
Basiskenmerken			
Volume ovenruimte	76 liter	76 liter	76 liter
Aantal inschuifniveaus	5	5	5
Bediening	DirectSensor S	DirectSensor	DirectSensor
Temperatuurbereik	30°C - 300°C	30°C - 300°C	30°C - 300°C
Verlichting	1 halogeenlamp	1 ledlamp	1 ledlamp
Pyrolysereiniging	✔	–	✔
Spijzenthermometer / draadloze spijzenthermometer	–/–	–/–	–/–
Hetelucht Plus / Eco-hetelucht / intensief bakken / ontdooien	✔/✔/✔/✔	✔/✔/✔/✔	✔/✔/✔/✔
Boven- en onderwarmte / onderwarmte / bovenwarmte	✔/✔/–	✔/✔/–	✔/✔/–
Grill / kleine grill / grill met luchtcirculatie	✔/–/✔	✔/–/✔	✔/–/✔
Profi-functie	✔	✔	✔
Braadautomaat / garen op lage temperatuur	✔/–	✔/–	✔/–
Automatische programma's (aantal)	Tot 30	Tot 80	Tot 80
Energie-efficiëntieklasse (A+++ -D)	A+	A+	A+
Restwarmtebenutting	–	✔	✔
Afmetingen in mm (b x h x d)	560 - 568 x 590 - 595 x 550	560 - 568 x 590 - 595 x 550	560 - 568 x 590 - 595 x 550
Miele-kenmerken			
TasteControl	–	✔	✔
MotionReact	–	–	–
FoodView	–	–	–
SoftOpen / SoftClose	✔/✔	✔/✔	✔/✔
Crisp-functie	–	✔	✔
Miele@home / MobileControl / WiFiConn@ct / RemoteService	✔/✔/✔/✔	✔/✔/✔/✔	✔/✔/✔/✔
Tijdsgestuurde stoompuncties bij profi	–	✔	✔
Display			
Verzinkbare knoppen	–	–	–
Datumweergave / uurweergave / kookwekker	–/✔/✔	✔/✔/✔	✔/✔/✔
Programmering begin / einde / duur bereidingstijd	✔/✔/✔	✔/✔/✔	✔/✔/✔
Reële / gewenste / voorgeprogrammeerde temperatuur	✔/✔/✔	✔/✔/✔	✔/✔/✔
Eigen programma's / individuele instellingen	–/✔	20/✔	20/✔
Onderhoudsgemak			
Ovenruimte met PerfectClean en katalytische achterwand	–	✔	–
Pyrolysereiniging (zelfreiniging)	✔	–	✔
Katalysator verwarmd / niet verwarmd	–/✔	–/–	–/✔
CleanGlass-deur	✔	✔	✔
Veiligheid			
Koelsysteem met koel front (maximum 65°C)	✔	✔	✔
Veiligheidsuitschakeling / ingebruiknamebeveiliging	✔/✔	✔/✔	✔/✔
Technische gegevens			
Aansluitwaarde in kW / spanning in V / zekering in A	3,6 kW / 220-240 V / 16 A	3,5 kW / 220-240 V / 16 A	3,6 kW / 220-240 V / 16 A
Meegeleverde accessoires			
Bakplaat HBB 71 / bakplaat met gaatjes & PerfectClean HBBL 71	1/–	1/–	1/–
Universele bakplaat met PerfectCean HUBB 71	1	1	1
Braadrooster zonder / met PerfectClean HBBR 71 / PyroFit HBBR 72	–/1/–	–/1/–	–/–/1
FlexiClips zonder / met PerfectClean / PyroFit	1 paar /–/–	–/ 1 paar/–	–/– /1 paar
Uitneembare zijsteunen zonder / met PerfectClean / PyroFit	– /1 paar/–	–/ 1 paar /–	–/– /1 paar
Indicatieve marktprijs			
Roestvrij staal CleanSteel (CS)	**€ 1.769**	**€ 1.749**	**€ 2.049**

Inbouwovens
(60 cm hoog)
PureLine

	H 7464 BP	H 7660 BP	H 7860 BP
Basiskenmerken			
Volume ovenruimte	76 liter	76 liter	76 liter
Aantal inschuifniveaus	5	5	5
Bediening	DirectSensor	M Touch S	M Touch
Temperatuurbereik	30°C - 300°C	30°C - 300°C	30°C - 300°C
Verlichting	1 ledlamp	BrilliantLight	BrilliantLight
Pyrolysereiniging	✔	✔	✔
Spijzenthermometer / draadloze spijzenthermometer	✔/–	✔/–	–/✔
Hetelucht Plus / Eco-hetelucht / intensief bakken / ontdooien	✔/✔/✔/✔	✔/✔/✔/✔	✔/✔/✔/✔
Boven- en onderwarmte / onderwarmte / bovenwarmte	✔/✔/–	✔/✔/✔	✔/✔/✔
Grill / kleine grill / grill met luchtcirculatie	✔/–/✔	✔/✔/✔	✔/✔/✔
Profi-functie	✔	✔	✔
Braadautomaat / garen op lage temperatuur	✔/–	✔/✔	✔/✔
Automatische programma's (aantal)	Tot 80	Tot 120	Tot 120
Energie-efficiëntieklasse (A+++ -D)	A+	A+	A+
Restwarmtebenutting	✔	✔	✔
Afmetingen in mm (b x h x d)	560 - 568 x 590 - 595 x 550	560 - 568 x 590 - 595 x 550	560 - 568 x 590 - 595 x 550
Miele-kenmerken			
TasteControl	✔	✔	✔
MotionReact	–	✔	✔
FoodView	–	–	✔
SoftOpen / SoftClose	✔/✔	✔/✔	✔/✔
Crisp-functie	✔	✔	✔
Miele@home / MobileControl / WiFiConn@ct / RemoteService	✔/✔/✔/✔	✔/✔/✔/✔	✔/✔/✔/✔
Tjidsgestuurde stoompuncties bij profi	✔	✔	✔
Display			
Verzinkbare knoppen	–	–	–
Datumweergave / uurweergave / kookwekker	✔/✔/✔	✔/✔/✔	✔/✔/✔
Programmering begin / einde / duur bereidingstijd	✔/✔/✔	✔/✔/✔	✔/✔/✔
Reële / gewenste / voorgeprogrammeerde temperatuur	✔/✔/✔	✔/✔/✔	✔/✔/✔
Eigen programma's / individuele instellingen	20/✔	20/✔	20/✔
Onderhoudsgemak			
Ovenruimte met PerfectClean en katalytische achterwand	–	–	–
Pyrolysereiniging (zelfreiniging)	✔	✔	✔
Katalysator verwarmd / niet verwarmd	–/✔	✔/–	✔/–
CleanGlass-deur	✔	✔	✔
Veiligheid			
Koelsysteem met koel front (maximum 65°C)	✔	✔	✔
Veiligheidsuitschakeling / ingebruiknamebeveiliging	✔/✔	✔/✔	✔/✔
Technische gegevens			
Aansluitwaarde in kW / spanning in V / zekering in A	3,6 kW / 220-240 V / 16 A	3,7 kW / 220-240 V / 16 A	3,7 kW / 220-240 V / 16 A
Meegeleverde accessoires			
Bakplaat HBB 71 / bakplaat met gaatjes & PerfectClean HBBL 71	1/–	1/–	1/–
Universele bakplaat met PerfectCean HUBB 71	1	1	1
Braadrooster zonder / met PerfectClean HBBR 71 / PyroFit HBBR 72	–/–/1	–/–/1	–/–/1
FlexiClips zonder / met PerfectClean / PyroFit	–/– /1 paar	–/– /1 paar	–/– /1 paar
Uitneembare zijsteunen zonder / met PerfectClean / PyroFit	–/– /1 paar	–/– /1 paar	–/– /1 paar
Indicatieve marktprijs			
Roestvrij staal CleanSteel (CS)	€ 2.249	€ 2.699	€ 3.499

Inbouwovens
(45 cm hoog)
PureLine

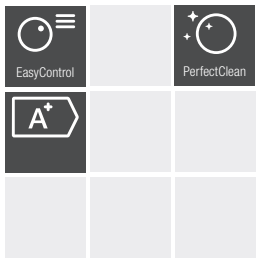

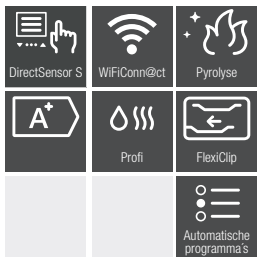

	H 2840 B	H 7244 B	H 7244 BP
Basiskenmerken			
Volume ovenruimte	49 liter	49 liter	49 liter
Aantal inschuifniveaus	3	3	3
Bediening	EasyControl	DirectSensor S	DirectSensor S
Temperatuurbereik	30°C - 250°C	30°C - 300°C	30°C - 300°C
Verlichting	1 halogeenlamp	1 halogeenlamp	1 halogeenlamp
Pyrolysereiniging	–	–	✔
Spijzenthermometer / draadloze spijzenthermometer	–/–	–/–	–/–
Hetelucht Plus / Eco-hetelucht / intensief bakken / ontdooien	✔/✔/✔/✔	✔/✔/✔/✔	✔/✔/✔/✔
Boven- en onderwarmte / onderwarmte / bovenwarmte	✔/✔/–	✔/✔/–	✔/✔/–
Grill / kleine grill / grill met luchtcirculatie	✔/–/✔	✔/–/✔	✔/–/✔
Profi-functie	–	✔	✔
Braadautomaat / garen op lage temperatuur	–/–	✔/–	✔/–
Automatische programma's (aantal)	0	Tot 30	Tot 30
Energie-efficiëntieklasse (A+++ -D)	A+	A+	A+
Restwarmtebenutting	✔	✔	✔
Afmetingen in mm (b x h x d)	560 - 568 x 450 - 452 x 550	560 - 568 x 450 - 452 x 550	560 - 568 x 450 - 452 x 550
Miele-kenmerken			
TasteControl	–	–	–
MotionReact	–	–	–
FoodView	–	–	–
SoftOpen / SoftClose	✔/✔	✔/✔	✔/✔
Crisp-functie	–	–	–
Miele@home / MobileControl / WiFiConn@ct / RemoteService	–/–/–/–	✔/✔/✔/✔	✔/✔/✔/✔
Tijdsgestuurde stoompuncties bij profi	–	–	✔
Display			
Verzinkbare knoppen	✔	–	–
Datumweergave / uurweergave / kookwekker	–/✔/✔	–/✔/✔	–/✔/✔
Programmering begin / einde / duur bereidingstijd	–/✔/✔	✔/✔/✔	✔/✔/✔
Reële / gewenste / voorgeprogrammeerde temperatuur	✔/✔/✔	✔/✔/✔	✔/✔/✔
Eigen programma's / individuele instellingen	–/✔	–/✔	–/✔
Onderhoudsgemak			
Ovenruimte met PerfectClean en katalytische achterwand	✔	✔	–
Pyrolysereiniging (zelfreiniging)	–	–	✔
Katalysator verwarmd / niet verwarmd	–/–	–/–	–/✔
CleanGlass-deur	✔	✔	✔
Veiligheid			
Koelsysteem met koel front (maximum 65°C)	✔	✔	✔
Veiligheidsuitschakeling / ingebruiknamebeveiliging	✔/✔	✔/✔	✔/✔
Technische gegevens			
Aansluitwaarde in kW / spanning in V / zekering in A	3,2 kW / 220-240 V / 16 A	3,2 kW / 220-240 V / 16 A	3,2 kW / 220-240 V / 16 A
Meegeleverde accessoires			
Bakplaat HBB 71 / bakplaat met gaatjes & PerfectClean HBBL 71	1/–	1/–	1/–
Universele bakplaat met PerfectCean HUBB 71	1	1	1
Braadrooster zonder / met PerfectClean HBBR 71 / PyroFit HBBR 72	1/–/–	–/1/–	–/–/1
FlexiClips zonder / met PerfectClean / PyroFit	1 paar /–/–	1 paar /–/–	–/–/ 1 paar
Uitneembare zijsteunen zonder / met PerfectClean / PyroFit	1 paar /–/–	–/1paar/–	–/–/ 1 paar
Indicatieve marktprijs			
Roestvrij staal CleanSteel (CS)	**€ 899**	**€ 1.399**	**€ 1.749**

Inbouwovens
(45 cm hoog)
PureLine

	H 7440 B	H 7840 BP
Basiskenmerken		
Volume ovenruimte	49 liter	49 liter
Aantal inschuifniveaus	3	3
Bediening	DirectSensor	M Touch
Temperatuurbereik	30°C - 300°C	30°C - 300°C
Verlichting	1 ledlamp	BrilliantLight
Pyrolysereiniging	–	✔
Spijzenthermometer / draadloze spijzenthermometer	–/–	✔/–
Hetelucht Plus / Eco-hetelucht / intensief bakken / ontdooien	✔/✔/✔/✔	✔/✔/✔/✔
Boven- en onderwarmte / onderwarmte / bovenwarmte	✔/✔/–	✔/✔/✔
Grill / kleine grill / grill met luchtcirculatie	✔/–/✔	✔/✔/✔
Profi-functie	✔	✔
Braadautomaat / garen op lage temperatuur	✔/–	✔/✔
Automatische programma's (aantal)	Tot 80	Tot 120
Energie-efficiëntieklasse (A+++ -D)	A+	A+
Restwarmtebenutting	✔	✔
Afmetingen in mm (b x h x d)	560 - 568 x 450 - 452 x 550	560 - 568 x 450 - 452 x 550
Miele-kenmerken		
TasteControl	✔	✔
MotionReact	–	✔
FoodView	–	✔
SoftOpen / SoftClose	✔/✔	✔/✔
Crisp-functie	✔	✔
Miele@home / MobileControl / WiFiConn@ct / RemoteService	✔/✔/✔/✔	✔/✔/✔/✔
Tjidsgestuurde stoompuncties bij profi	✔	✔
Display		
Verzinkbare knoppen	–	–
Datumweergave / uurweergave / kookwekker	✔/✔/✔	✔/✔/✔
Programmering begin / einde / duur bereidingstijd	✔/✔/✔	✔/✔/✔
Reële / gewenste / voorgeprogrammeerde temperatuur	✔/✔/✔	✔/✔/✔
Eigen programma's / individuele instellingen	20/✔	20/✔
Onderhoudsgemak		
Ovenruimte met PerfectClean en katalytische achterwand	✔	–
Pyrolysereiniging (zelfreiniging)	–	✔
Katalysator verwarmd / niet verwarmd	–/–	✔/–
CleanGlass-deur	✔	✔
Veiligheid		
Koelsysteem met koel front (maximum 65°C)	✔	✔
Veiligheidsuitschakeling / ingebruiknamebeveiliging	✔/✔	✔/✔
Technische gegevens		
Aansluitwaarde in kW / spanning in V / zekering in A	3,2 kW / 220-240 V / 16 A	3,2 kW / 220-240 V / 16 A
Meegeleverde accessoires		
Bakplaat HBB 71 / bakplaat met gaatjes & PerfectClean HBBL 71	1/–	1/–
Universele bakplaat met PerfectCean HUBB 71	1	1
Braadrooster zonder / met PerfectClean HBBR 71 / PyroFit HBBR 72	–/1/–	–/–/ 1
FlexiClips zonder / met PerfectClean / PyroFit	– / 1 paar /–	–/–/ 1 paar
Uitneembare zijsteunen zonder / met PerfectClean / PyroFit	– / 1 paar /–	–/–/ 1 paar
Indicatieve marktprijs		
Roestvrij staal CleanSteel (CS)	**€ 1.699**	**€ 3.499**

Inbouwovens
(90 cm breed)
PureLine

	H 2890 B	H 7890 BP
Basiskenmerken		
Volume ovenruimte	90 liter	90 liter
Aantal inschuifniveaus	3	3
Bediening	EasyControl	M Touch
Temperatuurbereik	50°C - 270°C	30°C - 300°C
Verlichting	2 halogeenlampen	BrilliantLight
Pyrolysereiniging	–	✔
Spijzenthermometer / draadloze spijzenthermometer	–/–	–/✔
Hetelucht Plus / Eco-hetelucht / intensief bakken / ontdooien	✔/✔/✔/✔	✔/✔/✔/✔
Boven- en onderwarmte / onderwarmte / bovenwarmte	✔/✔/–	✔/✔/✔
Grill / kleine grill / grill met luchtcirculatie	✔/–/✔	✔/✔/✔
Profi-functie	–	✔
Braadautomaat / garen op lage temperatuur	–/–	✔/✔
Automatische programma's (aantal)	0	Tot 120
Energie-efficiëntieklasse (A+++ -D)	A	A
Restwarmtebenutting	–	✔
Afmetingen in mm (b x h x d)	860 x 517 x 550	860 x 517 x 550
Miele-kenmerken		
TasteControl	–	–
MotionReact	–	✔
FoodView	–	✔
SoftOpen / SoftClose	✔/✔	✔/✔
Crisp-functie	–	✔
Miele@home / MobileControl / WiFiConn@ct / RemoteService	–/–/–/–	✔/✔/✔/✔
Tijdsgestuurde stoompuncties bij profi	–	✔
Display		
Verzinkbare knoppen	✔	–
Datumweergave / uurweergave / kookwekker	–/✔/✔	✔/✔/✔
Programmering begin / einde / duur bereidingstijd	–/✔/✔	✔/✔/✔
Reële / gewenste / voorgeprogrammeerde temperatuur	–/–/–	✔/✔/✔
Eigen programma's / individuele instellingen	–/✔	20/✔
Onderhoudsgemak		
Ovenruimte met PerfectClean en katalytische achterwand	✔	–
Pyrolysereiniging (zelfreiniging)	–	✔
Katalysator verwarmd / niet verwarmd	–/–	✔/–
CleanGlass-deur	✔	✔
Veiligheid		
Koelsysteem met koel front (maximum 65°C)	✔	✔
Veiligheidsuitschakeling / ingebruiknamebeveiliging	✔/✔	✔/✔
Technische gegevens		
Aansluitwaarde in kW / spanning in V / zekering in A	3,7 kW / 220-240 V / 16 A	5,6 kW / 220-240 V / 16 A
Meegeleverde accessoires		
Bakplaat HBB 71 / bakplaat met gaatjes & PerfectClean HBBL 71	1/–	1/–
Universele bakplaat met PerfectCean HUBB 71	1	1
Braadrooster zonder / met PerfectClean HBBR 71 / PyroFit HBBR 72	1/–/–	–/–/1
FlexiClips zonder / met PerfectClean / PyroFit	–/–/–	–/–/ 1 paar
Uitneembare zijsteunen zonder / met PerfectClean / PyroFit	1 paar /–/–	–/–/ 1 paar
Indicatieve marktprijs		
Roestvrij staal CleanSteel (CS)	**€ 3.699**	**€ 6.999**

Inbouwovens
(60 cm hoog)
BlackLine

EasyControl · PerfectClean · FlexiClip

DirectSensor S · WiFiConn@ct · PerfectClean · Profi · FlexiClip · Automatische programma's

DirectSensor · WiFiConn@ct · Pyrolyse · Profi · FlexiClip · Spijzen thermometer · Automatische programma's

	H 2765 BP	H 7165 BP	H 7365 BP
Basiskenmerken			
Volume ovenruimte	76 liter	76 liter	76 liter
Aantal inschuifniveaus	5	5	5
Bediening	EasyControl	DirectSensor S	DirectSensor
Temperatuurbereik	30°C - 280°C	30°C - 300°C	30°C - 300°C
Verlichting	1 halogeenlamp	1 halogeenlamp	1 ledlamp
Pyrolysereiniging	✔	✔	✔
Spijzenthermometer / draadloze spijzenthermometer	–/–	–/–	✔/–
Hetelucht Plus / Eco-hetelucht / intensief bakken / ontdooien	✔/✔/✔/–	✔/✔/✔/✔	✔/✔/✔/✔
Boven- en onderwarmte / onderwarmte / bovenwarmte	✔/✔/–	✔/✔/–	✔/✔/–
Grill / kleine grill / grill met luchtcirculatie	✔/–/✔	✔/–/✔	✔/–/✔
Profi-functie	–	✔	✔
Braadautomaat / garen op lage temperatuur	–/–	✔/–	✔/–
Automatische programma's (aantal)	0	Tot 30	Tot 80
Energie-efficiëntieklasse (A+++ -D)	A+	A+	A+
Restwarmtebenutting	–	–	✔
Afmetingen in mm (b x h x d)	560 - 568 x 590 - 595 x 550	560 - 568 x 590 - 595 x 550	560 - 568 x 590 - 595 x 550
Miele-kenmerken			
TasteControl	–	–	✔
MotionReact	–	–	–
FoodView	–	–	–
SoftOpen / SoftClose	✔/✔	✔/✔	✔/✔
Crisp-functie	–	–	✔
Miele@home / MobileControl / WiFiConn@ct / RemoteService	–/–/–	✔/✔/✔/✔	✔/✔/✔/✔
Tijdsgestuurde stoompuncties bij profi	–	–	✔
Display			
Verzinkbare knoppen	✔	–	–
Datumweergave / uurweergave / kookwekker	–/✔/✔	–/✔/✔	✔/✔/✔
Programmering begin / einde / duur bereidingstijd	–/✔/✔	✔/✔/✔	✔/✔/✔
Reële / gewenste / voorgeprogrammeerde temperatuur	✔/✔/✔	✔/✔/✔	✔/✔/✔
Eigen programma's / individuele instellingen	–/✔	–/✔	20/✔
Onderhoudsgemak			
Ovenruimte met PerfectClean en katalytische achterwand	–	–	–
Pyrolysereiniging (zelfreiniging)	✔	✔	✔
Katalysator verwarmd / niet verwarmd	–/–	–/✔	–/✔
CleanGlass-deur	✔	✔	✔
Veiligheid			
Koelsysteem met koel front (maximum 65°C)	✔	✔	✔
Veiligheidsuitschakeling / ingebruiknamebeveiliging	✔/✔	✔/✔	✔/✔
Technische gegevens			
Aansluitwaarde in kW / spanning in V / zekering in A	3,6 kW / 220-240 V / 16 A	3,7 kW / 220-240 V / 16 A	3,7 kW / 220-240 V / 16 A
Meegeleverde accessoires			
Bakplaat HBB 71 / bakplaat met gaatjes & PerfectClean HBBL 71	1/–	1/–	1/–
Universele bakplaat met PerfectCean HUBB 71	1	1	1
Braadrooster zonder / met PerfectClean HBBR 71 / PyroFit HBBR 72	1/–/–	–/1/–	–/–/1
FlexiClips zonder / met PerfectClean / PyroFit	1 paar /–/–	1 paar /–/–	–/– /1 paar
Uitneembare zijsteunen zonder / met PerfectClean / PyroFit	1 paar /–/–	– /1 paar/–	–/– /1 paar
Indicatieve marktprijs			
Roestvrij staal CleanSteel (CS)	**€ 1.249**	**€ 1.819**	**€ 2.249**

Inbouwovens
(60 cm hoog)
BlackLine

	H 7565 BP
Basiskenmerken	
Volume ovenruimte	76 liter
Aantal inschuifniveaus	5
Bediening	M Touch S
Temperatuurbereik	30°C - 300°C
Verlichting	BrilliantLight
Pyrolysereiniging	✔
Spijzenthermometer / draadloze spijzenthermometer	✔/–
Hetelucht Plus / Eco-hetelucht / intensief bakken / ontdooien	✔/✔/✔/✔
Boven- en onderwarmte / onderwarmte / bovenwarmte	✔/✔/✔
Grill / kleine grill / grill met luchtcirculatie	✔/✔/✔
Profi-functie	✔
Braadautomaat / garen op lage temperatuur	✔/✔
Automatische programma's (aantal)	Tot 120
Energie-efficiëntieklasse (A+++ -D)	A+
Restwarmtebenutting	✔
Afmetingen in mm (b x h x d)	560 - 568 x 590 - 595 x 550
Miele-kenmerken	
TasteControl	✔
MotionReact	✔
FoodView	–
SoftOpen / SoftClose	✔/✔
Crisp-functie	✔
Miele@home / MobileControl / WiFiConn@ct / RemoteService	✔/✔/✔/✔
Tjidsgestuurde stoompuncties bij profi	✔
Display	
Verzinkbare knoppen	–
Datumweergave / uurweergave / kookwekker	✔/✔/✔
Programmering begin / einde / duur bereidingstijd	✔/✔/✔
Reële / gewenste / voorgeprogrammeerde temperatuur	✔/✔/✔
Eigen programma's / individuele instellingen	20/✔
Onderhoudsgemak	
Ovenruimte met PerfectClean en katalytische achterwand	–
Pyrolysereiniging (zelfreiniging)	✔
Katalysator verwarmd / niet verwarmd	✔/–
CleanGlass-deur	✔
Veiligheid	
Koelsysteem met koel front (maximum 65°C)	✔
Veiligheidsuitschakeling / ingebruiknamebeveiliging	✔/✔
Technische gegevens	
Aansluitwaarde in kW / spanning in V / zekering in A	3,7 kW / 220-240 V / 16 A
Meegeleverde accessoires	
Bakplaat HBB 71 / bakplaat met gaatjes & PerfectClean HBBL 71	1/–
Universele bakplaat met PerfectCean HUBB 71	1
Braadrooster zonder / met PerfectClean HBBR 71 / PyroFit HBBR 72	–/–/1
FlexiClips zonder / met PerfectClean / PyroFit	–/– /1 paar
Uitneembare zijsteunen zonder / met PerfectClean / PyroFit	–/– /1 paar
Indicatieve marktprijs	
Roestvrij staal CleanSteel (CS)	**€ 2.749**

Inbouwovens
(60 cm hoog)
ContourLine

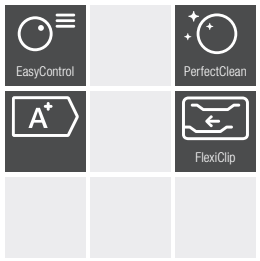

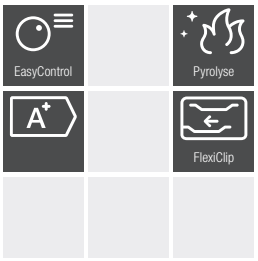

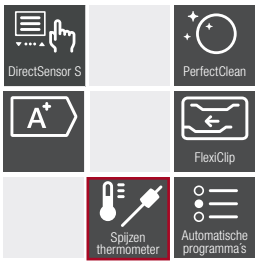

* Beschikbaar vanaf oktober 2020 t.e.m. oktober 2021.

	H 2760 B	H 2760 BP	H 7162 B*
Basiskenmerken			
Volume ovenruimte	76 liter	76 liter	76 liter
Aantal inschuifniveaus	5	5	5
Bediening	EasyControl	EasyControl	DirectSensor S
Temperatuurbereik	30°C - 250°C	30°C - 280°C	30°C - 300°C
Verlichting	1 halogeenlamp	1 halogeenlamp	1 halogeenlamp
Pyrolysereiniging	–	✔	–
Spijzenthermometer / draadloze spijzenthermometer	–/–	–/–	✔/–
Hetelucht Plus / Eco-hetelucht / intensief bakken / ontdooien	✔/✔/✔/✔	✔/✔/✔/–	✔/✔/✔/✔
Boven- en onderwarmte / onderwarmte / bovenwarmte	✔/✔/–	✔/✔/–	✔/✔/–
Grill / kleine grill / grill met luchtcirculatie	✔/–/✔	✔/–/✔	✔/–/✔
Profi-functie	–	–	–
Braadautomaat / garen op lage temperatuur	–/–	–/–	✔/–
Automatische programma's (aantal)	0	0	Tot 30
Energie-efficiëntieklasse (A+++ -D)	A+	A+	A+
Restwarmtebenutting	–	–	–
Afmetingen in mm (b x h x d)	560 - 568 x 590 - 595 x 550	560 - 568 x 590 - 595 x 550	560 - 568 x 590 - 595 x 550
Miele-kenmerken			
TasteControl	–	–	–
MotionReact	–	–	–
FoodView	–	–	–
SoftOpen / SoftClose	✔/✔	✔/✔	✔/✔
Crisp-functie	–	–	–
Miele@home / MobileControl / WiFiConn@ct / RemoteService	–/–/–	–/–/–	–/–/–
Tijdsgestuurde stoompuncties bij profi	–	–	–
Display			
Verzinkbare knoppen	✔	✔	–
Datumweergave / uurweergave / kookwekker	–/✔/✔	–/✔/✔	–/✔/✔
Programmering begin / einde / duur bereidingstijd	–/✔/✔	–/✔/✔	✔/✔/✔
Reële / gewenste / voorgeprogrammeerde temperatuur	✔/✔/✔	✔/✔/✔	✔/✔/✔
Eigen programma's / individuele instellingen	–/✔	–/✔	–/✔
Onderhoudsgemak			
Ovenruimte met PerfectClean en katalytische achterwand	✔	–	✔
Pyrolysereiniging (zelfreiniging)	–	✔	–
Katalysator verwarmd / niet verwarmd	–/–	–/–	–/–
CleanGlass-deur	✔	✔	✔
Veiligheid			
Koelsysteem met koel front (maximum 65°C)	✔	✔	✔
Veiligheidsuitschakeling / ingebruiknamebeveiliging	✔/✔	✔/✔	✔/✔
Technische gegevens			
Aansluitwaarde in kW / spanning in V / zekering in A	3,5 kW / 220-240 V / 16 A	3,6 kW / 220-240 V / 16 A	3,6 kW / 220-240 V / 16 A
Meegeleverde accessoires			
Bakplaat HBB 71 / bakplaat met gaatjes & PerfectClean HBBL 71	1/–	1/–	1/–
Universele bakplaat met PerfectCean HUBB 71	1	1	1
Braadrooster zonder / met PerfectClean HBBR 71 / PyroFit HBBR 72	1/–/–	1/–/–	–/1/–
FlexiClips zonder / met PerfectClean / PyroFit	1 paar /–/–	1 paar /–/–	1 paar /–/–
Uitneembare zijsteunen zonder / met PerfectClean / PyroFit	1 paar /–/–	1 paar /–/–	–/1 paar /–
Indicatieve marktprijs			
Roestvrij staal CleanSteel (CS)	**€ 899**	**€ 1.199**	**€ 1.199**

Inbouwovens
(60 cm hoog)
ContourLine

* Beschikbaar vanaf oktober 2020 t.e.m. oktober 2021.

	H 7162 BP*	H 7164 B	H 7164 BP
Basiskenmerken			
Volume ovenruimte	76 liter	76 liter	76 liter
Aantal inschuifniveaus	5	5	5
Bediening	DirectSensor S	DirectSensor S	DirectSensor S
Temperatuurbereik	30°C - 300°C	30°C - 300°C	30°C - 300°C
Verlichting	1 halogeenlamp	1 halogeenlamp	1 halogeenlamp
Pyrolysereiniging	✔	–	✔
Spijzenthermometer / draadloze spijzenthermometer	✔/–	–/–	–/–
Hetelucht Plus / Eco-hetelucht / intensief bakken / ontdooien	✔/✔/✔/✔	✔/✔/✔/✔	✔/✔/✔/✔
Boven- en onderwarmte / onderwarmte / bovenwarmte	✔/✔/–	✔/✔/–	✔/✔/–
Grill / kleine grill / grill met luchtcirculatie	✔/–/✔	✔/–/✔	✔/–/✔
Profi-functie	–	✔	✔
Braadautomaat / garen op lage temperatuur	✔/–	✔/–	✔/–
Automatische programma's (aantal)	Tot 30	Tot 30	Tot 30
Energie-efficiëntieklasse (A+++ -D)	A+	A+	A+
Restwarmtebenutting	–	–	–
Afmetingen in mm (b x h x d)	560 - 568 x 590 - 595 x 550	560 - 568 x 590 - 595 x 550	560 - 568 x 590 - 595 x 550
Miele-kenmerken			
TasteControl	–	–	–
MotionReact	–	–	–
FoodView	–	–	–
SoftOpen / SoftClose	✔/✔	✔/✔	✔/✔
Crisp-functie	–	–	–
Miele@home / MobileControl / WiFiConn@ct / RemoteService	–/–/–	✔/✔/✔/✔	✔/✔/✔/✔
Tijdsgestuurde stoompuncties bij profi	–	–	–
Display			
Verzinkbare knoppen	–	–	–
Datumweergave / uurweergave / kookwekker	–/✔/✔	–/✔/✔	–/✔/✔
Programmering begin / einde / duur bereidingstijd	✔/✔/✔	✔/✔/✔	✔/✔/✔
Reële / gewenste / voorgeprogrammeerde temperatuur	✔/✔/✔	✔/✔/✔	✔/✔/✔
Eigen programma's / individuele instellingen	–/✔	–/✔	–/✔
Onderhoudsgemak			
Ovenruimte met PerfectClean en katalytische achterwand	–	✔	–
Pyrolysereiniging (zelfreiniging)	✔	–	✔
Katalysator verwarmd / niet verwarmd	–/✔	–/–	–/✔
CleanGlass-deur	✔	✔	✔
Veiligheid			
Koelsysteem met koel front (maximum 65°C)	✔	✔	✔
Veiligheidsuitschakeling / ingebruiknamebeveiliging	✔/✔	✔/✔	✔/✔
Technische gegevens			
Aansluitwaarde in kW / spanning in V / zekering in A	3,6 kW / 220-240 V / 16 A	3,5 kW / 220-240 V / 16 A	3,6 kW / 220-240 V / 16 A
Meegeleverde accessoires			
Bakplaat HBB 71 / bakplaat met gaatjes & PerfectClean HBBL 71	1/–	1/–	1/–
Universele bakplaat met PerfectCean HUBB 71	1	1	1
Braadrooster zonder / met PerfectClean HBBR 71 / PyroFit HBBR 72	–/1/–	–/1/–	–/1/–
FlexiClips zonder / met PerfectClean / PyroFit	1 paar /–/–	1 paar /–/–	1 paar /–/–
Uitneembare zijsteunen zonder / met PerfectClean / PyroFit	–/1 paar /–	– /1 paar/–	– /1 paar/–
Indicatieve marktprijs			
Roestvrij staal CleanSteel (CS)	**€ 1.499**	**€ 1.529**	**€ 1.769**

Inbouwovens
(60 cm hoog)
ContourLine

	H 7364 BP
Basiskenmerken	
Volume ovenruimte	76 liter
Aantal inschuifniveaus	5
Bediening	DirectSensor
Temperatuurbereik	30°C - 300°C
Verlichting	1 ledlamp
Pyrolysereiniging	✔
Spijzenthermometer / draadloze spijzenthermometer	✔/–
Hetelucht Plus / Eco-hetelucht / intensief bakken / ontdooien	✔/✔/✔/✔
Boven- en onderwarmte / onderwarmte / bovenwarmte	✔/✔/–
Grill / kleine grill / grill met luchtcirculatie	✔/–/✔
Profi-functie	✔
Braadautomaat / garen op lage temperatuur	✔/–
Automatische programma's (aantal)	Tot 80
Energie-efficiëntieklasse (A+++ -D)	A+
Restwarmtebenutting	✔
Afmetingen in mm (b x h x d)	560 - 568 x 590 - 595 x 550
Miele-kenmerken	
TasteControl	✔
MotionReact	–
FoodView	–
SoftOpen / SoftClose	✔/✔
Crisp-functie	✔
Miele@home / MobileControl / WiFiConn@ct / RemoteService	✔/✔/✔/✔
Tjidsgestuurde stoompuncties bij profi	✔
Display	
Verzinkbare knoppen	–
Datumweergave / uurweergave / kookwekker	✔/✔/✔
Programmering begin / einde / duur bereidingstijd	✔/✔/✔
Reële / gewenste / voorgeprogrammeerde temperatuur	✔/✔/✔
Eigen programma's / individuele instellingen	20/✔
Onderhoudsgemak	
Ovenruimte met PerfectClean en katalytische achterwand	–
Pyrolysereiniging (zelfreiniging)	✔
Katalysator verwarmd / niet verwarmd	–/✔
CleanGlass-deur	✔
Veiligheid	
Koelsysteem met koel front (maximum 65°C)	✔
Veiligheidsuitschakeling / ingebruiknamebeveiliging	✔/✔
Technische gegevens	
Aansluitwaarde in kW / spanning in V / zekering in A	3,6 kW / 220-240 V / 16 A
Meegeleverde accessoires	
Bakplaat HBB 71 / bakplaat met gaatjes & PerfectClean HBBL 71	1/–
Universele bakplaat met PerfectCean HUBB 71	1
Braadrooster zonder / met PerfectClean HBBR 71 / PyroFit HBBR 72	–/–/1
FlexiClips zonder / met PerfectClean / PyroFit	–/– /1 paar
Uitneembare zijsteunen zonder / met PerfectClean / PyroFit	–/– /1 paar
Indicatieve marktprijs	
Roestvrij staal CleanSteel (CS)	**€ 2.199**

OVENS MET MICROGOLFOVEN

De opvallendste kenmerken* op een rijtje

Exclusief Miele

Automatische programma's

Lekkere gerechten in een handomdraai. Brood, gebak of vlees – alles wordt volledig automatisch bereid.

Spijzenthermometer

Comfortabele controle: de resttijdweergave geeft aan wanneer uw gerecht perfect gegaard is.

Quick & Gentle – microgolfovenelementen

Met de nieuwe Quick & Gentle combineert u de conventionele ovenverwarming voor het eerst met de perfect instelbare microgolfovenelementen – helemaal zoals u het wilt. Dat resulteert in een kortere bereidingsduur en volledig naar uw smaak gegaarde gerechten. U kunt daarbij de innovatieve invertertechnologie gebruiken voor nog meer flexibiliteit bij de bereiding van uw dagelijkse kost.

3-in-1

Eén enkel toestel levert u het perfecte menu op. U kiest zelf of u de microgolf-, oven- of combinatieprogramma's gebruikt.

Roestvrijstalen bereidingsruimte met PerfectClean en linnenstructuur

Eenvoudige reiniging: het speciale oppervlak met linnenstructuur is krasbestendig en heeft een PerfectClean-laag.

Inbouwovens met microgolfoven

PureLine

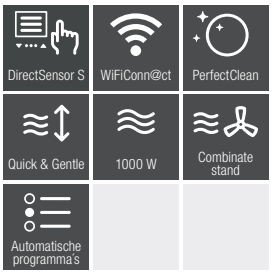

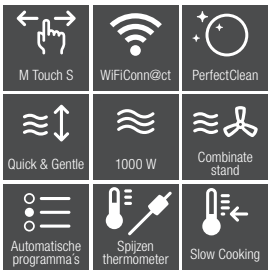

	H 7240 BM	H 7440 BM	H 7640 BM
Basiskenmerken			
Volume ovenruimte	43 liter	43 liter	43 liter
Aantal inschuifniveaus	3	3	3
Bediening	DirectSensor S	DirectSensor	M Touch S
Temperatuurbereik oven	30°C - 250°C	30°C - 250°C	30°C - 250°C
Vermogens microgolf in W	80/150/300/450/600/850/1000	80/150/300/450/600/850/1000	80/150/300/450/600/850/1000
Verlichting	1 ledlamp	1 ledlamp	1 ledlamp
Spijzenthermometer	–	–	✔
Hetelucht Plus / eco-hetelucht / ontdooien	✔/✔/✔	✔/✔/✔	✔/✔/✔
Boven- en onderwarmte / onderwarmte / intensief bakken	–/–/–	–/–/–	✔/✔/✔
Grill / grill met luchtcirculatie	✔/✔	✔/✔	✔/✔
Automatische programma's (aantal)	Tot 30	Tot 80	Tot 120
Braadautomaat / garen op lage temperatuur	✔/–	✔/–	✔/✔
Microgolf met Hetelucht Plus / braadautomaat	✔/✔	✔/✔	✔/✔
Restwarmtebenutting	–	✔	✔
Afmetingen in mm (b x h x d)	560 - 568 x 450 - 452 x 550	560 - 568 x 450 - 452 x 550	560 - 568 x 450 - 452 x 550
Miele-kenmerken			
Quick & Gentle	✔	✔	✔
Warmhouden / crisp-functie	✔/–	✔/–	✔/✔
SoftOpen / SoftClose	✔/✔	✔/✔	✔/✔
Miele@home / MobileControl / WiFiConn@ct / RemoteService	✔/✔/✔/✔	✔/✔/✔/✔	✔/✔/✔/✔
Popcorn-functie	✔	✔	✔
Display			
Datumweergave / uurweergave / kookwekker	–/✔/✔	✔/✔/✔	✔/✔/✔
Programmering begin / einde / duur bereidingstijd	✔/✔/✔	✔/✔/✔	✔/✔/✔
Reële / gewenste / voorgeprogrammeerde temperatuur	✔/✔/✔	✔/✔/✔	✔/✔/✔
Eigen programma's / individuele instellingen	–/✔	20/✔	20/✔
Onderhoudsgemak			
Roestvrijstalen ovenruimte met linnenstructuur en PerfectClean	✔	✔	✔
CleanGlass-deur	✔	✔	✔
Veiligheid			
Koelsysteem met koel front	✔	✔	✔
Veiligheidsuitschakeling / ingebruiknamebeveiliging	✔/✔	✔/✔	✔/✔
Technische gegevens			
Aansluitwaarde in kW	2,2 kW	2,2 kW	2,2 kW
Spanning in V	220 - 240 V	220 - 240 V	220 - 240 V
Zekering in A	16 A	16 A	16 A
Meegeleverde accessoires			
Glazen schaal HGS 100	1	1	1
Braadrooster met PerfectClean	1	1	1
Indicatieve marktprijs			
Roestvrij staal CleanSteel **(CS)**	**€ 1.499**	**€ 1.899**	**€ 2.299**

Inbouwovens met microgolfoven

PureLine

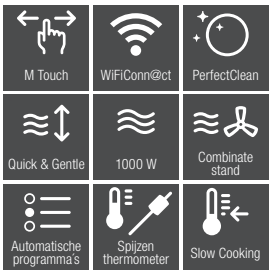

	H 7840 BM
Basiskenmerken	
Volume ovenruimte	43 liter
Aantal inschuifniveaus	3
Bediening	M Touch
Temperatuurbereik oven	30°C - 250°C
Vermogens microgolf in W	80/150/300/450/600/850/1000
Verlichting	1 ledlamp
Spijzenthermometer	✔
Hetelucht Plus / eco-hetelucht / ontdooien	✔/✔/✔
Boven- en onderwarmte / onderwarmte / intensief bakken	✔/✔/✔
Grill / grill met luchtcirculatie	✔/✔
Automatische programma's (aantal)	Tot 120
Braadautomaat / garen op lage temperatuur	✔/✔
Microgolf met Hetelucht Plus / braadautomaat	✔/✔
Restwarmtebenutting	✔
Afmetingen in mm (b x h x d)	560 - 568 x 450 - 452 x 550
Miele-kenmerken	
Quick & Gentle	✔
Warmhouden / crisp-functie	✔/✔
SoftOpen / SoftClose	✔/✔
Miele@home / MobileControl / WiFiConn@ct / RemoteService	✔/✔/✔/✔
Popcorn-functie	✔
Display	
Datumweergave / uurweergave / kookwekker	✔/✔/✔
Programmering begin / einde / duur bereidingstijd	✔/✔/✔
Reële / gewenste / voorgeprogrammeerde temperatuur	✔/✔/✔
Eigen programma's / individuele instellingen	20/✔
Onderhoudsgemak	
Roestvrijstalen ovenruimte met linnenstructuur en PerfectClean	✔
CleanGlass-deur	✔
Veiligheid	
Koelsysteem met koel front	✔
Veiligheidsuitschakeling / ingebruiknamebeveiliging	✔/✔
Technische gegevens	
Aansluitwaarde in kW	3,2 kW
Spanning in V	220 - 240 V
Zekering in A	16 A
Meegeleverde accessoires	
Glazen schaal HGS 100	2
Braadrooster met PerfectClean	1
Indicatieve marktprijs	
Roestvrij staal CleanSteel **(CS)**	**€ 2.699**

Inbouwovens met microgolfoven

ContourLine

	H 7140 BM	H 7340 BM
Basiskenmerken		
Volume ovenruimte	43 liter	43 liter
Aantal inschuifniveaus	3	3
Bediening	DirectSensor S	DirectSensor
Temperatuurbereik oven	30°C - 250°C	30°C - 250°C
Vermogens microgolf in W	80/150/300/450/600/850/1000	80/150/300/450/600/850/1000
Verlichting	1 ledlamp	1 ledlamp
Spijzenthermometer	–	–
Hetelucht Plus / eco-hetelucht / ontdooien	✔/✔/✔	✔/✔/✔
Boven- en onderwarmte / onderwarmte / intensief bakken	–/–/–	–/–/–
Grill / grill met luchtcirculatie	✔/✔	✔/✔
Automatische programma's (aantal)	Tot 30	Tot 80
Braadautomaat / garen op lage temperatuur	✔/–	✔/–
Microgolf met Hetelucht Plus / braadautomaat	✔/✔	✔/✔
Restwarmtebenutting	–	✔
Afmetingen in mm (b x h x d)	560 - 568 x 450 - 452 x 550	560 - 568 x 450 - 452 x 550
Miele-kenmerken		
Quick & Gentle	✔	✔
Warmhouden / crisp-functie	✔/–	✔/–
SoftOpen / SoftClose	✔/✔	✔/✔
Miele@home / MobileControl / WiFiConn@ct / RemoteService	✔/✔/✔/✔	✔/✔/✔/✔
Popcorn-functie	✔	✔
Display		
Datumweergave / uurweergave / kookwekker	–/✔/✔	✔/✔/✔
Programmering begin / einde / duur bereidingstijd	✔/✔/✔	✔/✔/✔
Reële / gewenste / voorgeprogrammeerde temperatuur	✔/✔/✔	✔/✔/✔
Eigen programma's / individuele instellingen	–/✔	20/✔
Onderhoudsgemak		
Roestvrijstalen ovenruimte met linnenstructuur en PerfectClean	✔	✔
CleanGlass-deur	✔	✔
Veiligheid		
Koelsysteem met koel front	✔	✔
Veiligheidsuitschakeling / ingebruiknamebeveiliging	✔/✔	✔/✔
Technische gegevens		
Aansluitwaarde in kW	2,2 kW	2,2 kW
Spanning in V	220 - 240 V	220 - 240 V
Zekering in A	16 A	16 A
Meegeleverde accessoires		
Glazen schaal HGS 100	1	1
Braadrooster met PerfectClean	1	1
Indicatieve marktprijs		
Roestvrij staal CleanSteel **(CS)**	**€ 1.449**	**€ 1.899**

Miele

MICROGOLFOVENS

De opvallendste kenmerken* op een rijtje

Exclusief Miele

XL-bereidingsruimte

Met een bruikbaar volume van 46 liter biedt ons toestel met TopControl-bediening u alle ruimte voor creativiteit die u bovendien flexibel kunt invullen.

Automatische programma's

Tover moeiteloos gerechten op tafel! Stel eenvoudig het gewenste programma en bijvoorbeeld het gewicht in en de microgolfoven doet de rest.

Roestvrijstalen bereidingsruimte

Uitermate doeltreffend. De binnenruimte uit roestvrij staal zorgt voor een optimale verdeling van de golven in de oven en is eenvoudig schoon te maken.

EasySensor

Een heruitgevonden klassieker. Ook de SideControl-toestellen van Miele zijn nu met een touch-bediening uitgerust.

QuickStart-functie voor microgolf

Bespaar tijd en kies direct voor het hoogste microgolfvermogen zoals u gewoon bent.

Combinatiestand

Bespaar tijd en behaal betere resultaten door uw bereidingen gelijkmatig te laten garen en bruinen in de combinatiestand.

* naargelang het model

Draairichting van de deur

TopControl (TC)

Ga voor een perfect homogeen keukendesign. De Miele-microgolfovens met het bedieningspaneel bovenaan sluiten naadloos aan op het ontwerp van de andere Miele-inbouwtoestellen. U kunt in uw keuken integreren waar u maar wilt. De deur gaat – net als bij een traditionele oven – naar beneden open. Door de bediening aan de bovenkant hebt u meer binnenruimte.

SideControl (SC)

Ook onze toestellen met SideControl met een klassiek bedieningspaneel aan de zijkant passen perfect bij uw andere Miele-inbouwtoestellen.
U kunt de SideControl-inbouwtoestellen enkel verticaal combineren met andere Miele-apparatuur of afzonderlijk installeren. De deur opent zijdelings.

Functies

Onze microgolfovens zijn er niet enkel om gerechten op te warmen of te ontdooien, ze verrichten ware culinaire wonderen. Laat u verrassen door de verschillende mogelijkheden die uw Miele-microgolfoven u te bieden heeft.

Pure microgolfovens

Zelfs het solo-toestel overstijgt ongetwijfeld al uw verwachtingen. U warmt er bijvoorbeeld gemakkelijk een glas melk in op, u kunt er uw confituur mee laten inkoken, chocolade smelten, groenten garen, vis ontdooien of amandelen ontvellen.

Microgolfovens met grill

Een krokant korstje lukt ook in de microgolf. Met de geïntegreerde kwartsgrill kunt u uw bereidingen na het garen nog even gratineren. Of u gebruikt hem om te braden of te grillen. Uw toasts, groenten of scampi's smaken nog beter als ze knapperig en gegrild zijn. Er is niets lekkerders dan een ovenschotel met groentjes mét een heerlijke kaaskorst, toch?

Vrijstaande microgolfovens

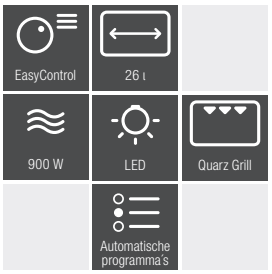

	M 6012 SC
Basiskenmerken	
Volume ovenruimte	26 liter
Draaiplateau diameter in mm	325
Hoogte ovenruimte in mm	207
SideControl (SC) / TopControl (TC)	SC
Bediening	EasyControl
Vermogens microgolf in W	80/150/300/450/600/750/900
Vermogen grill in W	800
Verlichting	1 ledlamp
Opstelling bij ovens	Enkel verticaal
Afmetingen in mm (b x h x d)	520 x 305 x 422
Miele-kenmekren	
Kwartsgrill	✔
SoftOpen / SoftClose	–/ –
Popcorn-functie	–
Display	
Uurweergave / kookwekker	✔/✔
Programmering einde / duur bereidingstijd	–/✔
Quick-microgolf	✔
Automatische programma's	✔
Combinatiestand microgolf met grill	✔
Individuele instellingen	✔
Onderhoudsgemak	
Roestvrijstalen ovenruimte	✔
CleanGlass-deur	–
Veiligheid	
Koelsysteem met koel front	✔
Ingebruiknamebeveiliging	✔
Veiligheidsuitschakeling	✔
Technische gegevens	
Aansluitwaarde in kW	2,3 kW
Spanning in V	220 – 240 V
Zekering in A	10 A
Meegeleverde accessoires	
Grillrooster	1
Glazen schaal	1
Indicatieve marktprijs	
Roestvrij staal CleanSteel **(CS)**	**€ 599**

Inbouwmicrogolfovens

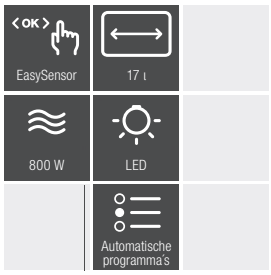

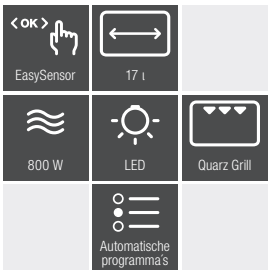

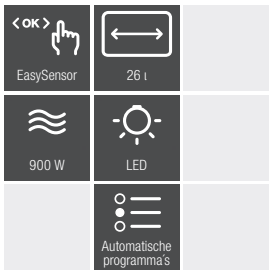

*Enkel in verticale opstelling te gebruiken

	M 2230 SC*	M 2234 SC*	M 2240 SC*
Basiskenmerken			
Volume ovenruimte	17 liter	17 liter	26 liter
Draaiplateau diameter in mm	272	272	325
Hoogte ovenruimte in mm	202	202	207
SideControl (SC) / TopControl (TC)	SC	SC	SC
Bediening	EasySensor	EasySensor	EasySensor
Vermogens microgolf in W	80/150/300/450/600/750/800	80/150/300/450/600/750/800	80/150/300/450/600/750/900
Vermogen grill in W	–	800	–
Verlichting	1 ledlamp	1 ledlamp	1 ledlamp
Opstelling bij ovens	Enkel verticaal	Enkel verticaal	Enkel verticaal
Afmetingen in mm (b x h x d)	562 - 568 x 352 - 362 x 310	562 - 568 x 350 - 362 x 310	562 - 568 x 450 - 452 x 550
Miele-kenmekren			
Kwartsgrill	–	✔	–
SoftOpen / SoftClose	–/ –	–/ –	–/ –
Popcorn-functie	–	–	–
Display			
Uurweergave / kookwekker	✔/✔	✔/✔	✔/✔
Programmering einde / duur bereidingstijd	–/✔	–/✔	–/✔
Quick-microgolf	✔	✔	✔
Automatische programma's	✔	✔	✔
Combinatiestand microgolf met grill	–	✔	–
Individuele instellingen	✔	✔	✔
Onderhoudsgemak			
Roestvrijstalen ovenruimte	✔	✔	✔
CleanGlass-deur	–	–	–
Veiligheid			
Koelsysteem met koel front	–	✔	–
Ingebruiknamebeveiliging	✔	✔	✔
Veiligheidsuitschakeling	✔	✔	✔
Technische gegevens			
Aansluitwaarde in kW	1,3 kW	1,3 kW	1,3 kW
Spanning in V	220 – 240 V	220 – 240 V	220 – 240 V
Zekering in A	10 A	10 A	10 A
Meegeleverde accessoires			
Grillrooster	–	1	–
Glazen schaal	–	1	–
Indicatieve marktprijs			
Obsidiaanzwart **(OBSW)**	**€ 799**	**€ 849**	**€ 929**

Inbouwmicrogolfovens

PureLine & ContourLine

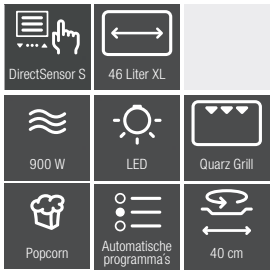

	M 7240 TC	M 7244 TC	M 7140 TC
Basiskenmerken			
Volume ovenruimte	46 liter	46 liter	46 liter
Draaiplateau diameter in mm	406	406	406
Hoogte ovenruimte in mm	232	232	232
SideControl (SC) / TopControl (TC)	TC	TC	TC
Bediening	DirectSensor S	DirectSensor S	DirectSensor S
Vermogens microgolf in W	80/150/300/450/600/750/900	80/150/300/450/600/750/900	80/150/300/450/600/750/900
Vermogen grill in W	–	1.500	–
Verlichting	1 ledlamp	1 ledlamp	1 ledlamp
Opstelling bij ovens	Verticaal en horizontaal	Verticaal en horizontaal	Verticaal en horizontaal
Afmetingen in mm (b x h x d)	562 - 568 x 450 - 452 x 550	562 - 568 x 450 - 452 x 550	562 - 568 x 450 - 452 x 550
Miele-kenmerken			
Kwartsgrill	–	✔	–
SoftOpen / SoftClose	✔/✔	✔/✔	✔/✔
Popcorn-functie	✔	✔	✔
Display			
Uurweergave / kookwekker	✔/✔	✔/✔	✔/✔
Programmering einde / duur bereidingstijd	✔/✔	✔/✔	✔/✔
Quick-microgolf	✔	✔	✔
Automatische programma's	✔	✔	✔
Combinatiestand microgolf met grill	–	✔	–
Individuele instellingen	✔	✔	✔
Onderhoudsgemak			
Roestvrijstalen ovenruimte	✔	✔	✔
CleanGlass-deur	✔	✔	✔
Veiligheid			
Koelsysteem met koel front	–	✔	–
Ingebruiknamebeveiliging	✔	✔	✔
Veiligheidsuitschakeling	✔	✔	✔
Technische gegevens			
Aansluitwaarde in kW	1,6 kW	1,6 kW	1,6 kW
Spanning in V	220 – 240 V	220 – 240 V	220 – 240 V
Zekering in A	10 A	10 A	10 A
Meegeleverde accessoires			
Grillrooster	–	1	–
Glazen schaal	–	1	–
Indicatieve marktprijs			
PureLine - Roestvrij staal CleanSteel **(CS)**	**€ 1.149**	**€ 1.349**	**€ 1.149**

Miele

KOFFIEMACHINES

De opvallendste kenmerken* op een rijtje

Inbouw of vrijstaand?

Het geschikte toestel afgestemd op uw behoefte
Naargelang de inrichting van uw keuken en uw eigen voorkeur laat Miele u de keuze tussen zijn inbouw- of vrijstaande koffiemachines. Zo vindt u altijd het geschikte toestel, perfect afgestemd op uw behoefte.

Perfect geïntegreerd
Een Miele-koffiemachine past perfect in een nis van 45 cm hoog. In een verticale of horizontale combinatie met andere inbouwtoestellen komt zo het volmaakte totaalplaatje tot stand. Het inbouwtoestel is daarnaast ook optioneel met leidingwateraansluiting verkrijgbaar. Door de rechtstreekse aansluiting op de waterleiding hoeft het waterreservoir niet manueel te worden bijgevuld

Exclusief Miele

CoffeeSelect
Met CoffeeSelect heeft u maar liefst drie bonenreservoirs. Zo kunt u kiezen om in de ochtend een sterke espresso te nemen, in de middag een heerlijke latte en 's avonds cafeïnevrij. Aan u de keuze.

AutoClean en AutoDescale
Voor de beste kwaliteit van elk kopje koffie is het schoonhouden van uw koffiemachine essentieel. Gelukkig gebeurt dat volledig automatisch. Met het plaatsen van cartridges in de koffiemachine worden de leidingen optimaal gereinigd en de machine regelmatig gespoeld en ontkalkt.

CupSensor[1]
De CupSensor herkent de hoogte van het kopje of glas en brengt de uitloop van de koffie automatisch in de juiste positie. Hierdoor wordt het spatten van koffie en melk voorkomen en is een perfecte koffietemperatuur en mooie cremalaag gegarandeerd. Na de bereiding gaat de schenktuit een centimeter naar boven zodat u het kopje gemakkelijk mee kunt nemen.

EasyClick-melksysteem
Het handige EasyClick-melksysteem kan heel snel en eenvoudig worden vastgeklikt aan de voorzijde van het toestel. Dankzij de glazen melkkan ziet u in één oogopslag hoeveel melk er nog aanwezig is. De melkkan kan zo gemakkelijk in de koelkast geplaatst worden.

* naargelang het model
[1] Patent: EP 2454977 B1

Inbouwkoffiemachines

PureLine & VitroLine

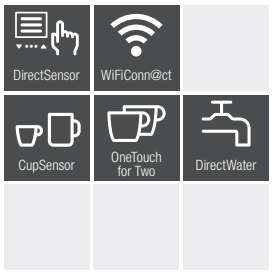

	CVA 7440	CVA 7445
Gebruiksvoordelen		
AromaticSystemFresh / CoffeeSelect	✔/–	✔/–
OneTouch-(for Two)-functie	✔	✔
Aroma-behoudend roestvrijstalen kegelmaalwerk / maalgraad instelbaar	✔/✔	✔/✔
Gebruikersprofielen programmeerbaar	10	10
Maalhoeveelheid / waterhoeveelheid / temperatuur programmeerbaar	✔/✔/✔	✔/✔/✔
Melkhoeveelheid / melkschuimhoeveelheid / bevochtigen programmeerbaar	✔/✔/✔	✔/✔/✔
Drankspecialiteiten		
Selecteerbarre drankspecialiteiten instelbaar	20 - 300 ml	20 - 300 ml
Ristretto / espresso / koffie / lungo	✔/✔/✔/✔	✔/✔/✔/✔
Cappuccino / latte macchiato / cappuccino italiano	✔/✔/✔	✔/✔/✔
Espresso macchiato / caffè americano / long black	✔/✔/✔	✔/✔/✔
Flat white / café au lait / caffè Latte	✔/✔/✔	✔/✔/✔
Warme melk / melkschuim / warm water	✔/✔/✔	✔/✔/✔
Zwarte thee / kruidenthee / vruchtenthee / groene thee	✔/✔/✔/✔	✔/✔/✔/✔
Witte thee / Japanse thee / chai latte	✔/✔/✔	✔/✔/✔
Koffiekan / theekan	✔/✔	✔/✔
DoubleShot-functie / dubbele afname	✔/✔	✔/✔
Expertmodus (verminderen hoeveelheid tijdens afname)	✔	✔
Bedieningsgemak		
Display / MultiLingua	DirectSensor /✔	DirectSensor /✔
CupSensor, motorisch in hoogte verstelbare dranktuit in mm	40 - 165 mm	40 - 165 mm
DirectWater (verswateraansluiting)	–	✔
PerformanceMode / MotionReact	✔/–	✔/–
MyMiele / help-functie / BrilliantLight / EasyClick-melkreservoir	–/– /✔/✔	–/– /✔/✔
ComfortDoor (110° - bij levering)/(zonder begrenzer van 175° mogelijk)	✔	✔
Twee uitneembare bonenreservoirs	300 g / 300 g	300 g / 300 g
Inhoud waterreservoir / melkreservoir	2.700 ml / 700 ml	2.700 ml / 700 ml
Inhoud reservoir voor koffiebezinksel bij 14 g / afdruipschaal	17 stuks / 1.600 ml	17 stuks / 1.600 ml
Weergave datum / uur (12u - 24u-weergave)	✔/✔	✔/✔
Inschakel- en uitschakeltijd programmeerbaar / Standby-tijd programmeerbaar	✔/✔	✔/✔
Efficiëntie en duurzaamheid		
Energiebesparende ECO-stand inschakelbaar	✔	✔
Onderhoudsgemak		
Comfortabel reinigingsprogramma / manueel ontkalken	✔/✔	✔/✔
Automatische spoelfunctie / waterhardheid instelbaar	✔/✔	✔/✔
Automatische spoelfunctie voor de melkleiding vanuit het waterreservoir	✔	✔
ComfortClean - vaatwasserbestendige onderdelen	✔	✔
Uitneembare melkleiding / uitneembaar filtersysteem	✔/✔	✔/✔
Thuisnetwerk		
Miele@home / MobileControl	✔/✔	✔/✔
RemoteService / WiFiConn@ct / SuperVision-weergave	✔/✔/–	✔/✔/–
Veiligheid		
Ingebruiknamebeveiliging	✔	✔
Technische gegevens		
Afmetingen in mm (b x h x d)	560 - 568 x 448 - 452 x 500	560 - 568 x 448 - 452 x 550
Aansluitwaarde in kW / spanning in V / vermogen in A	1,5 / 220 - 240 / 10	1,5 / 220 - 240 / 10
Meegeleverde accessoires		
Melkreservoir - Glas (EasyClick-melksysteem)	✔	✔
Ontkalkingstabletten / reinigingsmiddel filtersysteem en melkleidingen	✔/✔	✔/✔
Indicatieve marktprijs		
Roestvrij staal CleanSteel **(CS)**	**€ 2.599**	**€ 2.849**

Inbouwkoffiemachines

PureLine & VitroLine

	CVA 7840	CVA 7845
Gebruiksvoordelen		
AromaticSystemFresh / CoffeeSelect	✔/✔	✔/✔
OneTouch-(for Two)-functie	✔	✔
Aroma-behoudend roestvrijstalen kegelmaalwerk / maalgraad instelbaar	✔/✔	✔/✔
Gebruikersprofielen programmeerbaar	10	10
Maalhoeveelheid / waterhoeveelheid / temperatuur programmeerbaar	✔/✔/✔	✔/✔/✔
Melkhoeveelheid / melkschuimhoeveelheid / bevochtigen programmeerbaar	✔/✔/✔	✔/✔/✔
Drankspecialiteiten		
Selecteerbare drankspecialiteiten instelbaar	20 - 300 ml	20 - 300 ml
Ristretto / espresso / koffie / lungo	✔/✔/✔/✔	✔/✔/✔/✔
Cappuccino / latte macchiato / cappuccino italiano	✔/✔/✔	✔/✔/✔
Espresso macchiato / caffè americano / long black	✔/✔/✔	✔/✔/✔
Flat white / café au lait / caffè Latte	✔/✔/✔	✔/✔/✔
Warme melk / melkschuim / warm water	✔/✔/✔	✔/✔/✔
Zwarte thee / kruidenthee / vruchtenthee / groene thee	✔/✔/✔/✔	✔/✔/✔/✔
Witte thee / Japanse thee / chai latte	✔/✔/✔	✔/✔/✔
Koffiekan / theekan	✔/✔	✔/✔
DoubleShot-functie / dubbele afname	✔/✔	✔/✔
Expertmodus (verminderen hoeveelheid tijdens afname)	✔	✔
Bedieningsgemak		
Display / MultiLingua	M Touch /✔	M Touch /✔
CupSensor, motorisch in hoogte verstelbare dranktuit in mm	40 - 165 mm	40 - 165 mm
DirectWater (verswateraansluiting)	–	✔
PerformanceMode / MotionReact	✔/✔	✔/✔
MyMiele / help-functie / BrilliantLight / EasyClick-melkreservoir	✔/✔/✔/✔	✔/✔/✔/✔
ComfortDoor (110° - bij levering)/(zonder begrenzer van 175° mogelijk)	✔	✔
Twee uitneembare bonenreservoirs	300 g / 150 g / 150 g	300 g / 150 g / 150 g
Inhoud waterreservoir / melkreservoir	2.700 ml / 700 ml	2.700 ml / 700 ml
Inhoud reservoir voor koffiebezinksel bij 14 g / afdruipschaal	17 stuks / 1.600 ml	17 stuks / 1.600 ml
Weergave datum / uur (12u - 24u-weergave)	✔/✔	✔/✔
Inschakel- en uitschakeltijd programmeerbaar / Standby-tijd programmeerbaar	✔/✔	✔/✔
Efficiëntie en duurzaamheid		
Energiebesparende ECO-stand inschakelbaar	✔	✔
Onderhoudsgemak		
Comfortabel reinigingsprogramma / manueel ontkalken	✔/✔	✔/✔
Automatische spoelfunctie / waterhardheid instelbaar	✔/✔	✔/✔
Automatische spoelfunctie voor de melkleiding vanuit het waterreservoir	✔	✔
ComfortClean - vaatwasserbestendige onderdelen	✔	✔
Uitneembare melkleiding / uitneembaar filtersysteem	✔/✔	✔/✔
Thuisnetwerk		
Miele@home / MobileControl	✔/✔	✔/✔
RemoteService / WiFiConn@ct / SuperVision-weergave	✔/✔/✔	✔/✔/✔
Veiligheid		
Ingebruiknamebeveiliging	✔	✔
Technische gegevens		
Afmetingen in mm (b x h x d)	560 - 568 x 448 - 452 x 500	560 - 568 x 448 - 452 x 550
Aansluitwaarde in kW / spanning in V / vermogen in A	1,5 / 220 - 240 / 10	1,5 / 220 - 240 / 10
Meegeleverde accessoires		
Melkreservoir - Glas (EasyClick-melksysteem)	✔	✔
Ontkalkingscartridge / AutoCleaner	✔/✔	✔/✔
Indicatieve marktprijs		
Roestvrij staal CleanSteel **(CS)**	**€ 3.349**	**€ 3.499**

Vrijstaande koffiemachines

CM 5 Silence

	CM 5310 Silence	CM 5510 Silence
	DirectSensor	DirectSensor
	OneTouch for Two	OneTouch for Two
	Cleaning Programmes	Cleaning Programmes
Model		
Vrijstaande koffiezetautomaat met maalsysteem	✔	✔
Design		
Display	DirectSensor	DirectSensor
Drankspecialiteiten		
Espresso / koffie / lungo / ristretto	✔/✔/✔/✔	✔/✔/✔/✔
Cappuccino / caffè latte / cappuccino Italiano / café au lait	✔/✔/–/–	✔/✔/–/–
Latte macchiato / espresso macchiato / flat white / caffè Americano / long black	✔/–/–/–/–	✔/–/–/–/–
Heet water / warme melk / melkschuim	–/✔/✔	✔/✔/✔
Groene / zwarte / witte / Japanse / kruiden- / vruchtenthee	–/–/–/–/–	–/–/–/–/–
Gebruiksvoordelen		
OneTouch- / OneTouch for Two-bereiding	✔/✔	✔/✔
Aroma-behoudend roestvrijstalen kegelmaalwerk	AromaticSystem	AromaticSystem
Tweede koffiesoort in de vorm van poederkoffie	✔	✔
Genietersprofielen programmeerbaar	–	2
Maalgraad instelbaar / koffiehoeveelheid	✔/✔	✔/✔
Waterhoeveelheid / watertemperatuur programmeerbaar	✔/✔	✔/✔
Melk / melkschuimhoeveelheid programmeerbaar	✔/✔	✔/✔
Bevochtigen- / koffiekan-functie	✔ / 3 tot 6 tassen	✔ / 3 tot 6 tassen
Bedieningsgemak		
Individuele taalkeuze/ tijdweergave / datumweergave	✔/–/–	✔/–/–
CupSensor / BrilliantLight	–/–	–/–
Traploze verstelbaarheid in de hoogte van de dranktuit in cm	8,0 - 13,5	8,0 - 13,5
Verwarmd zetvlak	–	–
Uitneembaar bonenreservoir / Nespresso-capsules	–/–	–/–
Capaciteit van het koffiebonenreservoir in g	200	200
Capaciteit reservoir voor koffiebezinksel in aantal bereidingen	7	7
Capaciteit van het waterreservoir in l	1,3	1,3
Programmeerbare in- / uitschakelautomaat	–/–	–/–
Stand-by-tijd programmeerbaar / aanduiding in uur	✔/–	✔/–
Verswateraansluiting / reservoir	–/✔	–/✔
Onderhoudsgemak		
Handige reinigingsprogramma's / ComfortClean	✔/✔	✔/✔
Automatische ontkalking (AutoDescale)	–	–
Automatische spoeling van de melkleiding	✔	✔
Uitneembare melkleiding / uitneembaar filtersysteem	✔/✔	✔/✔
Efficiëntie en duurzaamheid		
Energiebesparende ECO-stand inschakelbaar	✔	✔
Thuisnetwerk		
Miele@home / MobileControl / ShopConn@ct / WiFiConn@ct	–/–/–/–	–/–/–/–
Veiligheid		
Ingebruiknamebeveiliging	✔	✔
Technische gegevens		
Afmetingen in mm (b x h x d)	241 x 360 x 460	241 x 360 x 460
Aansluitwaarde in kW / spanning in V / vermogen in A	1,45 / 220 - 240 / 10	1,45 / 220 - 240 / 10
Lengte van de watertoevoerslang / aansluitkabel in m	–/ 1,2	–/ 1,2
Meegeleverde accessoires		
Ontkalkingstabletten / reinigingstabletten	✔/✔	✔/✔
Indicatieve marktprijs		
Obsidiaanzwart **(OBSW)**	€ 899	–
Alu Zilver Metallic **(ALSM)**	–	€ 999
Rosé goud PearlFinish **(ROPF)**	–	€ 999

Vrijstaande koffiemachines

CM 6 MilkPerfection

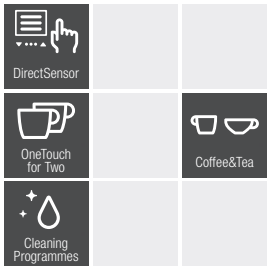

	CM 6160 MilkPerfection	CM 6360 Milkperfection
Model		
Vrijstaande koffiezetautomaat met maalsysteem	✔	✔
Design		
Display	DirectSensor	DirectSensor
Drankspecialiteiten		
Espresso / koffie / lungo / ristretto	✔/✔/✔/✔	✔/✔/✔/✔
Cappuccino / caffè latte / cappuccino Italiano / café au lait	✔/✔/✔/✔	✔/✔/✔/✔
Latte macchiato / espresso macchiato / flat white / caffè Americano / long black	✔/✔/✔/–/–	✔/✔/✔/–/–
Heet water / warme melk / melkschuim	✔/✔/✔	✔/✔/✔
Groene / zwarte / witte / Japanse / kruiden- / vruchtenthee	✔/✔/✔/✔/✔/✔	✔/✔/✔/✔/✔/✔
Gebruiksvoordelen		
OneTouch- / OneTouch for Two-bereiding	✔/✔	✔/✔
Aroma-behoudend roestvrijstalen kegelmaalwerk	AromaticSystem	AromaticSystem
Tweede koffiesoort in de vorm van poederkoffie	✔	✔
Genietersprofielen programmeerbaar	4	8
Maalgraad instelbaar / koffiehoeveelheid	✔/✔	✔/✔
Waterhoeveelheid / watertemperatuur programmeerbaar	✔/✔	✔/✔
Voormalen / hoeveelheid melk / melkschuim programmeerbaar	✔/✔/✔	✔/✔/✔
Bevochtigen- / koffiekan-functie	✔ / 3 tot 8 tassen	✔ / 3 tot 8 tassen
Bedieningsgemak		
Individuele taalkeuze/ tijdweergave / datumweergave	✔/–/–	✔/–/–
CupSensor / BrilliantLight	–/✔	–/✔
Traploze verstelbaarheid in de hoogte van de draktuit in cm	8,0 - 14,0	8,0 - 14,0
Verwarmd zetvlak	–	✔
Uitneembaar bonenreservoir / Nespresso-capsules	–/–	–/–
Capaciteit van het koffiebonenreservoir in g	300	300
Capaciteit reservoir voor koffiebezinksel in aantal bereidingen	10	10
Capaciteit van het waterreservoir in l	1,8	1,8
Programmeerbare in- / uitschakelautomaat	✔/✔ (via app)	✔/✔ (via app)
Stand-by-tijd programmeerbaar / aanduiding in uur	✔/–	✔/–
DoubleShot-functie	✔	✔
Verswateraansluiting / reservoir	–/✔	–/✔
Onderhoudsgemak		
Handige reinigingsprogramma's / ComfortClean	✔/✔	✔/✔
Automatische ontkalking (AutoDescale)	–	–
Automatische spoeling van de melkleiding	✔	✔
Uitneembare melkleiding / uitneembaar filtersysteem	✔/✔	✔/✔
Efficiëntie en duurzaamheid		
Energiebesparende ECO-stand inschakelbaar	✔	✔
Thuisnetwerk		
Miele@home / MobileControl / ShopConn@ct / WiFiConn@ct	✔/✔/✔/✔	✔/✔/✔/✔
Veiligheid		
Ingebruiknamebeveiliging	✔	✔
Technische gegevens		
Afmetingen in mm (b x h x d)	251 x 359 x 427	251 x 359 x 427
Aansluitwaarde in kW / spanning in V / vermogen in A	1,45 / 220 - 240 / 10	1,45 / 220 - 240 / 10
Lengte van de watertoevoerslang / aansluitkabel in m	–/ 1,5	–/ 1,5
Meegeleverde accessoires		
Melkreservoir van glas / roestvrij staal	–/–	✔/–
Ontkalkingstabletten / reinigingstabletten / schoonmaakborstel	✔/✔/✔	✔/✔/✔
Indicatieve marktprijs		
Lotuswit **(LOWE)**	**€ 1.199**	**–**
Obsidiaanzwart **(OBSW)**	**€ 1.199**	**–**
Obsidiaanzwart - CleanSteel Metallic **(OBCM)**	**–**	**€ 1.399**

Vrijstaande koffiemachines

CM 7

	CM 7350	CM 7550	CM 7750 - Coffee Select
	CM Touch, OneTouch for Two, EasyClean, Coffee&Tea, Cleaning Programmes, CupSensor	CM Touch, OneTouch for Two, EasyClean, Coffee&Tea, Cleaning Programmes, CupSensor, AutoDescale	CM Touch, OneTouch for Two, EasyClean, Coffee&Tea, Cleaning Programmes, CupSensor, AutoDescale
Model			
Vrijstaande koffiezetautomaat met maalsysteem	✔	✔	✔
Design			
Volledig elektronische Touch-bediening met Lcd-display	CM Touch	CM Touch	CM Touch
Drankspecialiteiten			
Espresso / koffie / lungo / ristretto	✔/✔/✔/✔	✔/✔/✔/✔	✔/✔/✔/✔
Cappuccino / caffè latte / cappuccino Italiano / café au lait	✔/✔/✔/✔	✔/✔/✔/✔	✔/✔/✔/✔
Latte macchiato / espresso macchiato / flat white / caffè Americano / long black	✔/✔/✔/✔/✔	✔/✔/✔/✔/✔	✔/✔/✔/✔/✔
Heet water / warme melk / melkschuim	✔/✔/✔	✔/✔/✔	✔/✔/✔
Groene / zwarte / witte / Japanse / kruiden- / vruchtenthee	✔/✔/✔/✔/✔/✔	✔/✔/✔/✔/✔/✔	✔/✔/✔/✔/✔/✔
Gebruiksvoordelen			
OneTouch- / OneTouch for Two-bereiding	✔/✔	✔/✔	✔/✔
Aroma-behoudend roestvrijstalen kegelmaalwerk	AromaticSystem	AromaticSystem	AromaticSystem Fresh
Tweede koffiesoort in de vorm van poederkoffie	✔	✔	✔
Genietersprofielen programmeerbaar	10	10	10
Maalgraad instelbaar / koffiehoeveelheid	✔/✔	✔/✔	✔/✔
Waterhoeveelheid / watertemperatuur programmeerbaar	✔/✔	✔/✔	✔/✔
Voormalen / hoeveelheid melk / melkschuim programmeerbaar	✔/✔/✔	✔/✔/✔	✔/✔/✔
Koffie- / theekanfunctie	✔/✔	✔/✔	✔/✔
Bedieningsgemak			
Individuele taalkeuze/ tijdweergave / datumweergave	✔/✔/✔	✔/✔/✔	✔/✔/✔
CupSensor / BrilliantLight	✔/✔	✔/✔	✔/✔
Traploze verstelbaarheid in de hoogte van de draktuit in cm	8,0 - 16,0	8,0 - 16,0	8,0 - 16,0
Verwarmd zetvlak	✔	✔	✔
Uitneembaar bonenreservoir / Nespresso-capsules	–/–	–/–	–/–
Capaciteit van het koffiebonenreservoir in g	500	500	210 / 180 / 150
Capaciteit reservoir voor koffiebezinksel in aantal bereidingen	14 - 16	14 - 16	14 - 16
Capaciteit van het waterreservoir in l	2,2	2,2	2,2
Programmeerbare in- / uitschakelautomaat	✔/✔	✔/✔	✔/✔
Stand-by-tijd programmeerbaar / aanduiding in uur	✔/ 200	✔/ 200	✔/ 200
DoubleShot-functie	✔	✔	✔
Onderhoudsgemak			
Comfortabel reinigingsprogramma / ComfortClean	✔/✔	✔/✔	✔/✔
Automatische ontkalking (AutoDescale)	–	✔	✔
Automatische spoeling van de melkleiding	✔	✔	✔
Uitneembare melkleiding / uitneembaar filtersysteem	✔/✔	✔/✔	✔/✔
Efficiëntie en duurzaamheid			
Energiebesparende ECO-stand inschakelbaar	✔	✔	✔
Thuisnetwerk			
Miele@home / MobileControl / ShopConn@ct / WiFiConn@ct	✔/✔/✔/✔	✔/✔/✔/✔	✔/✔/✔/✔
Veiligheid			
Ingebruiknamebeveiliging	✔	✔	✔
Technische gegevens			
Afmetingen in mm (b x h x d)	311 x 397 x 445	311 x 397 x 445	311 x 420 x 445
Aansluitwaarde in kW / spanning in V / vermogen in A	1,5 / 220 - 240 / 10	1,5 / 220 - 240 / 10	1,5 / 220 - 240 / 10
Lengte van de watertoevoerslang / aansluitkabel in m	–/ 1,2	–/ 1,2	–/ 1,2
Meegeleverde accessoires			
Melkreservoir van glas / roestvrij staal	✔/–	✔/–	✔/–
Ontkalkingstabletten / reinigingstabletten	✔/✔	–/✔	–/✔
Ontkalkingscartridge	–	✔	✔
Indicatieve marktprijs			
Briljantwit **(BW)**	**€ 1.999**	**€ 2.299**	**–**
Obsidiaanzwart **(OBSW)**	**€ 1.999**	**€ 2.299**	**€ 2.699**

16:39
Miele
Miele
16:39
Miele

Miele
Miele

CULINAIRE LADES

De opvallendste kenmerken* op een rijtje

Koken op lage temperatuur – het verwenprogramma voor alle soorten vlees

Koken op lage temperatuur of slow cooking is een professionele bereidingswijze die sterrenchefs al langer toepassen. Vleesgerechten worden zo mals, aromatisch en sappig. De aroma's en voedingsstoffen blijven maximaal behouden. Topkoks gebruiken slow cooking voor hun fijnste topgerechtjes, maar de techniek krijgt ook steeds meer aanhangers onder amateurchefs. Slow cooking staat voor koken zonder stress. U hoeft het proces niet voortdurend in de gaten te houden, waardoor u alle tijd hebt om de andere voorbereidingen te treffen. Bovendien kan het vlees al meteen na het garen worden aangesneden. Omdat het vleessap gelijkmatig wordt verdeeld, is de anders zo noodzakelijke rusttijd hier niet nodig.

Drie bereidingssystemen

3-in-1 voor het opwarmen van kopjes of borden, het warmhouden van gerechten of het koken op lage temperatuur.

SensorTouch-bediening

Elegant en hygiënisch. Het eenvoudig schoon te maken touchpaneel biedt u een comfortabele bediening met de modernste techniek.

Volledig uittrekbaar

Uitermate comfortabel. U kunt de lade volledig uittrekken om ze gemakkelijk uit te laden of weer te vullen.

Push2Open

Open uw lade in een handomdraai. Een lichte druk volstaat – met gelijk welk lichaamsdeel.

Timerfunctie

U kunt gaan en staan waar u wilt. De lade schakelt zichzelf automatisch uit nadat de geprogrammeerde tijd is verstreken.

* naargelang het model

Culinaire lades

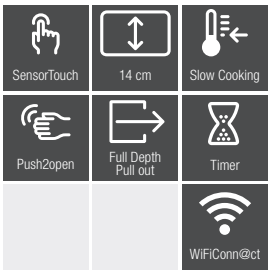

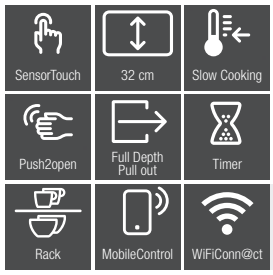

	ESW 7010	ESW 7020	ESW 7030
Uitvoering en design			
Culinaire lade	✔	✔	✔
Greeploos	✔	✔	✔
Gebruiksvoordelen			
Servies opwarmen	✔	✔	✔
Gerechten opwarmen	✔	✔	✔
Perfecte kookresultaten bij lage temperatuur	✔	✔	✔
Functies			
Kopjes verwarmen	✔	✔	✔
Borden verwarmen	✔	✔	✔
Gerechten warmhouden	✔	✔	✔
Slow cooking	✔	✔	✔
Bedieningsgemak			
Capaciteit	Servies voor 6 personen	Servies voor 12 personen	Servies voor 12 personen
Push2Open mechanisme	✔	✔	✔
Volledig uitrekbaar voor eenvoudig in- en uitladen	✔	✔	✔
Bedieningspaneel met sensortoetsen	✔	✔	✔
Bedieningspaneel met tekst / pictogrammen	–/✔	–/✔	–/✔
Stopprogramma / timerfunctie	✔/✔	✔/✔	✔/✔
Onderhoud en reiniging			
Roestvrijstalen front met CleanSteel-oppervlak	–	✔	–
Vlak bedieningspaneel	✔	✔	✔
Thuisnetwerk			
Miele@home	✔	✔	✔
WiFiConn@ct	✔	✔	✔
Veiligheid			
Koelfront	✔	✔	✔
Antislipmat	✔	✔	✔
Veiligheidsuitschakeling	✔	✔	✔
Technische gegevens			
Nauwkeurige elektronische temperatuurregeling in °C	40 – 85	40 – 85	40 – 85
Toestelafmetingen in mm (b x h x d)	595 x 141 x 570	595 x 289 x 570	595 x 317 x 570
Bruikbare binnenhoogte in mm	80	230	230
Aansluitwaarde in kW / spanning in V / beveiliging in A	0,7 / 220 – 240 / 10	0,7 / 220 – 240 / 10	0,7 / 230 / 16
Lengte aansluitkabel in m	2	2	2
Meegeleverde accessoires			
Antislipmat	1	1	1
Rooster om het opzetvlak te verhogen	0	1	1
Indicatieve marktprijs			
Obsidiaanzwart **(OBSW)**	**€ 999**	**€ 1.049**	**€ 1.099**

Culinaire lades
ContourLine

	ESW 7110	ESW 7120
Uitvoering en design		
Culinaire lade	✔	✔
Greeploos	✔	✔
Gebruiksvoordelen		
Servies opwarmen	✔	✔
Gerechten opwarmen	✔	✔
Perfecte kookresultaten bij lage temperatuur	✔	✔
Functies		
Kopjes verwarmen	✔	✔
Borden verwarmen	✔	✔
Gerechten warmhouden	✔	✔
Slow cooking	✔	✔
Bedieningsgemak		
Capaciteit	Servies voor 6 personen	Servies voor 12 personen
Push2Open mechanisme	✔	✔
Volledig uitrekbaar voor eenvoudig in- en uitladen	✔	✔
Bedieningspaneel met sensortoetsen	✔	✔
Bedieningspaneel met tekst / pictogrammen	–/✔	–/✔
Stopprogramma / timerfunctie	✔/✔	✔/✔
Onderhoud en reiniging		
Roestvrijstalen front met CleanSteel-oppervlak	✔	✔
Vlak bedieningspaneel	✔	✔
Thuisnetwerk		
Miele@home	✔	✔
WiFiConn@ct	✔	✔
Veiligheid		
Koelfront	✔	✔
Antislipmat	✔	✔
Veiligheidsuitschakeling	✔	✔
Technische gegevens		
Nauwkeurige elektronische temperatuurregeling in °C	40 – 85	40 – 85
Toestelafmetingen in mm (b x h x d)	595 x 141 x 570	595 x 289 x 570
Bruikbare binnenhoogte in mm	80	230
Aansluitwaarde in kW / spanning in V / beveiliging in A	0,7 / 220 – 240 / 10	0,7 / 220 – 240 / 10
Lengte aansluitkabel in m	2	2
Meegeleverde accessoires		
Antislipmat	1	1
Rooster om het opzetvlak te verhogen	0	1
Indicatieve marktprijs		
Roestvrij staal CleanSteel **(CS)**	**€ 999**	**€ 1.049**

VACUÜMLADES

De opvallendste kenmerken* op een rijtje

Vacumeren

Houd uw gerechten beduidend langer houdbaar door ze in de Miele-vacuümlade vacuüm te trekken. Door er alle zuurstof aan te onttrekken, zijn ze ideaal voorbereid om sous-vide klaar te maken in de stoomoven. U kunt ook perfect vis, vlees en groenten in porties verdelen in de vacuümzakken en een voorraad aanleggen, de inhoud marineren of opnieuw afsluiten. Nog een voordeel is het vacuüm trekken voor het invriezen. Door uw gerechten te vacumeren voor u ze in de diepvriezer legt, garandeert u een maximale houdbaarheid en blijven vitamines en smaak optimaal bewaard zonder risico op vriesbrand. Bovendien nemen ze zo ook minder plaats in in uw diepvriezer. U kunt naar eigen wens uit drie vacuümniveaus kiezen die u heel flexibel kunt inzetten. Niveau 3 is het meest geschikt voor gemarineerd vlees. Voor kwetsbare voedingsmiddelen zoals bessen kiest u dan weer beter voor niveau 1.

Touch-bediening

Elegant en hygiënisch. Het eenvoudig schoon te maken touchpaneel biedt u een comfortabele bediening met de modernste techniek.

Drie vacumeerniveaus

Individueel instelbaar. U kunt bij het vacumeren kiezen uit drie intensiteiten, perfect op maat van elk afzonderlijk ingrediënt.

Push2Open

Open uw lade in een handomdraai. Een lichte druk volstaat – met gelijk welk lichaamsdeel.

Grote inhoud

Grote of kleine hoeveelheden?
De gebruiksinhoud is geschikt voor vacuümzakken tot max. 250 x 350 mm.

Vacuümzakken voor voeding

Veilig verpakt. Miele-vacuümzakken zijn hittebestendig, luchtdicht en smaakneutraal.

* naargelang het model

Inbouwbare vacuümlades

	EVS 7010
Uitvoering en design	
Inbouwbare vacuümlades	✔
Greeploos	✔
Gebruiksvoordelen	
Voorbereiden op sous-vide koken	✔
Langere houdbaarheid levensmiddelen	✔
Levensmiddelen marineren	✔
Diverse gebruiksmogelijkheden	
Levensmiddelen vacuümtrekken	✔
Levensmiddelen marineren	✔
Levensmiddelen in porties verdelen	✔
Potjes vacuümtrekken	✔
Originele verpakking weer sluiten	✔
Glazen afsluiten	✔
Vloeistoffen vacuümtrekken	✔
Bedieningsgemak	
Capaciteit vacuümruimte in l	8
Maximale zakgrootte in mm	250 - 350
Push2Open mechanisme	✔
Volledig uittrekbaar voor eenvoudig in- en uitladen	✔
Bedieningspaneel met sensortoetsen	✔
Bedieningspaneel met duidelijk leesbare tekst / symbolen	–/✔
Vacuümkracht in standen	1 - 3
Ledaanduiding vacu¨umkracht	✔
Vacuümkracht voor externe potjes in standen	1 - 3
Ledaanduiding vacuümkracht voor externe potjes	✔
Lasduur in standen	1 - 3
Ledaanduiding lasduur	✔
Stopfunctie	✔
Vacuümtechniek	
Roestrijstalen vacuümruimte	✔
Zuigkracht pomp in m^3/u	4
Onderhoudsgemak	
Vlak bedieningspaneel	✔
Instructie ontvochtiging vacuümpomp	✔
Verwisselbare gelaste balk	✔
Veiligheid	
Veiligheidsuitschakeling	✔
Technische gegevens	
Toestelafmetingen in mm (b x h x d)	595 x 141 x 570
Bruikbare binnenhoogte in mm	80
Aansluitwaarde in kW / spanning in V / beveiliging in A	0,3 / 230 / 10
Lengte electrische aansluiting in m	1,8
Meegeleverde accessoires	
Adapter om potjes vacuüm te trekken	1
Draagvlak voor kleine zakjes	1
Vacuümzakken 180 x 280 mm	50
Vacuümzakken 240 x 350 mm	50
Indicatieve marktprijs	
Obsidiaanzwart **(OBSW)**	**€ 2.199**

Kies voor een trendy inductiekookplaat, een traditionele elektrische kookplaat of een klassieke gaskookplaat.

Randafwerking

Keramisch glas met **roestvrijstalen randlijst (FR)**

Keramisch glas voor een **volledig integreerbare of opliggende inbouw (FL)**

Bedieningsconcepten

De intuïtieve bediening van de inductiekookplaten zorgt ervoor dat u alle focus kunt houden op wat er gebeurt in uw pannen.
Elke kookplaat heeft daarnaast een aantal functies die voor extra gemak zorgen, zoals 'Stop&Go' en 'Warmhouden'. Bij Stop&Go schakelt u met één toets alle kookzones naar stand 1. Handig als bijvoorbeeld de deurbel of telefoon gaat.

SmartSelect White

SmartSelect

ComfortSelect

EasySelect

ELEKTRISCHE EN INDUCTIEKOOKPLATEN

De opvallendste kenmerken* op een rijtje

Exclusief Miele

FullSurface
Deze nieuwste generatie inductiekookplaten van Miele hebben als belangrijkste kenmerken intuïtieve panherkenning, bedieningsgemak en flexibiliteit.Het power management van deze inductiespoelen laat een ruime vrijheid van panpositie toe, die al naargelang het aantal gebruikte pannen en ingesteld vermogen een kleine herschikking van de pannen kan vereisen.

Intelligente panherkenning
Deze weet waar de kookpot staat: de geselecteerde bedieningszone beweegt intuïtief mee met de verplaatsing van de kookpotten.

SilentMove
Dankzij een speciale opdruk onder de glaskeramiek ontstaan bij het verschuiven van pannen geen onaangename geluiden. De opdruk van onderen zorgt niet alleen voor een elegant design, maar ook voor een extreem glad oppervlak, zodat u deze ook nog bijzonder gemakkelijk kunt schoonmaken.

TempControl[1)]
Dit is ‘cruise control’ op een kookplaat : op een TempControl-kookzone worden uw gerechten zonder schommelingen op een constante temperatuur gehouden.Voor de ultieme precisie en efficiëntie heeft Miele 3 braadstanden en 1 sudderstand op exacte temperaturen ontwikkeld. Dit zorgt voor veiligheid en rust, want u hoeft de vermogensstanden niet meer bij te stellen, zodat aanbranden tot het verleden behoort.

PowerFlex
Dit is een combinatie van hoge vermogens en wat flexibiliteit. De PowerFlex-kookzone is ontwikkeld om kookgerei van allerhande formaat snel en efficiënt te verwarmen. Per PowerFlex-zone kan u 2 (kleinere) kookpotten of 1 grote kookpot of braadpan plaatsen.

Con@ctivity 3.0
Concentreert u zich maar op het koken. Met Con@ctivity 3.0 doet uw dampkap automatisch wat moet. Zodra de kookplaat wordt in- of uitgeschakeld, reageert de dampkap. De zuigkracht wordt automatisch aangepast aan wat er op de kookplaat gebeurt waardoor de omgeving in huis aangenaam blijft. U integreert de dampkap en de kookplaat in Miele@home met Con@ctivity 3.0.

* naargelang het model
2) Patent: EP1704754, EP2153698

Elektrische kookplaten

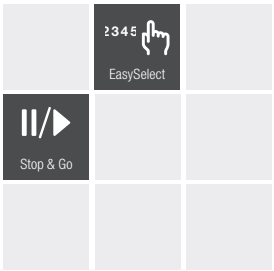

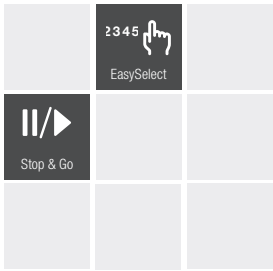

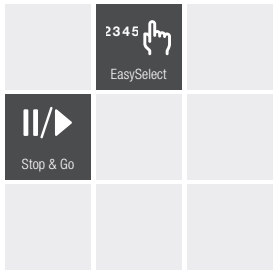

	KM 6520 FR	KM 6520 FL	KM 6522 FR
Basiskenmerken			
Bediening	EasySelect	EasySelect	EasySelect
Kleur bediening	Geel	Geel	Geel
Roestvrijstalen rand rondom	✔	–	✔
Glasboord (vlakbouw of opbouw)	Opbouw	Vlakbouw & opbouw	Opbouw
Buitenafmeting in mm (b x h x d)	574 x 43 x 504	592 x 46 x 492	764 x 43 x 504
Inbouwafmeting in mm (b x d)	560 x 490	570 x 470	750 x 490
Maximale inbouwhoogte	43	46	43
Aantal kookzones	4	4	4
Miele-kenmerken			
HighLight weerstanden	✔	✔	✔
ExtraSpeed kookzone	–	–	–
Vario kookzone	Rechts achter	Rechts achter	Links voor
Ovale kookzone	–	–	Rechts achter
Rechthoekige kookzone	–	–	–
Stop & Go functie / kookwekker	✔/✔	✔/✔	✔/✔
Recall-functie	✔	✔	✔
Conn@ctivity 3.0	–	–	–
Uitschakelautomaat voor alle zones	✔	✔	✔
Aankookautomaat / warmhoudfunctie	✔/–	✔/–	✔/–
Kookzone links voor			
Diameter in mm	180	180	120 - 210
Vermogen in W	1.800	1.800	750 - 2.200
kookzone links achter			
Diameter in mm	160	160	145
Vermogen in W	1.500	1.500	1.200
Kookzone rechts achter			
Diameter in mm	120 - 210	120 - 210	170 - 265
Vermogen in W	750 - 2.200	750 - 2.200	1.500 - 2.400
Kookzone rechts voor			
Diameter in mm	145	145	180
Vermogen in W	1.200	1.200	1.800
Meegeleverde accessoires			
Krabber / aansluitkabel	✔/✔	✔/✔	✔/✔
Indicatieve marktprijs	**€ 599**	**€ 599**	**€ 899**

Elektrische kookplaten

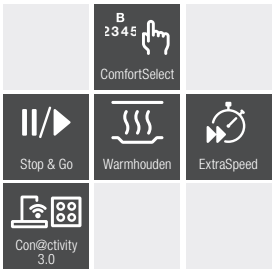

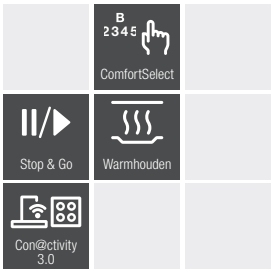

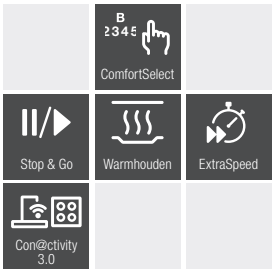

	KM 6540 FR	KM 6542 FR	KM 6542 FL
Basiskenmerken			
Bediening	ComfortSelect	ComfortSelect	ComfortSelect
Kleur bediening	Geel	Geel	Geel
Roestvrijstalen rand rondom	✔	✔	–
Glasboord (vlakbouw of opbouw)	Opbouw	Opbouw	Vlakbouw & opbouw
Buitenafmeting in mm (b x h x d)	614 x 43 x 514	764 x 43 x 504	752 x 46 x 492
Inbouwafmeting in mm (b x d)	600 x 500	750 x 490	730 x 470
Maximale inbouwhoogte	43	43	46
Aantal kookzones	4	4	4
Miele-kenmerken			
HighLight weerstanden	✔	✔	✔
ExtraSpeed kookzone	Links voor	Links voor	Links voor
Vario kookzone	Rechts achter	–	–
Ovale kookzone	Rechts achter	–	–
Rechthoekige kookzone	–	Rechts achter	Rechts achter
Stop & Go functie / kookwekker	✔/✔	✔/✔	✔/✔
Recall-functie	✔	✔	✔
Conn@ctivity 3.0	✔	✔	✔
Uitschakelautomaat voor alle zones	✔	✔	✔
Aankookautomaat / warmhoudfunctie	✔/✔	✔/✔	✔/✔
Kookzone links voor			
Diameter in mm	120 - 210	120 - 210	120 - 210
Vermogen in W	1.200 - 2.900	1.200 - 2.900	1.200 - 2.900
kookzone links achter			
Diameter in mm	145	145	145
Vermogen in W	1.200	1.200	1.200
Kookzone rechts achter			
Diameter in mm	170 (265 breed)	170 - 290	170 (290 breed)
Vermogen in W	1.500 - 2.400	1.500 - 2.600	1.500 - 2.600
Kookzone rechts voor			
Diameter in mm	160	180	180
Vermogen in W	1.500	1.800	1.800
Meegeleverde accessoires			
Krabber / aansluitkabel	✔/✔	✔/✔	✔/✔
Indicatieve marktprijs	**€ 899**	**€ 1.149**	**€ 1.149**

Elektrische kookplaten

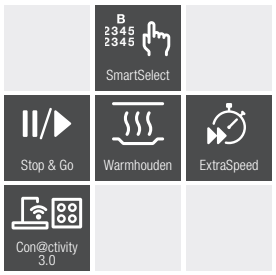

	KM 6565 FR
Basiskenmerken	
Bediening	SmartSelect
Kleur bediening	Geel
Roestvrijstalen rand rondom	✔
Glasboord (vlakbouw of opbouw)	Opbouw
Buitenafmeting in mm (b x h x d)	942 x 40 x 526
Inbouwafmeting in mm (b x d)	916 x 500
Maximale inbouwhoogte	40
Aantal kookzones	4
Miele-kenmerken	
HighLight weerstanden	✔
ExtraSpeed kookzone	Midden achter
Vario kookzone	Links achter
Ovale kookzone	–
Rechthoekige kookzone	Rechts
Stop & Go functie / kookwekker	✔/✔
Recall-functie	✔
Conn@ctivity 3.0	✔
Uitschakelautomaat voor alle zones	✔
Aankookautomaat / warmhoudfunctie	✔/✔
Kookzone links voor	
Diameter in mm	145
Vermogen in W	1.200
kookzone links achter	
Diameter in mm	120 - 210
Vermogen in W	750 - 2.200
Kookzone midden achter	
Diameter in mm	145 - 210 - 270
Vermogen in W	1.050 - 2.050 - 3.200
Kookzone rechts	
Diameter in mm	170 / 170 x 290
Vermogen in W	1.500 - 2.600
Meegeleverde accessoires	
Krabber / aansluitkabel	✔/✔
Indicatieve marktprijs	**€ 1.549**

Inductiekookplaten

Classic

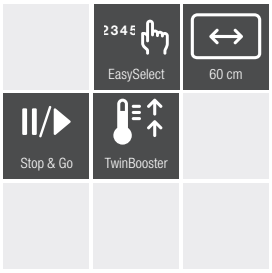

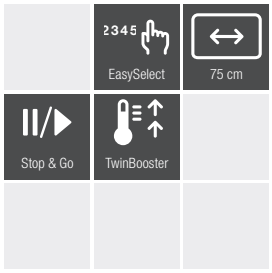

Lees grondig de gebruiksaanwijzing m.b.t. noodzakelijke verluchtingsvoorschriften.

	KM 7201 FR	KM 7210 FR
Basiskenmerken		
Bediening	EasySelect	EasySelect
Kleur bediening	Geel	Geel
Roestvrijstalen rand rondom	✔	✔
Glasboord (vlakbouw of opbouw)	Opbouw	Opbouw
Kleur glas	Zwart	Zwart
Buitenafmeting in mm (b x h x d)	574 x 51 x 504	764 x 51 x 504
Inbouwafmeting in mm (b x d)	560 x 490	750 x 490
Maximale inbouwhoogte	48	48
Aantal kookzones	4	4
Maximum aantal kookpotten (zonder booster)	4	4
Combineerbaar met SmartLine combisets	–	–
Miele-kenmerken		
PowerFlex-kookgebied (= 2 kookzones)	–	–
Vario-kookzone	Links voor / links achter / rechts achter / rechts voor	Links voor / links achter / rechts achter / rechts voor
Stop & Go functie / kookwekker	✔/✔	✔/✔
Recall-functie / positioneerhulp	✔/–	✔/–
Con@ctivity 3.0	–	–
Uitschakelautomaat voor alle zones	✔	✔
Aankookautomaat / warmhoudfunctie	✔/✔	✔/✔
Permanente / intelligente panherkenning	✔/–	✔/–
Miele@home / WiFiConn@ct	–/–	–/–
Veegbescherming	–	–
Kookzone links voor		
Afmeting in mm	ø160 - 220	ø160 - 220
Max. vermogen / Booster / TwinBooster in W	2.300 / 3.000 / 3.650	2.300 / 3.000 / 3.650
Kookzone links achter		
Afmeting in mm	ø100 - 160	ø100 - 160
Max. vermogen / Booster / TwinBooster in W	1.400 / 1.700 / 2.200	1.400 / 1.700 / 2.200
Kookzone rechts achter		
Afmeting in mm	ø140 - 190	ø190 / 190 x 290
Max. vermogen / Booster / TwinBooster in W	1.850 / 2.500 / 3.000	2.100 / 3.000 / 3.650
Kookzone rechts voor		
Afmeting in mm	ø140 - 190	ø140 - 190
Max. vermogen / Booster / TwinBooster in W	1.850 / 2.500 / 3.000	1.850 / 2.500 / 3.000
Technische gegevens		
Aansluitwaarde in kW	7,3 kW	7,3 kW
Spanning in V	230 V	230 V
Zekering in A	50 - 60 A	50 - 60 A
Meegeleverde accessoires		
Aansluitkabel	✔	✔
Indicatieve marktprijs	**€ 899**	**€ 1.199**

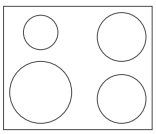

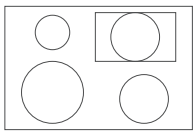

Inductiekookplaten

PowerFlex

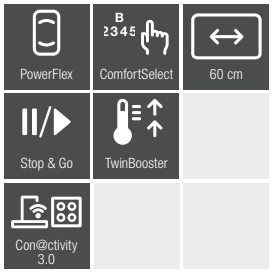

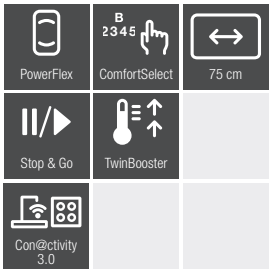

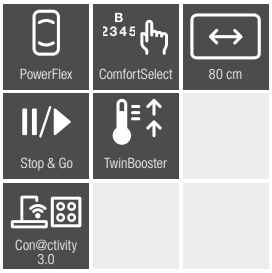

Lees grondig de gebruiksaanwijzing m.b.t. noodzakelijke verluchtingsvoorschriften.

	KM 7464 FR	KM 7465 FL	KM 7474 FR
Basiskenmerken			
Bediening	ComfortSelect	ComfortSelect	ComfortSelect
Kleur bediening	Geel	Geel	Geel
Roestvrijstalen rand rondom	✔	–	✔
Glasboord (vlakbouw of opbouw)	Opbouw	Vlakbouw & opbouw	Opbouw
Kleur glas	Zwart	Zwart	Zwart
Buitenafmeting in mm (b x h x d)	626 x 52 x 526	620 x 51 x 520	806 x 52 x 526
Inbouwafmeting in mm (b x d)	560 x 490	600 x 500	780 x 500
Maximale inbouwhoogte	45	51	45
Aantal kookzones	4	4	4
Maximum aantal kookpotten (zonder booster)	4	4	4
Combineerbaar met SmartLine combisets	–	–	–
Miele-kenmerken			
PowerFlex-kookgebied (= 2 kookzones)	1 (rechts)	2 (links & rechts)	1 (rechts)
Vario-kookzone	Links voor / links achter	–	Links voor / links achter
Stop & Go functie / kookwekker	✔/✔	✔/✔	✔/✔
Recall-functie / positioneerhulp	✔/–	✔/–	✔/–
Con@ctivity 3.0	✔	✔	✔
Uitschakelautomaat voor alle zones	✔	✔	✔
Aankookautomaat / warmhoudfunctie	✔/✔	✔/✔	✔/✔
Permanente / intelligente panherkenning	✔/–	✔/–	✔/–
Miele@home / WiFiConn@ct	✔/✔	✔/✔	✔/✔
Veegbescherming	–	–	–
Kookzone links voor		**Links**	
Afmeting in mm	ø140 - 190	230 x 390	ø160 - 220
Max. vermogen / Booster / TwinBooster in W	1.850 / 2.500 / 3.000	3.400 / 4.800 / 7.300	2.300 / 3.000 / 3.650
Kookzone links achter			
Afmeting in mm	ø100 - 160	–	ø100 - 160
Max. vermogen / Booster / TwinBooster in W	1.400 / 1.700 / 2.200	–	1.400 / 1.700 / 2.200
Kookzone rechts			
Afmeting in mm	230 x 390	230 x 390	230 x 390
Max. vermogen / Booster / TwinBooster in W	3.400 / 4.800 / 7.300	3.400 / 4.800 / 7.300	3.400 / 4.800 / 7.300
Technische gegevens			
Aansluitwaarde in kW / spanning in V / zekering in A	7,3 kW	7,3 kW	7,3 kW
Spanning in V	230 V	230 V	230 V
Zekering in A	50 - 60 A	50 - 60 A	50 - 60 A
Meegeleverde accessoires			
Aansluitkabel	✔	✔	✔
Indicatieve marktprijs	**€ 1.099**	**€ 1.299**	**€ 1.299**

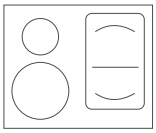

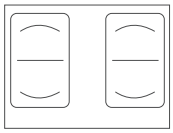

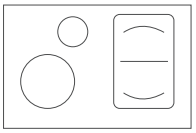

Inductiekookplaten

PowerFlex

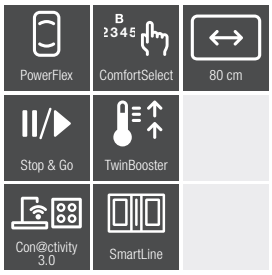

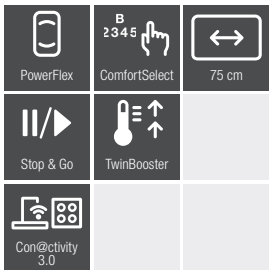

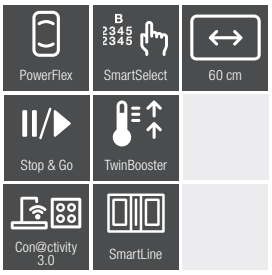

Lees grondig de gebruiksaanwijzing m.b.t. noodzakelijke verluchtingsvoorschriften.

	KM 7474 FL	KM 7414 FX	KM 7564 FL
Basiskenmerken			
Bediening	ComfortSelect	ComfortSelect	SmartSelect
Kleur bediening	Geel	Geel	Geel
Roestvrijstalen rand rondom	–	–	–
Glasboord (vlakbouw of opbouw)	Vlakbouw & opbouw	Vlakbouw	Vlakbouw
Kleur glas	Zwart	Zwart	Zwart
Buitenafmeting in mm (b x h x d)	800 x 51 x 520	752 x 51 x 492	620 x 51 x 520
Inbouwafmeting in mm (b x d)	780 x 500	730 x 470	600 x500
Maximale inbouwhoogte	51	51	51
Aantal kookzones	4	4	4
Maximum aantal kookpotten (zonder booster)	4	4	4
Combineerbaar met SmartLine combisets	–	–	✔
Miele-kenmerken			
PowerFlex-kookgebied (= 2 kookzones)	1 (rechts)	1 (rechts)	2 (links & rechts)
Vario-kookzone	Links voor / midden achter	Links voor / midden achter	–
Stop & Go functie / kookwekker	✔/✔	✔/✔	✔/✔
Recall-functie / positioneerhulp	✔/–	✔/–	✔/–
Con@ctivity 3.0	✔	✔	✔
Uitschakelautomaat voor alle zones	✔	✔	✔
Aankookautomaat / warmhoudfunctie	✔/✔	✔/✔	✔/✔
Permanente / intelligente panherkenning	✔/–	✔/–	✔/–
Miele@home / WiFiConn@ct	✔/✔	✔/✔	✔/✔
Veegbescherming	–	–	✔
Kookzone links voor			**Links**
Afmeting in mm	ø160 - 220	ø160 - 220	230 x 390
Max. vermogen / Booster / TwinBooster in W	2.300 / 3.000 / 3.650	2.300 / 3.000 / 3.650	3.400 / 4.800 / 7.300
Kookzone links achter			
Afmeting in mm	ø100 - 160	ø100 - 160	–
Max. vermogen / Booster / TwinBooster in W	1.400 / 1.700 / 2.200	1.400 / 1.700 / 2.200	–
Kookzone rechts			
Afmeting in mm	230 x 390	230 x 390	230 x 390
Max. vermogen / Booster / TwinBooster in W	3.400 / 4.800 / 7.300	3.400 / 4.800 / 7.300	3.400 / 4.800 / 7.300
Technische gegevens			
Aansluitwaarde in kW	7,3kW	7,3kW	7,3kW
Spanning in V	230 V	230 V	230 V
Zekering in A	50 - 60 A	50 - 60 A	50 - 60 A
Meegeleverde accessoires			
Aansluitkabel	✔	✔	✔
Indicatieve marktprijs	**€ 1.299**	**€ 1.399**	**€ 1.399**

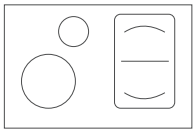

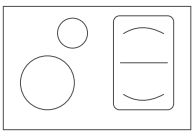

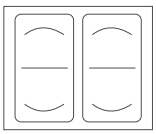

Inductiekookplaten

PowerFlex

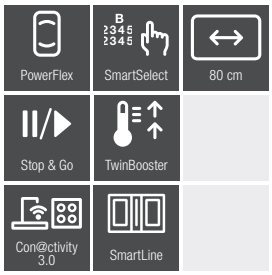

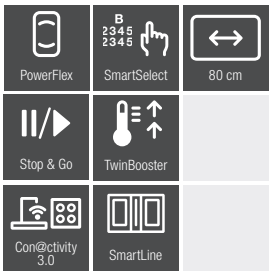

Lees grondig de gebruiksaanwijzing m.b.t. noodzakelijke verluchtingsvoorschriften.

	KM 7574 FL	KM 7575 FL
Basiskenmerken		
Bediening	SmartSelect	SmartSelect
Kleur bediening	Geel	Geel
Roestvrijstalen rand rondom	–	–
Glasboord (vlakbouw of opbouw)	Vlakbouw & opbouw	Vlakbouw & opbouw
Kleur glas	Zwart	Zwart
Buitenafmeting in mm (b x h x d)	800 x 52 x 526	800 x 51 x 520
Inbouwafmeting in mm (b x d)	780 x 500	780 x 500
Maximale inbouwhoogte	51	51
Aantal kookzones	4	6
Maximum aantal kookpotten (zonder booster)	4	6
Combineerbaar met SmartLine combisets	✔	✔
Miele-kenmerken		
PowerFlex-kookgebied (= 2 kookzones)	1 (rechts)	3 (links, midden & rechts)
Vario-kookzone	Links voor / midden achter	–
Stop & Go functie / kookwekker	✔/✔	✔/✔
Recall-functie / positioneerhulp	✔/–	✔/–
Con@ctivity 3.0	✔	✔
Uitschakelautomaat voor alle zones	✔	✔
Aankookautomaat / warmhoudfunctie	✔/✔	✔/✔
Permanente / intelligente panherkenning	✔/–	✔/–
Miele@home / WiFiConn@ct	✔/✔	✔/✔
Veegbescherming	✔	✔
Kookzone links voor		**Links**
Afmeting in mm	ø160 - 220	230 x 390
Max. vermogen / Booster / TwinBooster in W	2.300 / 3.000 / 3.650	3.150 / 3.400 / 3.650
Kookzone links achter		
Afmeting in mm	ø100 - 160	–
Max. vermogen / Booster / TwinBooster in W	1.400 / 1.700 / 2.200	–
Kookzone midden		
Afmeting in mm	–	230 x 390
Max. vermogen / Booster / TwinBooster in W	–	3.400 / 4.800 / 7.300
Kookzone rechts		
Afmeting in mm	230 x 390	230 x 390
Max. vermogen / Booster / TwinBooster in W	3.400 / 4.800 / 7.300	3.400 / 4.800 / 7.300
Technische gegevens		
Aansluitwaarde in kW	7,3 KW	11 KW
Spanning in V	230 V	230 V
Zekering in A	50 - 60 A	50 - 60 A
Meegeleverde accessoires		
Aansluitkabel	✔	✔
Indicatieve marktprijs	**€ 1.499**	**€ 1.949**

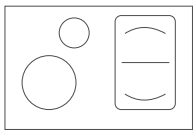

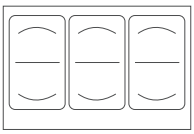

Inductiekookplaten

PowerFlex

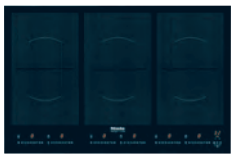

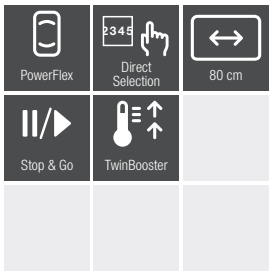

Lees grondig de gebruiksaanwijzing m.b.t. noodzakelijke verluchtingsvoorschriften.

	KM 6367-1 FL
Basiskenmerken	
Bediening	DirectSelection
Kleur bediening	Rood
Roestvrijstalen rand rondom	–
Glasboord (vlakbouw of opbouw)	Vlakbouw & opbouw
Kleur glas	Zwart
Buitenafmeting in mm (b x h x d)	792 x 51 x 512
Inbouwafmeting in mm (b x d)	770 x 490 / 796 x 516
Maximale inbouwhoogte	51
Aantal kookzones	6
Maximum aantal kookpotten (zonder booster)	6
Combineerbaar met SmartLine combisets	–
Miele-kenmerken	
PowerFlex-kookgebied (= 2 kookzones)	3 (links, midden, rechts)
Vario-kookzone	–
Stop & Go functie / kookwekker	✔/✔
Recall-functie / positioneerhulp	✔/–
Con@ctivity 3.0	✔
Uitschakelautomaat voor alle zones	✔
Aankookautomaat / warmhoudfunctie	✔/✔
Permanente / intelligente panherkenning	✔/–
Miele@home / WiFiConn@ct	–/–
Veegbescherming	–
Kookzone links	
Afmeting in mm	230 x 390
Max. vermogen / Booster / TwinBooster in W	3.400 / 3.700
Kookzone midden	
Afmeting in mm	230 x 390
Max. vermogen / Booster / TwinBooster in W	3.400 / 4.800 / 7.300
Kookzone rechts	
Afmeting in mm	230 x 390
Max. vermogen / Booster / TwinBooster in W	3.400 / 4.800 / 7.300
Technische gegevens	
Aansluitwaarde in kW	11 kW
Spanning in V	230 V
Zekering in A	50 - 60 A
Meegeleverde accessoires	
Aansluitkabel	✔
Indicatieve marktprijs	**€ 2.399**

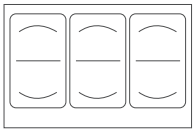

Inductiekookplaten

PowerFlex

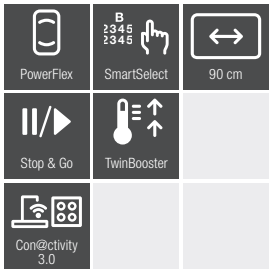

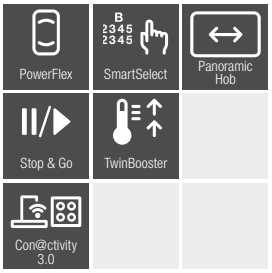

* Ideale combinatie met de DownDraft DA 6890.
Lees grondig de gebruiksaanwijzing m.b.t. noodzakelijke verluchtingsvoorschriften.

	KM 7594 FL	KM 7684 FL*
Basiskenmerken		
Bediening	SmartSelect	SmartSelect
Kleur bediening	Geel	Geel
Roestvrijstalen rand rondom	–	–
Glasboord (vlakbouw of opbouw)	Vlakbouw & opbouw	Vlakbouw & opbouw
Kleur glas	Zwart	Zwart
Buitenafmeting in mm (b x h x d)	936 x 51 x 520	916 x 51 x 408
Inbouwafmeting in mm (b x d)	916 x 500	896 x 388
Maximale inbouwhoogte	51	51
Aantal kookzones	5	4
Maximum aantal kookpotten (zonder booster)	5	4
Combineerbaar met SmartLine combisets	–	–
Miele-kenmerken		
PowerFlex-kookgebied (= 2 kookzones)	2 (links & rechts)	2 (links & rechts)
Vario-kookzone	Midden	–
Stop & Go functie / kookwekker	✔/✔	✔/✔
Recall-functie / positioneerhulp	✔/–	✔/–
Con@ctivity 3.0	✔	✔
Uitschakelautomaat voor alle zones	✔	✔
Aankookautomaat / warmhoudfunctie	✔/✔	✔/✔
Permanente / intelligente panherkenning	✔/–	✔/–
Miele@home / WiFiConn@ct	✔/✔	✔/✔
Veegbescherming	✔	✔
Kookzone links		
Afmeting in mm	230 x 390	230 x 390
Max. vermogen / Booster / TwinBooster in W	3.400 / 4.800 / 7.300	3.400 / 4.800 / 7.300
Kookzone midden		
Afmeting in mm	ø180 - 280	–
Max. vermogen / Booster / TwinBooster in W	2.600 / 3.000 / 3.650	–
Kookzone rechts achter	**Rechts**	
Afmeting in mm	230 x 390	230 x 390
Max. vermogen / Booster / TwinBooster in W	3.400 / 4.800 / 7.300	3.400 / 4.800 / 7.300
Technische gegevens		
Aansluitwaarde in kW	11 kW	7,3 kW
Spanning in V	230 V	230 V
Zekering in A	50 - 60 A	50 - 60 A
Meegeleverde accessoires		
Aansluitkabel	✔	✔
Indicatieve marktprijs	**€ 2.349**	**€ 2.299**

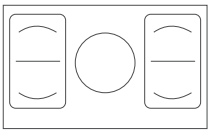

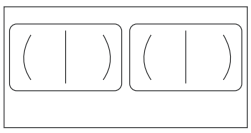

Inductiekookplaten

TempControl

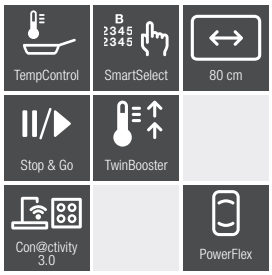

Lees grondig de gebruiksaanwijzing m.b.t. noodzakelijke verluchtingsvoorschriften.

	KM 7679 FR	KM 7679 FL	KM 7879 FL
Basiskenmerken			
Bediening	SmartSelect	SmartSelect	SmartSelect
Kleur bediening	Geel	Geel	Wit
Roestvrijstalen rand rondom	–	–	–
Glasboord (vlakbouw of opbouw)	Opbouw	Vlakbouw & opbouw	Vlakbouw & opbouw
Kleur glas	Zwart	Zwart	Zwart
Buitenafmeting in mm (b x h x d)	806 x 52 x 526	806 x 51 x 520	800 x 51 x 520
Inbouwafmeting in mm (b x d)	750 x 490	780 x 490	780 x 490
Maximale inbouwhoogte	45	45	51
Aantal kookzones	4	4	4
Maximum aantal kookpotten (zonder booster)	4	4	4
Combineerbaar met SmartLine combisets	–	–	–
Miele-kenmerken			
PowerFlex-kookgebied (= 2 kookzones)	1 (rechts)	1 (rechts)	1 (rechts)
Vario-kookzone	Links achter	Links achter	Links achter
TempControl-kookzone	Links voor	Links voor	Links voor
Stop & Go functie / kookwekker	✔/✔	✔/✔	✔/✔
Recall-functie / positioneerhulp	✔/–	✔/–	✔/–
Con@ctivity 3.0	✔	✔	✔
Uitschakelautomaat voor alle zones	✔	✔	✔
Aankookautomaat / warmhoudfunctie	✔/✔	✔/✔	✔/✔
Permanente / intelligente panherkenning	✔/–	✔/–	✔/–
Miele@home / WiFiConn@ct	✔/✔	✔/✔	✔/✔
Veegbescherming	✔	✔	✔
Kookzone links voor			
Afmeting in mm	ø160 - 220	ø160 - 220	ø160 - 220
Max. vermogen / Booster / TwinBooster in W	2.300 / 3.000 / 3.650	2.300 / 3.000 / 3.650	2.300 / 3.000 / 3.650
Kookzone links achter			
Afmeting in mm	ø100 -160	ø100 -160	ø100 - 160
Max. vermogen / Booster / TwinBooster in W	1.400 / 1.750 / 2.200	1.400 / 1.750 / 2.200	1.400 / 1.750 / 2.200
Kookzone midden			
Afmeting in mm	–	–	–
Max. vermogen / Booster / TwinBooster in W	–	–	–
Kookzone rechts			
Afmeting in mm	230 x 390	230 x 390	230 x 390
Max. vermogen / Booster / TwinBooster in W	3.400 / 4.800 / 7.300	3.400 / 4.800 / 7.300	3.400 / 4.800 / 7.300
Technische gegevens			
Aansluitwaarde in kW	7,3 kW	7,3 kW	7,3 kW
Spanning in V	230 V	230 V	230 V
Zekering in A	50 - 60 A	50 - 60 A	50 - 60 A
Meegeleverde accessoires			
Aansluitkabel	✔	✔	✔
Indicatieve marktprijs	**€ 2.299**	**€ 2.299**	**€ 2.599**

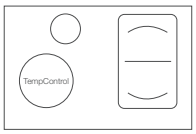

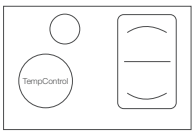

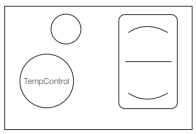

Inductiekookplaten

TempControl

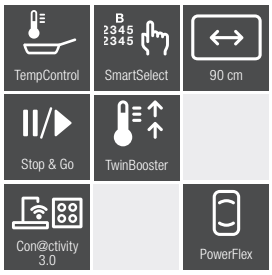

Lees grondig de gebruiksaanwijzing m.b.t. noodzakelijke verluchtingsvoorschriften.

	KM 7629 FX	KM 7689 FL	KM 7699 FR
Basiskenmerken			
Bediening	SmartSelect	SmartSelect	SmartSelect
Kleur bediening	Geel	Geel	Geel
Roestvrijstalen rand rondom	–	–	✔
Glasboord (vlakbouw of opbouw)	Vlakbouw	Vlakbouw & opbouw	Opbouw
Kleur glas	Zwart	Zwart	Zwart
Buitenafmeting in mm (b x h x d)	928 x 51 x 512	916 x 51 x 408	942 x 52 x 526
Inbouwafmeting in mm (b x d)	906 x 490	886 x 386	916 x 500
Maximale inbouwhoogte	51	51	45
Aantal kookzones	5	4	5
Maximum aantal kookpotten (zonder booster)	5	4	5
Combineerbaar met SmartLine combisets	–	–	–
Miele-kenmerken			
PowerFlex-kookgebied (= 2 kookzones)	1 (rechts)	1 (midden)	1 (rechts)
Vario-kookzone	Midden & links voor	Rechts	Links voor en midden
TempControl-kookzone	Links achter	Links	Links achter
Stop & Go functie / kookwekker	✔/✔	✔/✔	✔/✔
Recall-functie / positioneerhulp	✔/–	✔/–	✔/–
Con@ctivity 3.0	✔	✔	✔
Uitschakelautomaat voor alle zones	✔	✔	✔
Aankookautomaat / warmhoudfunctie	✔/✔	✔/✔	✔/✔
Permanente / intelligente panherkenning	✔/–	✔/–	✔/–
Miele@home / WiFiConn@ct	✔/✔	✔/✔	✔/✔
Veegbescherming	✔	✔	✔
Kookzone links voor			
Afmeting in mm	ø100 - 160	ø160 - 220	ø100 -160
Max. vermogen / Booster / TwinBooster in W	1.400 / 1.750 / 2.200	2.300 / 3.000 / 3.650	1.400 / 1.750 / 2.200
Kookzone links achter			
Afmeting in mm	ø160 - 220	–	ø160 - 220
Max. vermogen / Booster / TwinBooster in W	2.300 / 3.000 /3.650	–	2.300 / 3.000 / 3.650
Kookzone midden			
Afmeting in mm	ø180 - 280	230 x 390	ø180 - 280
Max. vermogen / Booster / TwinBooster in W	2.600 / 3.000 / 3.650	3.400 / 4.800 / 7.300	2.600 / 3.000 / 3.650
Kookzone rechts			
Afmeting in mm	230 x 390	ø100 - 160	230 x 390
Max. vermogen / Booster / TwinBooster in W	3.400 / 4.800 / 7.300	1.400 / 2.200 / –	3.400 / 4.800 / 7.300
Technische gegevens			
Aansluitwaarde in kW	11 kW	7,3 kW	11 kW
Spanning in V	230 V	230 V	230 V
Zekering in A	50 - 60 A	50 - 60 A	50 - 60 A
Meegeleverde accessoires			
Aansluitkabel	✔	✔	✔
Indicatieve marktprijs	**€ 2.699**	**€ 2.699**	**€ 2.699**

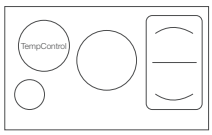

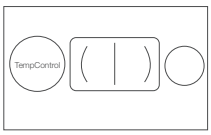

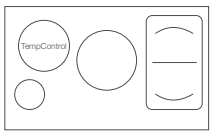

Inductiekookplaten

TempControl

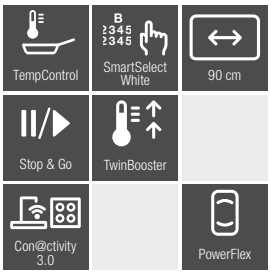

Lees grondig de gebruiksaanwijzing m.b.t. noodzakelijke verluchtingsvoorschriften.

	KM 7899 FL	KM 7999 FL
Basiskenmerken		
Bediening	SmartSelect	Touch
Kleur bediening	Wit	Meerkleurig
Roestvrijstalen rand rondom	–	–
Glasboord (vlakbouw of opbouw)	Vlakbouw & opbouw	Vlakbouw & opbouw
Kleur glas	Zwart	Zwart
Buitenafmeting in mm (b x h x d)	936 x 51 x 520	936 x 67 x 520
Inbouwafmeting in mm (b x d)	916 x 500	916 x 500
Maximale inbouwhoogte	51	51
Aantal kookzones	5	3
Maximum aantal kookpotten (zonder booster)	5	5
Combineerbaar met SmartLine combisets	–	–
Miele-kenmerken		
PowerFlex-kookgebied (= 2 kookzones)	1 (rechts)	3 (links, midden, rechts)
Vario-kookzone	Midden & links voor	–
TempControl-kookzone	Links achter	Links, midden, rechts
Stop & Go functie / kookwekker	✔/✔	✔/✔
Recall-functie / positioneerhulp	✔/–	✔/–
Con@ctivity 3.0	✔	✔
Uitschakelautomaat voor alle zones	✔	✔
Aankookautomaat / warmhoudfunctie	✔/✔	✔/–
Permanente / intelligente panherkenning	✔/–	✔/–
Miele@home / WiFiConn@ct	✔/✔	✔/✔
Veegbescherming	✔	✔
Kookzone links voor		
Afmeting in mm	ø100 - 160	226 x 382
Max. vermogen / Booster / TwinBooster in W	1.400 / 1.750 / 2.200	2.800 / 3.600 / –
Kookzone links achter		
Afmeting in mm	ø160 - 220	–
Max. vermogen / Booster / TwinBooster in W	2.300 / 3.000 /3.650	–
Kookzone midden		
Afmeting in mm	ø180 - 280	365 x 286
Max. vermogen / Booster / TwinBooster in W	2.600 / 3.000 / 3.650	2.800 / 3.600 / –
Kookzone rechts		
Afmeting in mm	230 x 390	226 x 382
Max. vermogen / Booster / TwinBooster in W	3.400 / 4.800 / 7.300	2.800 / 3.600 / –
Technische gegevens		
Aansluitwaarde in kW	11 kW	11 kW
Spanning in V	230 V	230 V
Zekering in A	50 - 60 A	50 - 60 A
Meegeleverde accessoires		
Aansluitkabel / WLAN-stick XKS 3170 W	✔/–	✔/✔
Indicatieve marktprijs	**€ 2.999**	**€ 4.599**

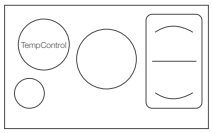

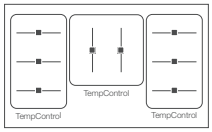

Inductiekookplaten

FullSurface

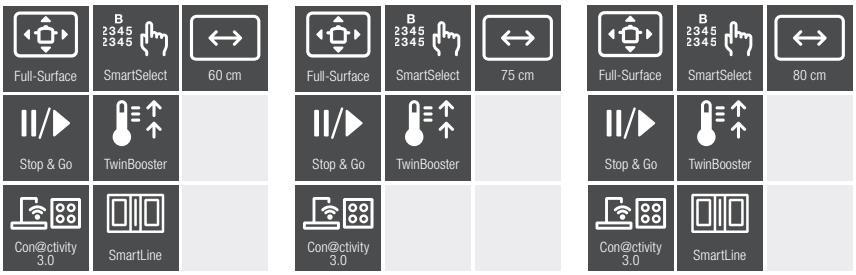

Lees grondig de gebruiksaanwijzing m.b.t. noodzakelijke verluchtingsvoorschriften.

	KM 7667 FL	KM 7617 FX	KM 7678 FL
Basiskenmerken			
Bediening	SmartSelect	SmartSelect	SmartSelect
Kleur bediening	Geel	Geel	Geel
Roestvrijstalen rand rondom	–	–	–
Glasboord (vlakbouw of opbouw)	Vlakbouw & opbouw	Vlakbouw	Vlakbouw & opbouw
Kleur glas	Zwart	Zwart	Zwart
Buitenafmeting in mm (b x h x d)	620 x 51 x 520	752 x 51 x 492	800 x 51 x 520
Inbouwafmeting in mm (b x d)	600 x 500	730 x 490	780 x 500
Maximale inbouwhoogte	51	51	51
Aantal kookzones	1	1	1
Maximum aantal kookpotten (zonder booster)	4	4	6
Combineerbaar met SmartLine combisets	✔	–	✔
Miele-kenmerken			
PowerFlex-kookgebied (= 2 kookzones)	Vrij te kiezen / volledige kookplaat	Vrij te kiezen / volledige kookplaat	Vrij te kiezen / volledige kookplaat
Stop & Go functie / kookwekker	✔/✔	✔/✔	✔/✔
Recall-functie / positioneerhulp	✔/✔	✔/✔	✔/✔
Con@ctivity 3.0	✔	✔	✔
Uitschakelautomaat voor alle zones	✔	✔	✔
Aankookautomaat / warmhoudfunctie	✔/✔	✔/✔	✔/✔
Permanente / intelligente panherkenning	✔/✔	✔/✔	✔/✔
Miele@home / WiFiConn@ct	✔/✔	✔/✔	✔/✔
Veegbescherming	✔	✔	✔
Kookzone			
Afmeting in mm	570 x 390	570 x 380	740 x 380
Max. vermogen / Booster / TwinBooster in W	2.600 / 3.300 / 3.650	2.600 / 3.300 / 3.650	2.600 / 3.300 / 3.650
Technische gegevens			
Aansluitwaarde in kW	7,3 kW	7,3 kW	11 kW
Spanning in V	230 V	230 V	230 V
Zekering in A	50 - 60 A	50 - 60 A	50 - 60 A
Meegeleverde accessoires			
Aansluitkabel	✔	✔	✔
Indicatieve marktprijs	**€ 1.899**	**€ 2.349**	**€ 2.499**

Inductiekookplaten

FullSurface

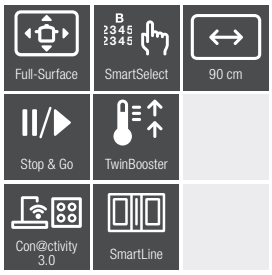

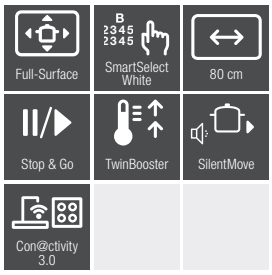

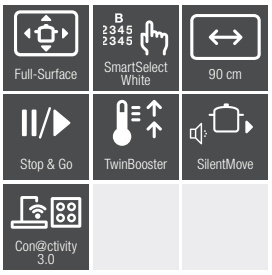

Lees grondig de gebruiksaanwijzing m.b.t. noodzakelijke verluchtingsvoorschriften.

	KM 7697 FL	KM 7878 FL	KM 7897 FL
Basiskenmerken			
Bediening	SmartSelect	SmartSelect	SmartSelect
Kleur bediening	Geel	Wit	Wit
Roestvrijstalen rand rondom	–	–	–
Glasboord (vlakbouw of opbouw)	Vlakbouw & opbouw	Vlakbouw & opbouw	Vlakbouw & opbouw
Kleur glas	Zwart	Zwart	Zwart
Buitenafmeting in mm (b x h x d)	936 x 51 x520	800 x 51 x 520	936 x 51 x 520
Inbouwafmeting in mm (b x d)	916 x 500	780 x 500	916 x 500
Maximale inbouwhoogte	51	51	51
Aantal kookzones	1	1	1
Maximum aantal kookpotten (zonder booster)	6	6	6
Combineerbaar met SmartLine combisets	✔	–	–
Miele-kenmerken			
PowerFlex-kookgebied (= 2 kookzones)	Vrij te kiezen / volledige kookplaat	Vrij te kiezen / volledige kookplaat	Vrij te kiezen / volledige kookplaat
Stop & Go functie / kookwekker	✔/✔	✔/✔	✔/✔
Recall-functie / positioneerhulp	✔/✔	✔/✔	✔/✔
Con@ctivity 3.0	✔	✔	✔
Uitschakelautomaat voor alle zones	✔	✔	✔
Aankookautomaat / warmhoudfunctie	✔/✔	✔/✔	✔/✔
Permanente / intelligente panherkenning	✔/✔	✔/✔	✔/✔
Miele@home / WiFiConn@ct	✔/✔	✔/✔	✔/✔
Veegbescherming	✔	✔	✔
Kookzone			
Afmeting in mm	870 x 380	740 x 380	870 x 380
Max. vermogen / Booster / TwinBooster in W	2.600 / 3.300 / 3.650	2.600 / 3.300 / 3.650	2.600 / 3.300 / 3.650
Technische gegevens			
Aansluitwaarde in kW	11 kW	11 kW	11 kW
Spanning in V	230 V	230 V	230 V
Zekering in A	50 - 60 A	50 - 60 A	50 - 60 A
Meegeleverde accessoires			
Aansluitkabel	✔	✔	✔
Indicatieve marktprijs	**€ 2.899**	**€ 2.899**	**€ 2.999**

GASKOOKPLATEN

De opvallendste kenmerken* op een rijtje

Gaskookplaten met elektronica

Miele-gaskookplaten beschikken over innovatieve functies die voor nog meer veiligheid en comfort zorgen. QuickStart zorgt voor een snelle vonkontsteking, GasStop & ReStart[1] voor het automatisch opnieuw ontsteken als de vlam per ongeluk wordt gedoofd. Enkele modellen zijn bovendien voorzien van een kookwekker en van warmte- en restwarmte-indicatie.

ComfortClean-pannendragers

Snel weer schoon. U kunt de pannendragers gewoon wegnemen om ze in de vaatwasser te reinigen. Zo blijft uw gaskookplaat langer schoon.

Wokbrander

Professioneel. Met de enkele of dubbele wokbrander kunt u de branderkoppen tegelijk of afzonderlijk regelen.

Veiligheidsuitschakeling

Altijd een gerust gemoed. Bij een ongebruikelijk lange werking wordt de gastoevoer automatisch uitgeschakeld.

* naargelang het model
[1] Patent: DE 102007015822

Gaskookplaten

KM 2010	KM 2032	KM 2356-1
Knoppen, GasStop, PerfectClean	Knoppen, GasStop, PerfectClean	Knoppen, GasStop & ReStart, QuickStart, Pot rests

De gaskookplaten zijn standaard voorzien van hoog calorisch gas. Indien propaan of butaan gewenst is, dient dit bij de bestelling aangevraagd te worden.

	KM 2010	KM 2032	KM 2356-1
Basiskenmerken			
Bediening met knoppen	✔	✔	✔
Roestvrijstalen randlijst rondom	–	–	–
Uitgehold RVS-oppervlak / Vlak uitgehold RVS-oppervlak	✔/–	✔/–	✔/–
Gietijzeren pannendrager (matzwart geëmailleerd)	✔	✔	✔
Kookwekker	–	–	–
Elektronische vonkontsteking met één hand te bedienenen	✔	✔	–
QuickStart	–	–	✔
Aantal kookzones	4	5	5
Buitenafmeting in mm (b x h x d)	650 x 90 x 520	750 x 90 x 520	888 x 105 x 508
Inbouwafmeting in mm (b x d)	560 x 480	560 x 480	862 x 490
Maximale inbouwhoogte in mm	35	–	101
Miele-kenmerken			
Hitteweergave / gebruiksweergave	–/–	–/–	–/–
GasStop / GasStop & ReStart	✔/–	✔/–	–/✔
Kookzone links voor			
Type	Sterkbrander	Sterkbrander	Spaarbrander
Max. vermogen in W	2.600	2.600	1.000
Kookzone links achter			
Type	Spaarbrander	Spaarbrander	Sterkbrander
Max. vermogen in W	1.000	1.000	2.700
Kookzone midden			
Type	–	Enkele wokbrander	Dubbele wokbrander
Max. vermogen in W	–	3.800	4.500
Kookzone rechts achter			
Type	Normaalbrander	Normaalbrander	Normaalbrander
Max. vermogen in W	1.750	1.750	1.700
Kookzone rechts voor			
Type	Normaalbrander	Normaalbrander	Normaalbrander
Max. vermogen in W	1.750	1.750	1.700
Onderhoud en reiniging			
Eenvoudig te reinigen glaskeramiek	–	–	–
Vaatwasbestendige pannendragers	–	–	✔
Branders voorzien van PerfectClean	✔	✔	–
Technische gegevens			
Aansluitwaarde in kW / spanning in V	7,1 / 230 – 240	10,9 / 230 – 240	– / 230
Meegeleverde accessoires			
Aansluitkabel	✔	✔	–
Inspuiters voor vloeibaar gas / inspuiters voor aardgas	–/–	–/–	–/–
Buitenste wokring / binnenste wokring	–/–	–/–	✔/✔
Indicatieve marktprijs	**€ 799**	**€ 999**	**€ 1.599**

Gaskookplaten

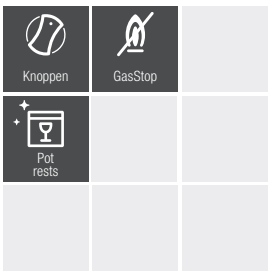

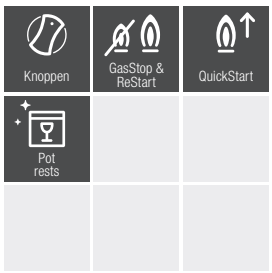

De gaskookplaten zijn standaard voorzien van hoog calorisch gas. Indien propaan of butaan gewenst is, dient dit bij de bestelling aangevraagd te worden.

	KM 3010	KM 3054-1
Basiskenmerken		
Bediening met knoppen	✔	✔
Roestvrijstalen randlijst rondom	–	–
Uitgehold RVS-oppervlak / Vlak uitgehold RVS-oppervlak	–/–	–/–
Gietijzeren pannendrager (matzwart geëmailleerd)	✔	✔
Kookwekker	–	–
Elektronische vonkontsteking met één hand te bedienenen	✔	✔
QuickStart	–	✔
Aantal kookzones	4	5
Buitenafmeting in mm (b x h x d)	626 x 54 x 526	942 x 53 x 526
Inbouwafmeting in mm (b x d)	600 x 500	916 x 500
Maximale inbouwhoogte in mm	–	–
Miele-kenmerken		
Hitteweergave / gebruiksweergave	–/–	✔/✔
GasStop / GasStop & ReStart	✔/–	–/✔
Kookzone links		
Type	–	Dubbele wokbrander
Max. vermogen in W	–	4.700
Kookzone links voor		
Type	Sterkbrander	Sterkbrander
Max. vermogen in W	2.700	2.700
Kookzone links achter		
Type	Spaarbrander	Spaarbrander
Max. vermogen in W	1.000	1.000
Kookzone rechts achter		
Type	Normaalbrander	Normaalbrander
Max. vermogen in W	1.700	1.700
Kookzone rechts voor		
Type	Normaalbrander	Normaalbrander
Max. vermogen in W	1.700	1.700
Onderhoud en reiniging		
Eenvoudig te reinigen glaskeramiek	–	✔
Vaatwasbestendige pannendragers	✔	✔
Branders voorzien van PerfectClean	–	–
Technische gegevens		
Aansluitwaarde in kW / spanning in V	7,1 / 230	– / 220 – 240
Meegeleverde accessoires		
Aansluitkabel	✔	✔
Inspuiters voor vloeibaar gas / inspuiters voor aardgas	–/–	–/–
Buitenste wokring / binnenste wokring	–/–	–/–
Indicatieve marktprijs	**€ 949**	**€ 1.549**

TWOINONE KOOKPLATEN

De opvallendste kenmerken* op een rijtje

PowerFlex
Onovertroffen snel en flexibel met het unieke boostervermogen tot 7,3 kW.

TwinBooster
Flexibeler dan ooit. Het inductievermogen kan afzonderlijk worden verdeeld of gebundeld in een kookzone.

SmartSelect
Snel en intuïtief. Stel rechtstreeks de vermogens- en braadstanden voor elke kookzone in.

Con@ctivity 3.0
Concentreert u zich maar op het koken. Met Con@ctivity 3.0 doet uw dampkap automatisch wat moet. Zodra de kookplaat wordt in- of uitgeschakeld, reageert de dampkap mee. De zuigkracht wordt automatisch aangepast aan wat er op de kookplaat gebeurt waardoor de omgeving in huis aangenaam blijft. U integreert de dampkap en de kookplaat in Miele@home met Con@ctivity 3.0.

Miele CleanCover
Deze beschermt en vereenvoudigt de reiniging. De afgesloten gladde binnenruimte voorkomt contact met de elektrische verbindingen en de motor.

Roestvrijstalen vetfilter
Deze hoogwaardige 10-lagige metalen vetfilter kan samen met het afdekrooster in de vaatwasser gereinigd worden en is uiterst duurzaam.

* naargelang het model

KMDA 7000

	KMDA 7633 FL	KMDA 7633 FR
Model en design		
Roestvrijstalen randlijkst rondom / strak aansluiten / opliggend zonder rand	–/✔/✔	✔/–/–
Design van dampkaprooster	Opliggend	Opliggend
Gebruiksmogelijkheden		
Luchtafvoersysteem / luchtcirculatiesysteem	–/converteerbaar	–/converteerbaar
Vereiste achteraf aan te schaffen ombouwset luchtcirculatie	–	–
vereiste achteraf aan te schaffen platte buis	–	–
Uitvoering kookzone		
Aantal kookzones / kookgebieden	4 / 2	4 / 2
PowerFlex-kookzones		
Aantal / afmeting in mm	4 / 150 x 230	4 / 150 x 230
Vermogen in W / Booster / TwinBooster	2.100 / 3.000 / 3.650	2.100 / 3.000 / 3.650
1e kookgebied		
Aantal / soort / afmeting in mm	Links / PowerFlex-brug / 230 x 390	Links / PowerFlex-brug / 230 x 390
Vermogen in W / Booster / TwinBooster	3.400 / 4.800 / 7.300	3.400 / 4.800 / 7.300
2e kookgebied		
Aantal / soort / afmeting in mm	Rechts / PowerFlex-brug / 230 x 390	Rechts / PowerFlex-brug / 230 x 390
Vermogen in W / Booster / TwinBooster	3.400 / 4.800 / 7.300	3.400 / 4.800 / 7.300
Bedieningsgemak		
Bediening via sensortoetsen / displaykleur	SmartSelect / Geel	SmartSelect / Geel
Permanente panherkenning / warmhouden / Stop&Go-functie / Recall-functie	✔/✔/✔/✔	✔/✔/✔/✔
Kookwekker / uitschakelautomaat / aankookautomaat	✔/✔/✔	✔/✔/✔
Nalooptijd 5 / 15 min	✔	✔
Indicatie verzadiging vetfilter / actief kookstoffilter	✔/✔	✔/✔
Thuisnetwerk		
Miele@home / Con@ctivity 3.0 / WiFiConn@ct	✔/✔/✔	✔/✔/✔
Efficiëntie en duurzaamheid		
Energie-efficiëntieklasse (A+++ - D) / vetfilteringsefficiëntieklasse	A ++ / A+	A ++ / A+
Jaarlijks energieverbruik in kWh/jaar / ECO-motor	–/✔	–/✔
Onderhoud en reiniging		
Eenvoudig te reinigen glaskeramiek / schoonmaakfunctie	✔/✔	✔/✔
Gemakkelijk te reinigen CleanCover-afzuigunit	✔	✔
Filtersysteem		
Roestvrijstalen vaatwasserbestendige vetfilter	1	1
Afzuigcapaciteit max. bij luchtafvoersysteem (m^3/u)		
Luchtverplaatsing (m^3/u)	490	490
Geluidsniveau (dB(A) re1pW / geluidsdrukniveau (dB(A) re20µPa)	69 / 54	69 / 54
Luchtverplaatsing (m^3/u)	570	570
Geluidsniveau (dB(A) re1pW / geluidsdrukniveau (dB(A) re20µPa)	73 / 59	73 / 59
Vermogen luchtcirculatiesysteem		
Luchtverplaatsing (m^3/u)	420	420
Geluidsniveau (dB(A) re1pW / geluidsdrukniveau (dB(A) re20µPa)	70 / 56	70 / 56
Luchtverplaatsing (m^3/u)	510	510
Geluidsniveau (dB(A) re1pW / geluidsdrukniveau (dB(A) re20µPa)	75 / 61	75 / 61
Veiligheid		
Veiligheidsuitschakeling / vergrendelingsfunctie / ingebruiknamebeveiliging	✔/✔/✔	✔/✔/✔
Restwarmte-indicatie / geïntegreerde koelventilator / oververhittingsbeveiliging	✔/✔/✔	✔/✔/✔
Technische gegevens		
Afmetingen in mm (b x h x d)	800 x 206 x 520	806 x 206 x 526
Inbouwhoogte inclusief stopcontact in mm	200	194
Afmetingen uitsparing binnen in mm (b x d) bij inbouw	780 x 500	–
Afmetingen uitsparing in mm (b x d)	780 x 500	780 x 500
Aansluitwaarde in kW / spanning in V / frequentie in Hz	7,5 / 230 / 50 - 60	7,5 / 230 / 50 - 60
Meegeleverde accessoires		
Aansluitkabel	✔	✔
Accessoires tegen meerprijs te bestellen		
Zie pagina 102 voor ombouwsets	✔	✔
Indicatieve marktprijs	**€ 2.999**	**€ 2.999**

KMDA 7000

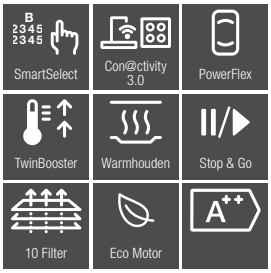

	KMDA 7634 FL	KMDA 7634 FR
Model en design		
Roestvrijstalen randlijkst rondom / strak aansluiten / opliggend zonder rand	–/✔/✔	✔/–/–
Design van dampkaprooster	Vlakbouw	Vlakbouw
Gebruiksmogelijkheden		
Luchtafvoersysteem / luchtcirculatiesysteem	–/converteerbaar	–/converteerbaar
Vereiste achteraf aan te schaffen ombouwset luchtcirculatie	–	–
vereiste achteraf aan te schaffen platte buis	–	–
Uitvoering kookzone		
Aantal kookzones / kookgebieden	4 / 2	4 / 2
PowerFlex-kookzones		
Aantal / afmeting in mm	4 / 150 x 230	4 / 150 x 230
Vermogen in W / Booster / TwinBooster	2.100 / 3.000 / 3.650	2.100 / 3.000 / 3.650
1e kookgebied		
Aantal / soort / afmeting in mm	Links / PowerFlex-brug / 230 x 390	Links / PowerFlex-brug / 230 x 390
Vermogen in W / Booster / TwinBooster	3.400 / 4.800 / 7.300	3.400 / 4.800 / 7.300
2e kookgebied		
Aantal / soort / afmeting in mm	Rechts / PowerFlex-brug / 230 x 390	Rechts / PowerFlex-brug / 230 x 390
Vermogen in W / Booster / TwinBooster	3.400 / 4.800 / 7.300	3.400 / 4.800 / 7.300
Bedieningsgemak		
Bediening via sensortoetsen / displaykleur	SmartSelect / Geel	SmartSelect / Geel
Permanente panherkenning / warmhouden / Stop&Go-functie / Recall-functie	✔/✔/✔/✔	✔/✔/✔/✔
Kookwekker / uitschakelautomaat / aankookautomaat	✔/✔/✔	✔/✔/✔
Nalooptijd 5 / 15 min	✔	✔
Indicatie verzadiging vetfilter / actief kookstoffilter	✔/✔	✔/✔
Thuisnetwerk		
Miele@home / Con@ctivity 3.0 / WiFiConn@ct	✔/✔/✔	✔/✔/✔
Efficiëntie en duurzaamheid		
Energie-efficiëntieklasse (A+++ - D) / vetfilteringsefficiëntieklasse	A++ / A+	A++ / A+
Jaarlijks energieverbruik in kWh/jaar / ECO-motor	–/✔	–/✔
Onderhoud en reiniging		
Eenvoudig te reinigen glaskeramiek / schoonmaakfunctie	✔/✔	✔/✔
Gemakkelijk te reinigen CleanCover-afzuigunit	✔	✔
Filtersysteem		
Roestvrijstalen vaatwasserbestendige vetfilter	1	1
Afzuigcapaciteit max. bij luchtafvoersysteem (m^3/u)		
Luchtverplaatsing (m^3/u)	490	490
Geluidsniveau (dB(A) re1pW / geluidsdrukniveau (dB(A) re20µPa)	69 / 54	69 / 54
Luchtverplaatsing (m^3/u)	570	570
Geluidsniveau (dB(A) re1pW / geluidsdrukniveau (dB(A) re20µPa)	73 / 59	73 / 59
Vermogen luchtcirculatiesysteem		
Luchtverplaatsing (m^3/u)	420	420
Geluidsniveau (dB(A) re1pW / geluidsdrukniveau (dB(A) re20µPa)	70 / 56	70 / 56
Luchtverplaatsing (m^3/u)	510	510
Geluidsniveau (dB(A) re1pW / geluidsdrukniveau (dB(A) re20µPa)	75 / 61	75 / 61
Veiligheid		
Veiligheidsuitschakeling / vergrendelingsfunctie / ingebruiknamebeveiliging	✔/✔/✔	✔/✔/✔
Restwarmte-indicatie / geïntegreerde koelventilator / oververhittingsbeveiliging	✔/✔/✔	✔/✔/✔
Technische gegevens		
Afmetingen in mm (b x h x d)	800 x 206 x 520	806 x 206 x 526
Inbouwhoogte inclusief stopcontact in mm	200	194
Afmetingen uitsparing binnen in mm (b x d) bij inbouw	780 x 500	–
Afmetingen uitsparing in mm (b x d)	780 x 500	780 x 500
Aansluitwaarde in kW / spanning in V / frequentie in Hz	7,5 / 230 / 50 - 60	7,5 / 230 / 50 - 60
Meegeleverde accessoires		
Aansluitkabel	✔	✔
Accessoires tegen meerprijs te bestellen		
Zie pagina 102 voor ombouwsets	✔	✔
Indicatieve marktprijs	**€ 3.299**	**€ 3.299**

MONTAGE ADVIES

TwolnOne kookplaten

Deze kookplaten zijn geschikt voor luchtafvoer en circulatie. De motor is draaibaar waardoor u makkelijk de uitblaasrichting kunt aanpassen naar het ontwerp van de keuken. Om de installatie en aansluiting van afzuiging zo eenvoudig mogelijk te maken, bieden wij een assortiment onderdelen aan. Deze onderdelen zorgen voor een optimale werking van de werkbladafzuiging.

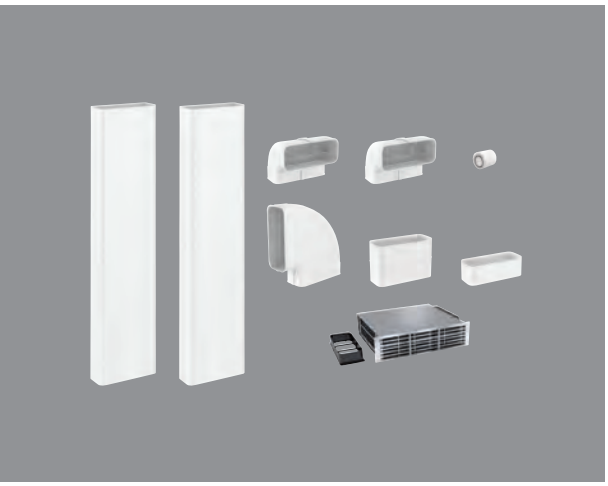

Recirculatie-set: DFKS-U

Artikelomschrijving	Artikel	Aantal	Artikelnummer
Luchtafvoerafkanaal bocht verticaal 90° 170 mm	DFK-BV 90	2	10811410
Luchtafvoerkanaal 1000 mm	DFK-R 1000	2	10811340
Verbindingsstuk luchtafvoerkanaal	DFK-V	1	10811360
Verlengstuk luchtafvoerkanaal	DFK-L	1	11051270
Luchtafvoerkanaal bocht horizontaal 90°	DFK-BH 90	1	10811390
Afdichtingstape 10 m	DFK-DB	1	10820390
FilterBox voor circulatiesysteem incl. regenereerbaar actief koolstoffilter	DUU 1000-2	1	11207310
Set installatie tekeningen		1	11292960
Complete set DFKS-U			**11250350**
Consumentenadviesprijs			**€ 549,-**

Luchtafvoerset: DFKS-A

Artikelomschrijving	Artikel	Aantal	Artikelnummer
Luchtafvoerafkanaal bocht verticaal 90° 170 mm	DFK-BV 90	2	10811410
Luchtafvoerkanaal 1000 mm	DFK-R 1000	1	10811340
Luchtafvoerkanaal bocht horizontaal 90°	DFK-BH 90	1	10811390
Verloopstuk vlak/rond	DFK-A	1	10811430
Afdichtingstape 10 m	DFK-DB	1	10820390
Muurkast	DMK 150-1	1	11258630
Set installatie tekeningen		1	11292950
Complete set DFKS-A			**11250360**
Consumentenadviesprijs			**€ 399,-**

Basisset: DFKS

Artikelomschrijving	Artikel	Aantal	Artikelnummer
Luchtafvoerafkanaal bocht verticaal 90° 170 mm	DFK-BV 90	2	10811410
Luchtafvoerkanaal 1000 mm	DFK-R 1000	1	10811340
Luchtafvoerkanaal bocht horizontaal 90°	DFK-BH 90	1	10811390
Afdichtingstape 10 m	DFK-DB	1	10820390
Set installatie tekeningen		1	
Complete set DFKS			**11306320**
Consumentenadviesprijs			**€ 139,-**

Miele
INDUCTION

SMARTLINE

Exclusief Miele

SmartSelect
Met deze bediening selecteert u snel en intuïtief de vermogensstanden en tijden. Voor elke kookzone is er een geel verlichte getallenrij. Zo wordt vanuit elk standpunt een goede leesbaarheid verzekerd. De timertijden kunnen vlotter worden ingesteld dankzij de gescheiden instelling van de kookwekker, de functie Automatisch uitschakelen en door de driecijferige weergave.

PowerFlex
Veelzijdig en flexibel. Ook groot kookgerei wordt snel en vlot verwarmd.

TwinBooster
Flexibeler dan ooit. Het inductievermogen kan afzonderlijk worden verdeeld of gebundeld in een kookzone.

ComfortClean-pannendragers
Snel weer schoon. U kunt de pannendragers gewoon wegnemen om ze in de vaatwasser te reinigen. Zo blijft uw gaskookplaat langer schoon.

Wokbrander
Met de wokbrander met hoog vermogen kunt u beide branderkoppen tegelijk of afzonderlijk regelen.

GasStop
Uw veiligheid primeert. Als de gasvlam bijvoorbeeld door tocht zou doven, dan voorkomt de ontstekingsbeveiliging dat er gas ontsnapt.

TeppanYaki
De Japanse kooktraditie in een moderne uitvoering. TeppanYaki is een culinair hoogstandje van de moderne keuken. De gerechten worden rechtstreeks op een hete, roestvrijstalen plaat bereid. De inductie-TeppanYaki van Miele beschikt over twee apart bruikbare warmtecircuits: zo kunt u meerdere gerechten tegelijk bij verschillende temperaturen bereiden of warmhouden.

De werkbladdampkap
Met deze nieuwe Miele-werkbladdampkap wordt u tijdens het koken niet afgeleid door storende kookdampen en -geuren. Door de centrale opstelling tussen twee SmartLine-elementen zuigt de Miele-werkbladdampkap de wasems af daar waar ze ontstaan. De werkbladdampkap kan bovendien ook naast gaselementen worden gebruikt. In dat geval fungeert de afdekking als magnetische vlambescherming.

Inductiewok
Van professioneel niveau. De Miele-wokpan, perfect afgestemd op de vorm en functie ervan, ligt in een pasklaar bekken. Zo wordt de warmte zo goed mogelijk verdeeld voor een perfect resultaat. Het intelligente ControlInduc®-systeem voorkomt dat olie of vet oververhit raakt. De Miele-inductiewok biedt u nog tal van specifieke comfortfuncties, zoals de Booster-technologie.

Combiset

SmartLine

SmartLine, Knoppen, GasStop	SmartLine, Knoppen, GasStop	SmartLine, SmartSelect, PowerFlex, TwinBooster, Warmhouden

Voor het combineren van meerdere SmartLine-elementen adviseren wij de tussenlijst CSZL 7000.

	CS 7101-1 FL	CS 7102-1 FL	CS 7612 FL
Type			
Soort verwarming	Gas	Gas	Inductie
Uitvoering en design			
Kleur van het keramisch glas	Zwart	Zwart	Zwart
Vlakke inbouw, zonder rand / opbouw, zonder rand	✔/✔	✔/✔	✔/✔
Gietijzeren pannendrager (matzwart geëmailleerd)	✔	✔	–
Gietijzeren rooster	–	–	–
Roestvrijstalen Teppan-oppervlak	–	–	–
Ingewerkte wok-vorm van glas	–	–	–
Aantal kookzones	1	2	2
PowerFlex-kookzones			
Aantal / diameter in mm	–	–	2 / 150 x 230
Vermogen / Booster / TwinBooster in W	–	–	2.100 / 3.000 / 3.650
Kookzones			
Positie / type / diameter in mm	Midden / Dubbele wokbrander / ∅300	Midden voor / normaalbrander / ∅120 - 220	Midden / PowerFlex-brug / 230 x 390
Vermogen / Booster / TwinBooster in W	4.500	1.700	2.100 / 3.000 / 3.650
Kookzones			
Positie / type / diameter in mm	–	Midden achter / sterkbrander / ∅140 - 240	–
Vermogen / Booster / TwinBooster in W	–	2.700	–
Bedieningsgemak			
Bediening met knoppen	✔	✔	–
Elektronische vonkontsteking met één hand te bedienen	✔	✔	–
Touch-bediening	–	–	SmartSelect
Weergavekleur	–	–	Geel
Digitale aanduiding van het vermogen in stappen	–	–	✔
Permanente panherkenning	–	–	✔
Recall-functie	–	–	✔
Stop&Go-functie	–	–	✔
Timer	–	–	✔
Automatische uitschakeling	–	–	✔
Aankookautomaat	–	–	✔
Warmhouden	–	–	✔
Individuele instelmogelijkheden (bv. signaaltonen)	–	–	✔
Onderhoud en reiniging			
Eenvoudig te reinigen glaskeramiek	✔	✔	✔
Veegbescherming	–	–	✔
Vaatwasbestendige pannendragers	✔	✔	–
Vaatwasbestendige grilplaat	–	–	–
Veiligheid			
Veiligheidsuitschakeling / vergrendelingsfunctie / ingebruiknamebeveiliging	–	–	✔/✔/✔
Controle foutmelding / geïntegreerde koelventilator / oververhittingsbeveiliging	–/–/–	–/–/–	–/✔/✔
Restwarmte-indicator / GasStop	–/✔	–/✔	✔/–
Technische gegevens			
Afmetingen in mm (b x h x d)	378 x 92 x 520	378 x 92 x 520	378 x 51 x 520
Maten van de uitsnijding in mm (b x d) voor opbouw	358 x 500	358 x 500	358 x 500
Maten van de uitsnijding in mm (b x d) voor vlakke inbouw	358 - 382 x 300 - 524	358 - 382 x 500 - 524	358 - 382 x 500 - 524
Totale aansluiting in kW / spanning in V	4,5 kW / 230 V	4,4 kW / 230 V	3,6 / 230
Meegeleverde accessoires			
Aansluitkabel / wokpan (uncoated) / FlameGuard	✔/–/✔	✔/–/✔	✔/–/–
Indicatieve marktprijs	**€ 1.299**	**€ 1.249**	**€ 1.349**

Combiset

SmartLine

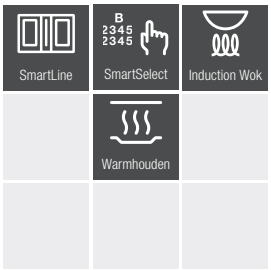

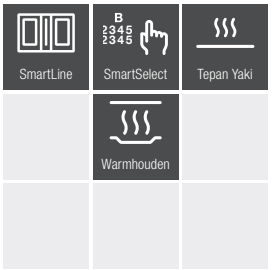

	CS 7641 FL - Wok	CS 7632 FL - TeppanYaki
Type		
Soort verwarming	Inductie	Inductie
Uitvoering en design		
Kleur van het keramisch glas	Zwart	Zwart
Vlakke inbouw, zonder rand / opbouw, zonder rand	✔/✔	✔/✔
Gietijzeren pannendrager (matzwart geëmailleerd)	–	–
Gietijzeren rooster	–	–
Roestvrijstalen Teppan-oppervlak	–	✔
Ingewerkte wok-vorm van glas	✔	–
Aantal kookzones	1	2
PowerFlex-kookzones		
Aantal / diameter in mm	–	–
Vermogen / Booster / TwinBooster in W	–	–
Kookzones		
Positie / type / diameter in mm	Midden / Wok / Ø300	TeppanYaki-vlak / Ø305 x 175
Vermogen / Booster / TwinBooster in W	2.500 / 3.000 /–	1.400 /–/–
Bedieningsgemak		
Bediening met knoppen	–	–
Elektronische vonkontsteking met één hand te bedienen	–	–
Touch-bediening	SmartSelect	SmartSelect
Weergavekleur	Geel	Geel
Digitale aanduiding van het vermogen in stappen	✔	✔
Permanente panherkenning	✔	–
Recall-functie	✔	✔
Stop&Go-functie	✔	–
Timer	✔	–
Automatische uitschakeling	✔	✔
Aankookautomaat	✔	–
Warmhouden	✔	✔
Individuele instelmogelijkheden (bv. signaaltonen)	✔	✔
Onderhoud en reiniging		
Eenvoudig te reinigen glaskeramiek	✔	✔
Veegbescherming	✔	✔
Vaatwasbestendige pannendragers	–	–
Vaatwasbestendige grilplaat	–	–
Veiligheid		
Veiligheidsuitschakeling / vergrendelingsfunctie / ingebruiknamebeveiliging	✔/–/✔	✔/✔/✔
Controle foutmelding / geïntegreerde koelventilator / oververhittingsbeveiliging	–/✔/✔	–/✔/✔
Restwarmte-indicator / GasStop	✔/–	✔/–
Technische gegevens		
Afmetingen in mm (b x h x d)	378 x 133 x 520	378 x 60 x 520
Maten van de uitsnijding in mm (b x d) voor opbouw	358 x 500	–
Maten van de uitsnijding in mm (b x d) voor vlakke inbouw	358 - 382 x 500 - 524	358 - 382 x 500 - 524
Totale aansluiting in kW / spanning in V	3,0 kW / 220 - 240 V	2,6 kW / 220 - 240 V
Meegeleverde accessoires		
Aansluitkabel / wokpan (uncoated)	✔/✔	✔/–
Indicatieve marktprijs	**€ 2.449**	**€ 2.299**

KM 7667 FL

FullSurface-Inductiekookvlak

Goed te combineren met SmartLine-kookelementen (zie specificaties op **pag. 96**)

KM 7564 FL

PowerFlex-Inductiekookvlak

Goed te combineren met SmartLine-kookelementen (zie specificaties op **pag. 89**)

Combiset-werkbladafzuiging

SmartLine

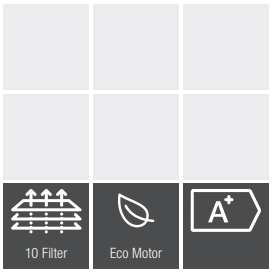

[1]Het geheel van de uitsnijdingsmaten voor een combinatie van SmartLine toestellen, is te vinden in het hoofdstuk "inbouwschetsen".
[2]Norm voor het ventilatievermogen: EN 61591
Geluidsvermogen: EN 60704–3
Geluidsdruk: EN 60704–2-13

	CSDA 7001 FL
Type	
Werkbladdampkap	✔
Uitvoering en design	
Vlakke inbouw, zonder rand / opbouw, zonder rand	✔/✔
Functies	
Werking met luchtafvoer / met luchtcirculatie	✔/ converteerbaar
Bedieningsgemak	
Bediening met tiptoetsen	SmartSelect
Digitale aanduiding van het vermogen in stappen	✔/ geel
Aantal 10-lagige metalen vetfilters	1
CleanCover: binnenruimte van de schouw gemakkelijk schoon te maken	✔
Gemakkelijk te reinigen glaskeramiek	✔
Veiligheidsuitschakeling / luchtafzuiging acheraf 5/15 min.	✔/✔
Technische gegevens	
Afmetingen in mm (b x h x d)	120 x 168 x 520
Maximale inbouwhoogte met aansluitkast in mm	168
Afmeting uitsparing in mm (b x d) voor opbouw[1]	100 x 500
Uitsparing in mm (b x d) voor vlakke inbouw[1]	100 / 124 x 500 / 524
Totale aansluiting in kW / spanning in V / zekering in A	0,17 / 230 / 10
Zuinigheid en duurzaamheid	
Energie-efficiëntieklasse	A+
Energieverbruik per jaar in kWh	29,3
Eco-motor (gelijkstroommotor)	✔
Ventilatievermogen bij maximale diameter afvoertuit[2]	
Ventilatievermogen met luchtafvoer max. diameter	
Luchtafvoer (niet bij externe variant) - Luchtcirculatie	
Ventilatiestand 3: ventilatievermogen (m^3/u)	440 - 380
Geluid (dB(A) re1pW) / geluidsdruk (dB(A) re20µPa)	66 / 51 - 73 / 58
In Booster-functie: ventilatievermogen (m^3/u)	535 - 460
Geluid (dB(A) re1pW) / geluidsdruk (dB(A) re20µPa)	70 / 78 - 55 / 63
Montage	
Sokkelventilator met aansluiting luchtafvoer	✔
Aansluiting luchtafvoer naar achteraan en zijdelings	✔
Afmetingen van de luchtafvoersteunen in mm (b x d)	222 x 89
Meegeleverde accessoires	
Aansluitkabel met stekker	✔
Apart aan te kopen accessoires	
Ombouwset nodig voor luchtcirculatie / regenereerbare Actieve-koolfilter	DUU 1000-1 / DKF 1000 R
Geluidsdemper DASD 150 / lamellenrooster DMK 150 met muurdoorvoer	✔/✔
Indicatieve marktprijs	**€ 1.349**

PROLINE

Knoppen
Comfort op maat. De metalen knoppen geven een professionele look aan uw keuken.

TeppanYaki
De gerechten worden rechtstreeks op een hete, roestvrijstalen plaat bereid. De inductie-TeppanYaki beschikt over twee apart bruikbare warmtecircuits: zo kunt u meerdere gerechten tegelijk bij verschillende temperaturen bereiden of warmhouden.

Barbecue-grill
U kunt vlees, vis of groenten bijzonder smakelijk bereiden op de grillplaat. Door twee afzonderlijk te bedienen grillzones kunt u de warmtetoevoer zelf regelen, bijvoorbeeld om gerechten enerzijds te grillen en anderzijds warm te houden. Precies zoals u het lekker vindt. Bij gebruik van de grill met watervulling wordt het gerecht bijzonder mals. Gebruikt u lavasteentjes, dan krijgt het gerecht die karakteristieke grillsmaak.

Friteuse
Voor de fans van krokante en hartige specialiteiten is de friteuse het aangewezen toestel. Het geeft aan wanneer de ingestelde temperatuur van de olie is bereikt, voor optimale resultaten en een veilige bereiding. De friteuse is niet alleen voor oliebereidingen. Met de pasta-inzet kunt u snel en eenvoudig uw favoriete pasta bereiden.

Combiset

ProLine

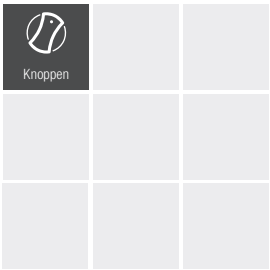

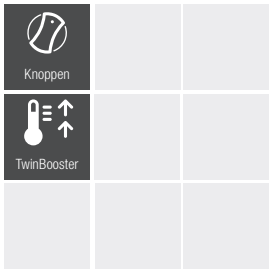

Voor het combineren van meerdere ProLine-elementen adviseren wij de tussenlijst CSZL 1500.

	CS 1112 E	CS 1212 -1 I
Type		
Soort verwarming	Elektrisch	Inductie
Uitvoering en design		
Roestvrijstalen opvangschaal	–	–
Gietijzeren pannendrager (matzwart geëmailleerd)	–	–
Gegoten grillrooster	–	–
Kookzones		
Positie / type / diameter in mm	Midden voor / éénrichtings-kookzone / Ø145	Midden voor / Vario-kookzone / Ø100 - 160
Max. vermogen in W / Booster	1.200 / –	1.400 / 2.200
Kookzones		
Positie / type / diameter in mm	Midden achter / Vario-kookzone / Ø100 - 180	Midden achter / Vario-kookzone / Ø160 - 230
Max. vermogen in W / Booster / TwinBooster	700 - 1.800 / – / –	2.300 / 3.000 / 3.700
Kookzones		
Positie / type / diameter in mm	–/–/–	–/–/–
Max. vermogen in W / Booster	–/–	–/–
Kookzones		
Positie / type / diameter in mm	–/–/–	–/–/–
Max. vermogen in W / Booster	–/–	–/–
Bedieningsgemak		
Bediening met knoppen	✔	✔
QuickStart	–	–
Weergave		
Digitale weergave van de vermogensstanden	–	–
Weergave temperatuur bereikt	–	–
Veiligheid		
Restwarmteweergave / hitteweergave /gebruiksweergave	✔/–/✔	✔/–/–
GasStop / GasStop & ReStart	–/–	–/–
Inklembeveiliging	–	–
Technische gegevens		
Afmetingen in mm (b x h x d)	288 x 73 x 520	288 x 73 x 520
Maximale inbouwhoogte in mm	95	73
Afmetingen uitsparing in mm (b x d)	272 x 500	272 x 500
Aansluitwaarde in kW / spanning in V	–/ 230 - 240	–/ 230 - 240
Meegeleverde accessoires		
Kookplaatkrabber / aansluitkabel	✔/✔	–/✔
Lavasteentjes / schoonmaakborstel	–/–	–/–
Pan	–	–
Indicatieve marktprijs	**€ 999**	**€ 1.299**

Combiset

ProLine

	Knoppen	GasStop & ReStart	QuickStart	Knoppen	GasStop & ReStart	QuickStart

	CS 1012 -2	CS 1011 -1
Type		
Soort verwarming	Gas	Gas
Uitvoering en design		
Roestvrijstalen opvangschaal	✔	✔
Gietijzeren pannendrager (matzwart geëmailleerd)	✔	✔
Gegoten grillrooster	–	–
Kookzones		
Positie / type / diameter in mm	Midden voor / normaalbrander /–	Midden / dubbele wokbrander /–
Max. vermogen in W	1.800	6.000
Kookzones		
Positie / type / diameter in mm	Midden achter / sterkbrander /–	–/–/–
Max. vermogen in W	3.000	–
Kookzones		
Positie / type / diameter in mm	–/–/–	–/–/–
Max. vermogen in W	–	–
Kookzones		
Positie / type / diameter in mm	–/–/–	–/–/–
Max. vermogen in W	–	–
Bedieningsgemak		
Bediening met knoppen	✔	✔
QuickStart	✔	✔
Weergave		
Digitale weergave van de vermogensstanden	–	–
Weergave temperatuur bereikt	–	–
Veiligheid		
Restwarmteweergave / hitteweergave /gebruiksweergave	✔/–/–	✔/–/–
GasStop / GasStop & ReStart	–/✔	–/✔
Inklembeveiliging	–	–
Technische gegevens		
Afmetingen in mm (b x h x d)	288 x 144 x 520	280 x 140 x 520
Maximale inbouwhoogte in mm	106	106
Afmetingen uitsparing in mm (b x d)	272 x 500	272 x 500
Aansluitwaarde in kW / spanning in V	–/ 230	6,0 / 230 - 240
Meegeleverde accessoires		
Kookplaatkrabber / aansluitkabel	–/✔	–/✔
Lavasteentjes / schoonmaakborstel	–/–	–/–
Frituurmand / deksel friteuse	–/–	–/–
Indicatieve marktprijs	**€ 1.099**	**€ 999**

Combiset

ProLine

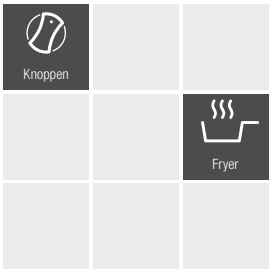

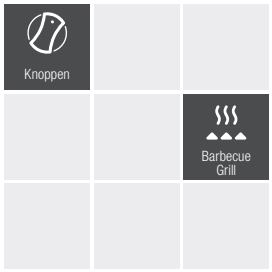

	CS 1411 F	CS 1312 BG	CS 1327 Y
Type			
Soort verwarming	Friteuse	Grill	TeppanYaki
Uitvoering en design			
Roestvrijstalen opvangschaal	–	–	–
Gietijzeren pannendrager (matzwart geëmailleerd)	–	–	–
Gegoten grillrooster	–	✔	–
Kookzones			
Positie / type / diameter in mm	Midden / friteuse / 180 x 330	Voor / elektrogrill / 210 x 250	Voor /–/ 190 x 290
Max. vermogen in W	2.400	1.500	1.200
Kookzones			
Positie / type / diameter in mm	–/–/–	Achter / Elektrogrill / 210 x 250	Achter /–/ 190 x 290
Max. vermogen in W	–	1.500	1.200
Kookzones			
Positie / type / diameter in mm	–/–/–	–/–/–	–/–/–
Max. vermogen in W	–	–	–
Kookzones			
Positie / type / diameter in mm	–/–/–	–/–/–	–/–/–
Max. vermogen in W	–	–	–
Bedieningsgemak			
Bediening met knoppen	✔	✔	✔
QuickStart	–	–	–
Weergave			
Digitale weergave van de vermogensstanden	–	–	–
Weergave temperatuur bereikt	–	–	–
Veiligheid			
Restwarmteweergave / hitteweergave /gebruiksweergave	✔/–/–	–/–/–	✔/–/–
GasStop / GasStop & ReStart	–/–	–/–	–/–
Inklembeveiliging	–	–	–
Technische gegevens			
Afmetingen in mm (b x h x d)	288 x 220 x 520	288 x 115 x 520	380 x 118 x 520
Maximale inbouwhoogte in mm	–	–	–
Afmetingen uitsparing in mm (b x d)	272 x 500	272 x 500	364 x 500
Aansluitwaarde in kW / spanning in V	2,4 / 230 - 240	3,0 / 230 - 240	2,4 - 2,6 / 230 - 240
Meegeleverde accessoires			
Kookplaatkrabber / aansluitkabel	–/✔	–/✔	–/✔
Lavasteentjes / schoonmaakborstel	–/–	✔/✔	–/–
Frituurmand / deksel friteuse	✔/✔	–/–	–/–
Indicatieve marktprijs	**€ 1.349**	**€ 1.199**	**€ 2.149**

DAMPKAPPEN

De opvallendste kenmerken* op een rijtje

Exclusief Miele

Metalen vetfilter met roestvrijstalen afwerking

Miele-dampkappen zijn uitgerust met een 10-lagige roestvrijstalen vetfilter. Het afdekblad en het kader bestaan uit hoogwaardig roestvrij staal. Bij het reinigen van de vetfilter in de vaatwasser ontstaan geen zichtbare verkleuringen. Daardoor blijven Miele-vetfilters er nog lange tijd goed uitzien.

Miele CleanCover

Achter de vetfilters bevindt zich de CleanCover van Miele: in plaats van scherpe metalen randen en elektrische onderdelen bevindt zich hier alleen een gesloten, glad oppervlak. Het oppervlak is bijzonder eenvoudig schoon te maken en voorkomt bovendien dat u in contact komt met snoeren en onderdelen van de motor. Miele-zorg in detail – voor meer comfort en veiligheid.

Veiligheidsuitschakeling

Na een voorgeprogrammeerde gebruiksduur van tien uur schakelt de dampkap automatisch uit. Zo is ook in het geval van een bedieningsfout de hoogste veiligheid gewaarborgd.

Active AirClean-filter

Bij Miele dampkappen in de recirculatiemodus kan de actieve koolstoffilter worden gebruikt voor het binden van geurtjes. Deze wegwerpfilter moet regelmatig worden vervangen.

[1] Normen voor luchtdebiet: EN 61591
geluidsvermogensniveau: EN 60704-3
geluidsdrukniveau: EN 60704-2-13-13

Dampkapwijzer

Bij Miele beschouwen wij de dampkap als een luchtververser in de woning, die veel kan bijdragen aan het leefcomfort. De keuze van de juiste dampkap is deels afhankelijk van de wijze van luchtafvoer. Vandaag kan dit hetzij met luchtafvoer naar buiten hetzij met recirculatie. Deze keuze wordt best het eerste gemaakt.

Waar plaats je je dampkap?

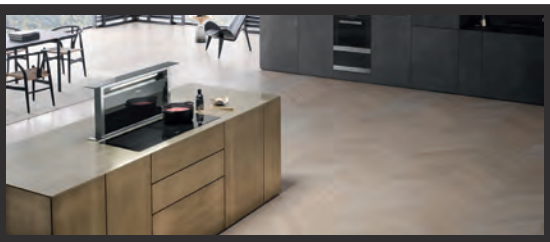

IN HET WERKBLAD

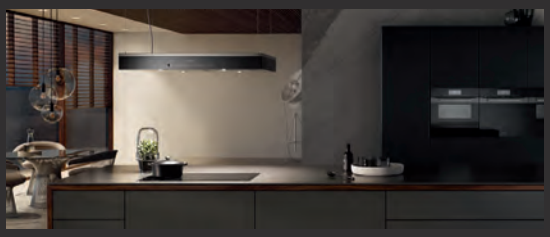

BOVEN EEN KOOKEILAND

AAN DE MUUR
in een luifel of een nis

AAN DE MUUR
in een luifel of in een bovenkast

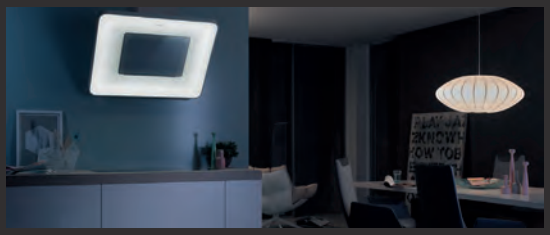

AAN DE MUUR
decoratieve dampkap

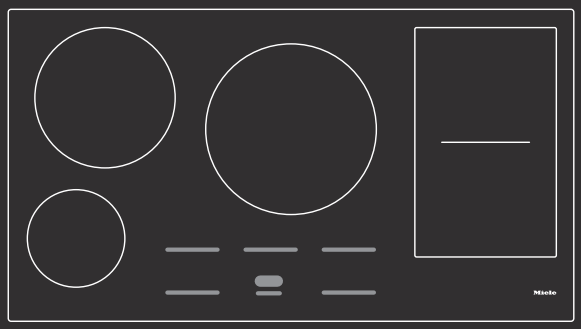

Hoe breed is je kookplaat?

60 cm	75 cm	90 cm
DownDraft zie p. 124 KMDA zie p. 104	DownDraft zie p. 124 KMDA zie p. 104	DownDraft zie p. 124 KMDA zie p. 104
Kies een dampkap van minimum 90 cm Plafonddampkappen zie p. 128 *- max 1300 mm boven kookplaat* Eilanddampkappen zie p. 135 *- max 1300 mm boven kookplaat*	*Kies een dampkap van minimum 90 cm* Plafonddampkappen zie p. 128 *- max 1300 mm boven kookplaat* Eilanddampkappen zie p. 135 *- max 1300 mm boven kookplaat*	*Kies een dampkap van minimum 100 cm* Plafonddampkappen zie p. 128 *- max 1300 mm boven kookplaat* Eilanddampkappen zie p. 135 *- max 1300 mm boven kookplaat*
Kies een dampkap van minimum 60 cm Plafonddampkappen zie p. 128 *- max 1300 mm boven kookplaat* Inbouwgroepen zie p. 125 *- max 950 mm boven kookplaat*	*Kies een dampkap van minimum 90 cm* Plafonddampkappen zie p. 128 *- max 1300 mm boven kookplaat* Inbouwgroepen zie p. 125 *- max 950 mm boven kookplaat*	*Kies een dampkap van minimum 100 cm* Plafonddampkappen zie p. 128 *- max 1300 mm boven kookplaat* Inbouwgroepen zie p. 125 *- max 950 mm boven kookplaat*
Kies een dampkap van minimum 90 cm Onderbouwdampkappen zie p. 120 Inbouwgroepen zie p. 125 *- max 950 mm boven kookplaat* Telescopische dampkappen zie p. 121 *- max 950 mm boven kookplaat*	*Kies een dampkap van minimum 90 cm* Onderbouwdampkappen zie p. 120 Inbouwgroepen zie p. 125 *- max 950 mm boven kookplaat* Telescopische dampkappen zie p. 121 *- max 950 mm boven kookplaat*	*Kies een dampkap van minimum 90 cm* Onderbouwdampkappen zie p. 120 Inbouwgroepen zie p. 125 *- max 950 mm boven kookplaat* Telescopische dampkappen zie p. 121 *- max 950 mm boven kookplaat*
Kies een dampkap van minimum 75 cm Wanddampkappen zie p. 129 *- max 950 mm boven kookplaat*	*Kies een dampkap van minimum 90 cm* Wanddampkappen zie p. 129 *- max 950 mm boven kookplaat*	*Kies een dampkap van minimum 90 cm* Wanddampkappen zie p. 129 *- max 950 mm boven kookplaat*

Dampkappen voor onderbouw

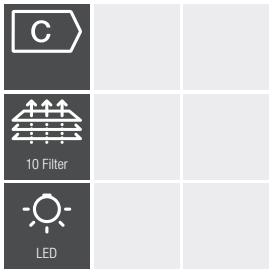

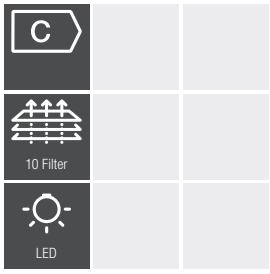

	DA 1260	DA 1200
Basiskenmerken		
Breedte / hoogte / diepte in mm	598 / 125 / 500	998 / 125 / 500
Bediening		
Schuifknop	✔	✔
Werking mogelijk met:		
Luchtafvoer / recirculatie / externe motor	✔/✔/–	✔/✔/–
Zuinigheid en duurzaamheid		
Energie-efficiëntieklasse	C	C
Energieverbruik per jaar in kWh	91,6	90,4
Ventilatievermogen in ventilatiestand 3 luchtafvoer - recirculatie		
Ventilatievermogen (m^3/u)	355 - 195	355 - 195
Geluid (dB(A) re1pW) / geluidsdruk (dB(A) re20µPa)	64 / 50 - 73 / 59	64 / 50 - 73 / 59
Ventilatievermogen in ventilatiestand 4 (intensief) luchtafvoer - recirculatie		
Ventilatievermogen (m^3/u)	545 - 220	545 - 220
Geluid (dB(A) re1pW) / geluidsdruk (dB(A) re20µPa)	74 / 60 - 75 / 62	74 / 60 - 75 / 62
Miele-kenmerken		
Binnenzijde CleanCover	✔	✔
Metalen vetfilters, geschikt voor de vaatwasser	2	3
Verlichting		
Led	✔	✔
Aantal x watt	2 x 3 W	2 x 3 W
Motor		
AC motor (wisselstroom) / ECO DC motor (gelijkstroom)	✔/–	✔/–
Technische gegevens		
Minimumafstand tussen damkap en kookplaat in mm	650	650
Aansluitwaarde in kW / spanning in V / zekering in A	0,24 / 230 / 10	0,24 / 230 / 10
Montage		
Aansluiting luchtafvoer naar boven / achteraan / zijdelings	✔/–/–	✔/–/–
Diameter van de luchtafvoertuit mm	150	150
Meegeleverde accessoires		
Terugslagklep / reductie van Ø150 naar 125 mm	✔/✔	✔/✔
Mits toeslag verkrijgbare accessoires		
Koolstoffilter (indien recirculatie)	DKF 18-1	DKF 18-1
Indicatieve marktprijs		
Roestvrij staal geborsteld	**€ 459**	**€ 549**
Briljantwit **(BW)**	**€ 459**	**–**

Telescopische dampkappen

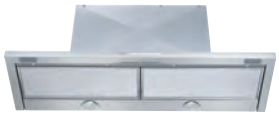

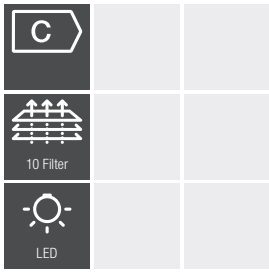

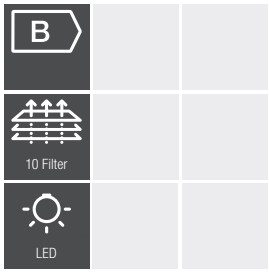

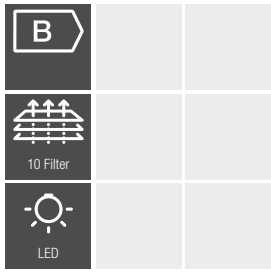

	DA 3366	DA 3466	DA 3496
Basiskenmerken			
Breedte / hoogte / diepte in mm	595 / 34 / 275	595 / 34 / 275	895 / 34 / 275
Bediening			
Schuifknop / tiptoetsen met Led	✔/–	–/✔	–/✔
Werking mogelijk met:			
Luchtafvoer / recirculatie / externe motor	✔/✔/–	✔/✔/✔	✔/✔/✔
Zuinigheid en duurzaamheid			
Energie-efficiëntieklasse	C	B	B
Energieverbruik per jaar in kWh	61,4	69,5	69,5
Ventilatievermogen in ventilatiestand 3 luchtafvoer - recirculatie			
Ventilatievermogen (m^3/u)	320 - 200	320 - 200	400 - 280
Geluid (dB(A) re1pW) / geluidsdruk (dB(A) re20µPa)	51 / 38 - 61 / 49	51 / 38 - 61 / 49	56 / 44 - 67 / 54
Ventilatievermogen in ventilatiestand 4 (intensief) luchtafvoer - recirculatie			
Ventilatievermogen (m^3/u)	430 - 300	430 - 300	550 - 350
Geluid (dB(A) re1pW) / geluidsdruk (dB(A) re20µPa)	58 / 45 - 67 / 55	58 / 45 - 67 / 55	64 / 52 - 72 / 60
Miele-kenmerken			
Naventilatie 5 / 15 min.	–	–	–
Binnenzijde CleanCover	✔	✔	✔
Metalen vetfilters, geschikt voor de vaatwasser	1	1	2
Aanduiding vetfilter- / actieve-koolfilterverzadiging, programmeerbaar	–/–	–/–	–/–
Dampkap motorisch uitschuifbaar	–	–	–
Thuisnetwerk			
Miele@home / WiFiConn@ct / MobileControl	–/–/–	–/–/–	–/–/–
Automatiseringsfunctie Con@ctivity 3.0	–	–	–
Verlichting			
Led	✔	✔	✔
Aantal x watt	2 x 3 W	2 x 3 W	2 x 3 W
Motor			
AC motor (wisselstroom) / ECO DC motor (gelijkstroom)	✔/–	✔/–	✔/–
Technische gegevens			
Minimumafstand tussen dampkap en kookplaat in mm	650	650	650
Aansluitwaarde in kW / spanning in V / zekering in A	0,12 / 230 / 10	0,19 / 230 / 10	0,19 / 230 / 10
Montage			
Aansluiting luchtafvoer naar boven / achteraan / zijdelings	✔/–/–	✔/–/–	✔/–/–
Diameter van de luchtafvoertuit in mm	150	150	150
Meegeleverde accessoires			
Terugslagklep / reductie van ∅150 naar 125 mm	✔/✔	✔/✔	✔/✔
Mits toeslag verkrijgbare accessoires			
Koolstoffilter (indien recirculatie)	DKF 13-1	DKF 13-1	DKF 13-1
Montagekit voor origineel keukenpaneel DML 400	✔	✔	✔
Indicatieve marktprijs			
Roestvrij staal geborsteld	**€ 499**	**€ 599**	**€ 799**
Voor werking met externe motor **(EXT)**	**–**	**€ 569**	**€ 769**

Telescopische dampkappen

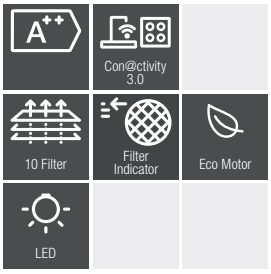

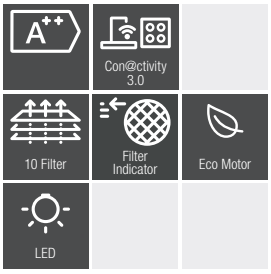

	DA 3568	DA 3598
Basiskenmerken		
Breedte / hoogte / diepte in mm	592 / 37 / 309 - 470	892 / 37 / 309 - 470
Bediening		
Tiptoetsen met Led	✔	✔
Werking mogelijk met:		
Luchtafvoer / recirculatie / externe motor	✔/✔/–	✔/✔/✔
Zuinigheid en duurzaamheid		
Energie-efficiëntieklasse	A++	A++
Energieverbruik per jaar in kWh	24,5	25,6
Ventilatievermogen in ventilatiestand 3 luchtafvoer - recirculatie		
Ventilatievermogen (m^3/u)	400 - 365	400 - 365
Geluid (dB(A) re1pW) / geluidsdruk (dB(A) re20µPa)	51 / 37 - 65 / 51	51 / 37 - 65 / 51
Ventilatievermogen in ventilatiestand 4 (intensief) luchtafvoer - recirculatie		
Ventilatievermogen (m^3/u)	635 - 530	635 - 530
Geluid (dB(A) re1pW) / geluidsdruk (dB(A) re20µPa)	63 / 49 - 73 / 59	63 / 49 - 73 / 59
Miele-kenmerken		
Naventilatie 5 / 15 min.	✔	✔
Binnenzijde CleanCover	✔	✔
Metalen vetfilters, geschikt voor de vaatwasser	2	2
Aanduiding vetfilter- / actieve-koolfilterverzadiging, programmeerbaar	✔/✔	✔/✔
Dampkap motorisch uitschuifbaar	–	–
Thuisnetwerk		
Miele@home / WiFiConn@ct / MobileControl	✔/✔/✔	✔/✔/✔
Automatiseringsfunctie Con@ctivity 3.0	✔	✔
Verlichting		
Led	✔	✔
Aantal x watt	2 x 3 W	3 x 3 W
Motor		
AC motor (wisselstroom) / ECO DC motor (gelijkstroom)	–/✔	–/✔
Technische gegevens		
Minimumafstand tussen dampkap en kookplaat in mm	650	650
Aansluitwaarde in kW / spanning in V / zekering in A	0,09 / 230 / 10	0,09 / 230 / 10
Montage		
Aansluiting luchtafvoer naar boven / achteraan / zijdelings	✔/✔/–	✔/✔/–
Diameter van de luchtafvoertuit in mm	150	150
Meegeleverde accessoires		
Terugslagklep / reductie van Ø150 naar 125 mm	✔/✔	✔/✔
Mits toeslag verkrijgbare accessoires		
Afvoerrooster recirculatie / koolstoffilter	DUU 15x / DKF19-1 in dampkap	DUU 15x / DKF19-1 in dampkap
Recirculatiebox / koolstoffilter	DUU 2900 / DKF 20-1 in box	DUU 2900 / DKF 20-1 in box
Indicatieve marktprijs		
Roestvrij staal geborsteld	**€ 1.099**	**€ 1.299**
Voor werking met externe motor **(EXT)**	**€ 1.049**	**€ 1.249**

Telescopische dampkappen, motorisch uitschuifbaar

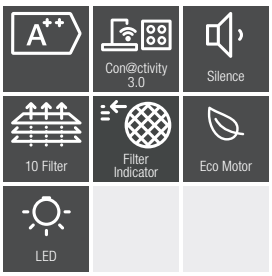

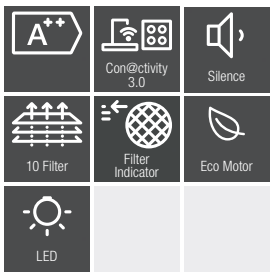

	DA 3668	DA 3698
Basiskenmerken		
Breedte / hoogte / diepte in mm	592 / 37 / 309	592 / 37 / 309 - 470
Bediening		
Tiptoetsen met Led	✔	✔
Werking mogelijk met:		
Luchtafvoer / recirculatie / externe motor	✔/✔/–	✔/✔/–
Zuinigheid en duurzaamheid		
Energie-efficiëntieklasse	A++	A++
Energieverbruik per jaar in kWh	24,5	25,6
Ventilatievermogen in ventilatiestand 3 luchtafvoer - recirculatie		
Ventilatievermogen (m^3/u)	400 - 365	400 - 365
Geluid (dB(A) re1pW) / geluidsdruk (dB(A) re20µPa)	51 / 37 - 65 / 51	51 / 37 - 65 / 51
Ventilatievermogen in ventilatiestand 4 (intensief) luchtafvoer - recirculatie		
Ventilatievermogen (m^3/u)	635 - 530	635 - 530
Geluid (dB(A) re1pW) / geluidsdruk (dB(A) re20µPa)	63 / 49 - 73 / 59	63 / 49 - 73 / 59
Miele-kenmerken		
Naventilatie 5 / 15 min.	✔	✔
Binnenzijde CleanCover	✔	✔
Metalen vetfilters, geschikt voor de vaatwasser	2	2
Aanduiding vetfilter- / actieve-koolfilterverzadiging, programmeerbaar	✔/✔	✔/✔
Dampkappen motorisch uitschuifbaar	✔	✔
Thuisnetwerk		
Miele@home / WiFiConn@ct / MobileControl	✔/✔/✔	✔/✔/✔
Automatiseringsfunctie Con@ctivity 3.0	–	✔
Verlichting		
Led	✔	✔
Aantal x watt	2 x 3 W	3 x 3 W
Motor		
AC motor (wisselstroom) / ECO DC motor (gelijkstroom)	–/✔	–/✔
Technische gegevens		
Minimumafstand tussen dampkap en kookplaat in mm	650	650
Aansluitwaarde in kW / spanning in V / zekering in A	0,09 / 230 / 10	0,09 / 230 / 10
Montage		
Aansluiting luchtafvoer naar boven / achteraan / zijdelings	✔/✔/–	✔/✔/–
Diameter van de luchtafvoertuit in mm	150	150
Meegeleverde accessoires		
Terugslagklep	✔	✔
Mits toeslag verkrijgbare accessoires		
Afvoerrooster recirculatie / koolstoffilter	DUU 15x / DKF19-1 in dampkap	DUU 15x / DKF19-1 in dampkap
Recirculatiebox / koolstoffilter	DUU 2900 / DKF 20-1 in box	DUU 2900 / DKF 20-1 in box
Indicatieve marktprijs		
Roestvrij staal geborsteld	**€ 1.769**	**€ 1.969**

Werkbladdampkap Downdraft

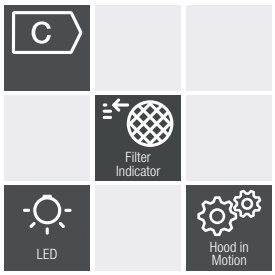

Opgelet: de werkbladdampkap is niet combineerbaar met gaskookplaten.
Enkel te combineren met panoramische kookplaten.

	DA 6890
Basiskenmerken	
Randafzuiging	✔
Bediening	
Touch-bediening op glas	✔
Werking mogelijk met:	
Luchtafvoer / recirculatie / externe motor	✔/✔/–
Zuinigheid en duurzaamheid	
Energie-efficiëntieklasse	C
Energieverbruik per jaar in kWh	109,9
Ventilatievermogen in ventilatiestand 3 luchtafvoer - recirculatie	
Ventilatievermogen (m^3/u)	450 - 435
Geluid (dB(A) re1pW) / geluidsdruk (dB(A) re20µPa)	60 / 47 - 64 / 51
Ventilatievermogen in ventilatiestand 4 (intensief) luchtafvoer - recirculatie	
Ventilatievermogen (m^3/u)	710 - 640
Geluid (dB(A) re1pW) / geluidsdruk (dB(A) re20µPa)	69 / 56 - 74 / 61
Miele-kenmerken	
Naventilatie 5 / 15 min.	✔
Binnenzijde CleanCover	–
Metalen vetfilters, geschikt voor de vaatwasser	2
Aanduiding vetfilter- / actieve-koolfilterverzadiging, programmeerbaar	✔/–
Dampkappen motorisch in de hoogte verstelbaar	✔
Thuisnetwerk	
Miele@home / WiFiConn@ct / MobileControl	–/–/–
Automatiseringsfunctie Con@ctivity 3.0	–
Verlichting	
Led	✔
Aantal x watt	1 x 7 W
Motor	
AC motor (wisselstroom) / ECO DC motor (gelijkstroom)	✔/–
Montagemogelijkheden motor: voorkant schacht / achterkant schacht / op afstand max. 7 meter	✔/✔/✔
Technische gegevens	
Enkel geschikt voor combinatie met panoramische kookplaten:	KM 7689 FL & KM 7684 FL
Aansluitwaarde in kW / spanning in V / zekering in A	0,28 / 230 / 10
Montage	
Aansluiting luchtafvoer naar boven / achteraan / zijdelings	✔/✔/✔
Diameter van de luchtafvoertuit in mm	150
Mits toeslag verkrijgbare accessoires	
Recirculatiebox / koolstoffilter in box	DUU 2900 / DKF 20-1 (set van 2 filters) **of** DUU 1000-2 (incl. regenereerbare koolstoffilter)
Of afvoerrooster nodig met recirculatie / koolstoffilter in dampkap	DUU 151 / DKF 22-1
Module DEXT voor DA 6890 voor motor binnen, op afstand	✔
Indicatieve marktprijs	
Roestvrij staal geborsteld	**€ 2.149**

KM 7689 FL

KM 7684 FL

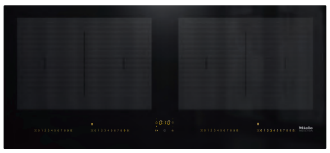

Inbouwschets

Bedieningspaneel in opbouw.

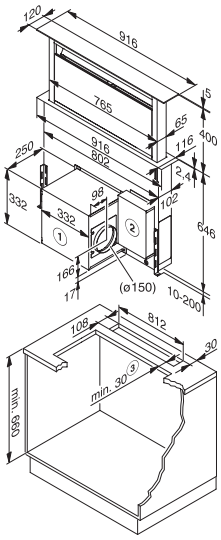

① De ventilator kan gedraaid worden gemonteerd. Zo kan de luchtstroom van de luchtafvoer naar boven, links, rechts of onder worden gericht. De ventilator kan in dezelfde positie ook van achteren af tegen het toestel gemonteerd worden. In dit geval moet op de plaats waar de ventilator gemonteerd wordt een uitsnijding in de rugwand van de kast gemaakt worden en moet er achter de kast een geschikte inbouwruimte zijn.
② Het elektrisch gedeelte kan indien gewenst links van de ventilator tegen het corpus van de dampkap geplaatst worden of op een willekeurige plaats in de kast.
③ Afmeting afhankelijk van het materiaal.

Inbouwschets

Bedieningspaneel in vlakbouw.

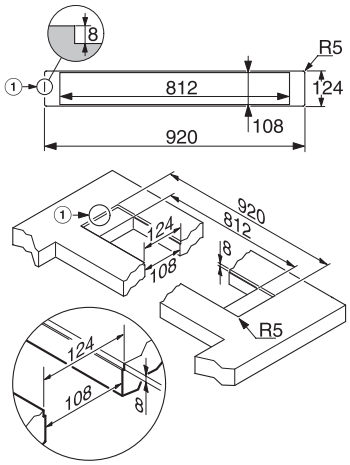

① Getrapte freesrand voor werkbladen van natuursteen. (graniet, marmer)

LET OP: de afstand tussen de dampkap en de kookplaat mag maximaal 30 mm bedragen. De afstand tussen de dampkap en de koozones mag maximaal 100 mm bedragen.

Inbouwgroepen met zichtbare metalen vetfilter

	DA 2450	DA 2558	DA 2578
	A, 10 Filter, Eco Motor, LED, Individual	A, Con@ctivity 3.0, 10 Filter, Filter Indicator, LED, Individual	A, Con@ctivity 3.0, 10 Filter, Filter Indicator, LED, Individual
Basiskenmerken			
Breedte / hoogte / diepte in mm	532 / 50 / 372	532 / 50 / 372	702 / 50 / 402
Bediening			
Tiptoetsen met Led / draaiknop	–/✔	✔/–	✔/–
Werking mogelijk met:			
Luchtafvoer / recirculatie / externe motor	✔/✔/–	✔/✔/–	✔/✔/–
Zuinigheid en duurzaamheid			
Energie-efficiëntieklasse	A	A	A
Energieverbruik per jaar in kWh	52,6	51,7	51,7
Ventilatievermogen in ventilatiestand 3 luchtafvoer - recirculatie			
Ventilatievermogen (m^3/u)	350 - 305	360 - 320	360 - 320
Geluid (dB(A) re1pW) / geluidsdruk (dB(A) re20µPa)	54 / 40 - 61 / 47	56 / 41 - 63 / 48	56 / 41 - 63 / 48
Ventilatievermogen in ventilatiestand 4 (intensief) luchtafvoer - recirculatie			
Ventilatievermogen (m^3/u)	590 - 525	600 - 530	600 - 530
Geluid (dB(A) re1pW) / geluidsdruk (dB(A) re20µPa)	66 / 52 - 71 / 57	67 / 52 - 72 / 57	67 / 52 - 72 / 57
Miele-kenmerken			
Naventilatie 5 / 15 min.	–	✔	✔
Veiligheidsuitschakeling	–	–	✔
Binnenzijde CleanCover	✔	✔	✔
Metalen vetfilters, geschikt voor de vaatwasser	1	1	2
Aanduiding vetfilter- / actieve-koolfilterverzadiging, programmeerbaar	–/–	✔/✔	✔/✔
Thuisnetwerk			
Miele@home / WiFiConn@ct / MobileControl	–/–/–	✔/✔/✔	✔/✔/✔
Automatiseringsfunctie Con@ctivity 3.0	–	✔	✔
Verlichting			
Led	✔	✔	✔
Aantal x watt	2 x 3 W	2 x 3 W	2 x 3 W
Motor			
AC motor (wisselstroom) / ECO DC motor (gelijkstroom)	✔/–	✔/–	✔/–
Technische gegevens			
Afstand tussen dampkap en kookplaat in mm	650 - 950	650 - 950	650 - 950
Aansluitwaarde in kW / spanning in V / zekering in A	0,23 / 230 / 10	0,23 / 230 / 10	0,23 / 230 / 10
Montage			
Aansluiting luchtafvoer naar boven / achteraan / zijdelings	✔/✔/–	✔/✔/–	✔/✔/–
Diameter van de luchtafvoertuit in mm	150	150	150
Meegeleverde accessoires			
Terugslagklep / reductie van ∅150 naar 125 mm	✔/✔	✔/✔	✔/✔
Mits toeslag verkrijgbare accessoires			
Afvoerrooster nodig met recirculatie / koolstoffilter in dampkap	DUU 15x / DKF 15-1	DUU 15x / DKF 15-1	DUU 15x / DKF 15-1
Indicatieve marktprijs			
Roestvrij staal geborsteld	**€ 499**	**€ 699**	**€ 799**

Inbouwgroepen met zichtbare metalen vetfilter

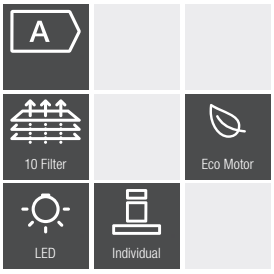

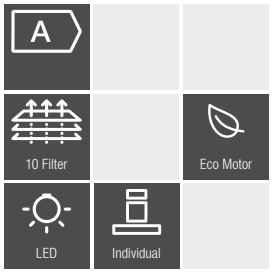

	DA 2360	DA 2390
Basiskenmerken		
Breedte / hoogte / diepte in mm	584 / 63 / 297	884 / 63 / 297
Bediening		
Tiptoetsen met Led	✔	✔
Werking mogelijk met:		
Luchtafvoer / recirculatie / externe motor	✔/✔/–	✔/✔/–
Zuinigheid en duurzaamheid		
Energie-efficiëntieklasse	A	A
Energieverbruik per jaar in kWh	49,1	55,3
Ventilatievermogen in ventilatiestand 3 luchtafvoer - recirculatie		
Ventilatievermogen (m^3/u)	360 - 320	360 - 320
Geluid (dB(A) re1pW) / geluidsdruk (dB(A) re20µPa)	52 /38 - 64 / 49	52 /38 - 64 / 49
Ventilatievermogen in ventilatiestand 4 (intensief) luchtafvoer - recirculatie		
Ventilatievermogen (m^3/u)	600 - 500	600 - 500
Geluid (dB(A) re1pW) / geluidsdruk (dB(A) re20µPa)	64 / 50 - 72 / 57	64 / 50 - 72 / 57
Miele-kenmerken		
Naventilatie 5 / 15 min.	–	–
Binnenzijde CleanCover	✔	✔
Metalen vetfilters, geschikt voor de vaatwasser	1	2
Aanduiding vetfilter- / actieve-koolfilterverzadiging, programmeerbaar	–/–	–/–
Thuisnetwerk		
Miele@home / WiFiConn@ct / MobileControl	–/–/–	–/–/–
Automatiseringsfunctie Con@ctivity 3.0	–	–
Verlichting		
Led	✔	✔
Aantal x watt	2 x 3 W	4 x 3 W
Motor		
AC motor (wisselstroom) / ECO DC motor (gelijkstroom)	✔/–	✔/–
Technische gegevens		
Afstand tussen dampkap en kookplaat in mm	650 - 950	650 - 950
Aansluitwaarde in kW / spanning in V / zekering in A	0,23 / 230 / 10	0,23 / 230 / 10
Montage		
Aansluiting luchtafvoer naar boven / achteraan / zijdelings	✔/✔/–	✔/✔/–
Diameter van de luchtafvoertuit mm	150	150
Meegeleverde accessoires		
Terugslagklep / reductie van ∅150 naar 125 mm	✔/✔	✔/✔
Mits toeslag verkrijgbare accessoires		
Afvoerrooster nodig met recirculatie / koolstoffilter in dampkap	DUU 15x / DKF 19-1	DUU 15x / DKF 19-1
Indicatieve marktprijs		
Roestvrij staal geborsteld	**€ 799**	**€ 1.069**

Inbouwgroepen met randafzuiging

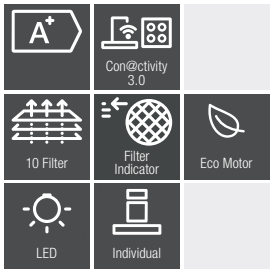

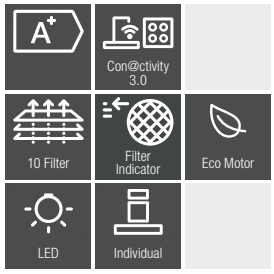

	DA 2668	DA 2698	DA 2628
Basiskenmerken			
Breedte / hoogte / diepte in mm	580 / 64 / 293	880 / 64 / 293	1.180 / 64 / 293
Bediening			
Tiptoetsen met Led	✔	✔	✔
Werking mogelijk met:			
Luchtafvoer / recirculatie / externe motor	✔/✔/–	✔/✔/✔	✔/–/–
Zuinigheid en duurzaamheid			
Energie-efficiëntieklasse	A+	A+	A+
Energieverbruik per jaar in kWh	28,4	28,5	26,8
Ventilatievermogen in ventilatiestand 3 luchtafvoer - recirculatie			
Ventilatievermogen (m^3/u)	365 - 330	400 - 365	400
Geluid (dB(A) re1pW) / geluidsdruk (dB(A) re20µPa)	51 / 37 - 64 / 49	51 / 37 - 62 / 48	51 / 37
Ventilatievermogen in ventilatiestand 4 (intensief) luchtafvoer - recirculatie			
Ventilatievermogen (m^3/u)	585 - 490	640 - 535	640
Geluid (dB(A) re1pW) / geluidsdruk (dB(A) re20µPa)	64 / 50 - 74 / 60	62 / 48 - 74 / 59	62 / 48
Miele-kenmerken			
Naventilatie 5 / 15 min.	✔	✔	✔
Veiligheidsuitschakeling	✔	✔	✔
Binnenzijde CleanCover	✔	✔	✔
Metalen vetfilters, geschikt voor de vaatwasser	2	2	4
Aanduiding vetfilter- / actieve-koolfilterverzadiging, programmeerbaar	✔/✔	✔/✔	✔/✔
Thuisnetwerk			
Miele@home / WiFiConn@ct / MobileControl	✔/✔/✔	✔/✔/✔	✔/✔/✔
Automatiseringsfunctie Con@ctivity 3.0	✔	✔	✔
Verlichting			
Led	✔	✔	✔
Aantal x watt	2 x 4,5 W	4 x 3 W	3 x 4,5 W
Motor			
AC motor (wisselstroom) / ECO DC motor (gelijkstroom)	–/✔	–/✔	–/✔
Technische gegevens			
Afstand tussen dampkap en kookplaat in mm	650 - 1.300	650 - 1.300	650 - 1.300
Aansluitwaarde in kW / spanning in V / zekering in A	0,09 / 230 / 10	0,09 / 230 / 10	0,09 / 230 / 10
Montage			
Aansluiting luchtafvoer naar boven / achteraan / zijdelings	✔/✔/–	✔/✔/–	✔/✔/–
Diameter van de luchtafvoertuit in mm	150	150	150
Meegeleverde accessoires			
Terugslagklep	✔	✔	✔
Mits toeslag verkrijgbare accessoires			
Afvoerrooster nodig met recirculatie / koolstoffilter in dampkap	DUU 15x / DKF 19-1	DUU 15x / DKF 19-1	–
Indicatieve marktprijs			
Roestvrij staal geborsteld	**€ 1.449**	**€ 1.699**	**€ 1.999**
Briljantwit **(BW)**	**–**	**€ 1.699**	**€ 2.099**
Voor werking met externe motor roestvrij staal **(EXT)**	**–**	**€ 1.649**	**–**
Voor werking met externe motor briljantwit **(EXT BW)**	**–**	**€ 1.699**	**–**

Plafonddampkappen

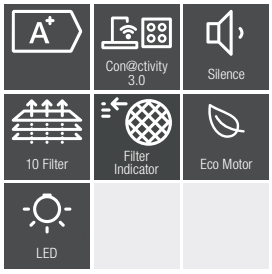

	DA 2808
Basiskenmerken	
Breedte / hoogte / diepte in mm	880 / 345 / 500
Bediening	
Tiptoetsen met Led	✔
Werking mogelijk met:	
Luchtafvoer / recirculatie / externe motor	✔/✔/✔
Zuinigheid en duurzaamheid	
Energie-efficiëntieklasse	A+
Energieverbruik per jaar in kWh	27,6
Ventilatievermogen in ventilatiestand 3 luchtafvoer - recirculatie	
Ventilatievermogen (m^3/u)	450 - 335
Geluid (dB(A) re1pW) / geluidsdruk (dB(A) re20µPa)	53 / 38 - 62 /47
Ventilatievermogen in ventilatiestand 4 (intensief) luchtafvoer - recirculatie	
Ventilatievermogen (m^3/u)	725 - 535
Geluid (dB(A) re1pW) / geluidsdruk (dB(A) re20µPa)	65 / 50 - 72 / 57
Miele-kenmerken	
Naventilatie 5 / 15 min.	✔
Binnenzijde CleanCover	✔
Metalen vetfilters, geschikt voor de vaatwasser	2
Aanduiding vetfilter- / actieve-koolfilterverzadiging, programmeerbaar	✔/✔
Thuisnetwerk	
Miele@home / WiFiConn@ct / MobileControl	✔/✔/✔
Automatiseringsfunctie Con@ctivity 3.0	✔
Verlichting	
Led	✔
Aantal x watt	4 x 3 W
Motor	
AC motor (wisselstroom) / ECO DC motor (gelijkstroom)	–/✔
Technische gegevens	
Afstand tussen dampkap en kookplaat in mm	650 - 1.300
Aansluitwaarde in kW / spanning in V / zekering in A	0,12 / 230 / 10
Montage	
Aansluiting luchtafvoer naar boven / achteraan / zijdelings	✔/✔/✔
Diameter van de luchtafvoertuit in mm	150
Meegeleverde accessoires	
Terugslagklep / reductie van ∅150 naar 125 mm	✔/✔
Mits toeslag verkrijgbare accessoires	
Recirculatiebox / koolstoffilter in box	DUU 2900 / DKF 20-1 (set van 2 filters) of DUU 1000-2 (inclusief regenereerbare filter)
Indicatieve marktprijs	
Roestvrij staal geborsteld / briljantwit **(- / BW)**	**€ 2.069 / € 2.099**
Voor werking met externe motor **(EXT)**	**€ 2.049 / € 2.049**

Hoofdvrije wanddampkappen

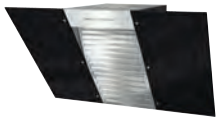

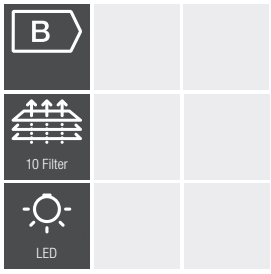

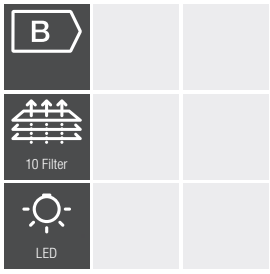

** Standaard geleverd met werking recirculatie, werking met luchtafvoer mogelijk.

	DA 6096 W Black Wing**	DA 6096 W White Wing**
Basiskenmerken		
Breedte / hoogte / diepte in mm	898 / 547 / 523	898 / 547 / 523
Bediening		
Tiptoetsen met Led	✔	✔
Werking mogelijk met:		
Luchtafvoer / recirculatie / externe motor	✔/✔/–	✔/✔/–
Zuinigheid en duurzaamheid		
Energie-efficiëntieklasse	B	B
Energieverbruik per jaar in kWh	70,4	70,4
Ventilatievermogen in ventilatiestand 3 luchtafvoer - recirculatie		
Ventilatievermogen (m^3/u)	400 - 320	400 - 320
Geluid (dB(A) re1pW) / geluidsdruk (dB(A) re20µPa)	54 / 39 - 62 / 47	54 / 39 - 62 / 47
Ventilatievermogen in ventilatiestand 4 (intensief) luchtafvoer - recirculatie		
Ventilatievermogen (m^3/u)	650	650
Geluid (dB(A) re1pW) / geluidsdruk (dB(A) re20µPa)	66 / 51 - 71 / 56	66 / 51 - 71 / 56
Miele-kenmerken		
Naventilatie 5 / 15 min.	–	–
Binnenzijde CleanCover	✔	✔
Metalen vetfilters, geschikt voor de vaatwasser	1	1
Aanduiding vetfilter- / actieve-koolfilterverzadiging, programmeerbaar	–/–	–/–
Thuisnetwerk		
Miele@home / WiFiConn@ct / MobileControl	–/–/–	–/–/–
Automatiseringsfunctie Con@ctivity 3.0	–	–
Verlichting		
Led	✔	✔
Aantal x watt	2 x 4,5 W	2 x 4,5 W
Motor		
AC motor (wisselstroom) / ECO DC motor (gelijkstroom)	✔/–	✔/–
Technische gegevens		
Aansluitwaarde in kW / spanning in V / zekering in A	0,21 / 230 / 10	0,21 / 230 / 10
Montage		
Aansluiting luchtafvoer naar boven / achteraan / zijdelings	✔/✔/–	✔/✔/–
Diameter van de luchtafvoertuit in mm	150	150
Meegeleverde accessoires		
Terugslagklep / bochtstuk voor recirculatie / koolstoffilter	✔/✔/–	✔/✔/–
Mits toeslag verkrijgbare accessoires		
Koolstoffilter / regenereerbare koolstoffilter	DKF 25-1 / DKF 25-R	DKF 25-1 / DKF 25-R
Schouw voor luchtafvoer	DADC 6000	DADC 6000
Indicatieve marktprijs		
Briljantwit **(BW)**	**–**	**€ 1.149**
Obsidiaanzwart **(OBSW)**	**€ 1.149**	**–**

Hoofdvrije wanddampkappen

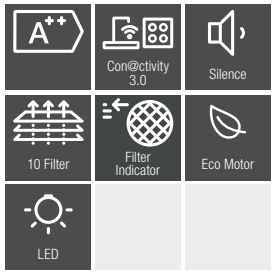

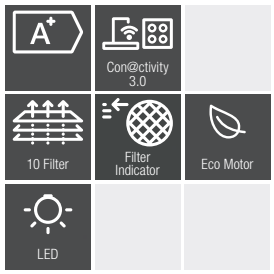

	DA 6498 W Pure Black	DA 7198 W Triple Black
Basiskenmerken		
Breedte / hoogte / diepte in mm	899 / 550 / 530	880 / 440 / 433
Bediening		
Tiptoetsen met Led	–	✔
Werking mogelijk met:		
Luchtafvoer / recirculatie / externe motor	✔/✔/–	✔/✔/–
Zuinigheid en duurzaamheid		
Energie-efficiëntieklasse	A++	A+
Energieverbruik per jaar in kWh	25,1	26
Ventilatievermogen in ventilatiestand 3 luchtafvoer - recirculatie		
Ventilatievermogen (m^3/u)	380 - 330	375 - 265
Geluid (dB(A) re1pW) / geluidsdruk (dB(A) re20µPa)	53 / 38 - 60 / 46	60 / 45 - 66 / 51
Ventilatievermogen in ventilatiestand 4 (intensief) luchtafvoer - recirculatie		
Ventilatievermogen (m^3/u)	610 - 490	600 - 375
Geluid (dB(A) re1pW) / geluidsdruk (dB(A) re20µPa)	64 / 49 - 69 / 54	72 / 57 - 75 / 61
Miele-kenmerken		
Naventilatie 5 / 15 min.	✔	✔
Veiligheidsuitschakeling	✔	✔
Silence pakket	✔	–
Binnenzijde CleanCover	✔	✔
Metalen vetfilters, geschikt voor de vaatwasser	1	1
Aanduiding vetfilter- / actieve-koolfilterverzadiging, programmeerbaar	✔/✔	✔/✔
Thuisnetwerk		
Miele@home / WiFiConn@ct / MobileControl	✔/✔/✔	✔/✔/✔
Automatiseringsfunctie Con@ctivity 3.0	✔	✔
Verlichting		
Led	✔	✔
Aantal x watt	2 x 3 W	2 x 3 W
Motor		
AC motor (wisselstroom) / ECO DC motor (gelijkstroom)	–/✔	–/✔
Technische gegevens		
Aansluitwaarde in kW / spanning in V / zekering in A	0,09 / 230 / 10	0,11 / 230 / 10
Montage		
Aansluiting luchtafvoer naar boven / achteraan / zijdelings	✔/✔/–	✔/✔/–
Diameter van de luchtafvoertuit in mm	150	150
Meegeleverde accessoires		
Terugslagklep	✔	✔
Mits toeslag verkrijgbare accessoires		
Koolstoffilter / regenereerbare koolstoffilter	DKF 25-1 / DKF 25-R	DKF 11-1 / DKF 11-R
Schouw voor luchtafvoer	DADC 6000	DADC 7000
Indicatieve marktprijs		
Obsidiaanzwart **(OBSW)**	**€ 1.549**	**€ 1.649**
Grafietgrijs **(GRGR)**	**–**	**€ 1.649**

Hoofdvrije wanddampkappen

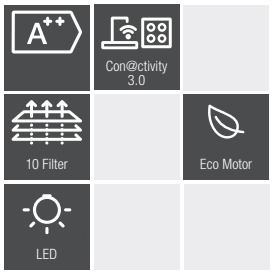

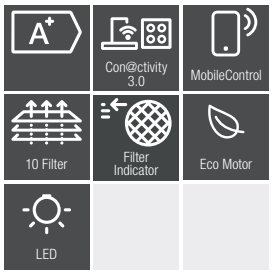

	DA 6999 W Pearl	DA 6798 W Shape
Basiskenmerken		
Breedte / hoogte / diepte in mm	900 / 583 / 537	898 / 568 / 493
Bediening		
Tiptoetsen met Led / Miele@mobile-app	✔/✔	✔/✔
Werking mogelijk met:		
Luchtafvoer / recirculatie / externe motor	✔/✔/–	✔/✔/–
Zuinigheid en duurzaamheid		
Energie-efficiëntieklasse	A++	A+
Energieverbruik per jaar in kWh	24,3	27,8
Ventilatievermogen in ventilatiestand 3 luchtafvoer - recirculatie		
Ventilatievermogen (m^3/u)	390 - 320	380 - 325
Geluid (dB(A) re1pW) / geluidsdruk (dB(A) re20µPa)	52 / 38 - 61 / 46	52 / 37 - 57 / 43
Ventilatievermogen in ventilatiestand 4 (intensief) luchtafvoer - recirculatie		
Ventilatievermogen (m^3/u)	620 - 470	610 - 490
Geluid (dB(A) re1pW) / geluidsdruk (dB(A) re20µPa)	64 / 49 - 70 / 55	63 / 48 - 69 / 54
Miele-kenmerken		
Naventilatie 5 / 15 min.	✔	✔
Veiligheidsuitschakeling	✔	✔
Binnenzijde CleanCover	✔	✔
Metalen vetfilters, geschikt voor de vaatwasser	1	1
Aanduiding vetfilter- / actieve-koolfilterverzadiging, programmeerbaar	✔/✔	✔/✔
Thuisnetwerk		
Miele@home / WiFiConn@ct / MobileControl	✔/✔/✔	✔/✔/✔
Automatiseringsfunctie Con@ctivity 3.0	✔	✔
Verlichting		
Aantal x watt / lichtsterkte in Lx / kleurtemperatuur in K	1 x 6 W - 1 x 18W / 310 / 3.500	3 x 3 W / 320 / 3.500
Sfeerverlichting wit / gekleurd	–/✔	✔/–
Motor		
AC motor (wisselstroom) / ECO DC motor (gelijkstroom)	–/✔	–/✔
Technische gegevens		
Minimumafstand tussen dampkap en kookplaat in mm	650	650
Aansluitwaarde in kW / spanning in V / zekering in A	0,10 / 230 / 10	0,09 / 230 / 10
Montage		
Aansluiting luchtafvoer naar boven / achteraan / zijdelings	✔/✔/–	✔/✔/–
Diameter van de luchtafvoertuit mm	150	150
Combinatie met WiFi-geschikt Miele-kookvlak	✔	✔
Meegeleverde accessoires		
Terugslagklep / reductie van 150 naar 125 mm	✔/✔	✔/✔
Mits toeslag verkrijgbare accessoires		
Koolstoffilter / regenereerbare koolstoffilter	DKF 25-1 / DKF 25-R	DKF 25-1 / DKF 25-R
Schouw voor luchtafvoer	–	DADC 7000
Indicatieve marktprijs		
Briljantwit **(BW)**	€ 2.899	–
Obsidiaanzwart **(OBSW)**	–	€ 2.049

Wanddampkappen

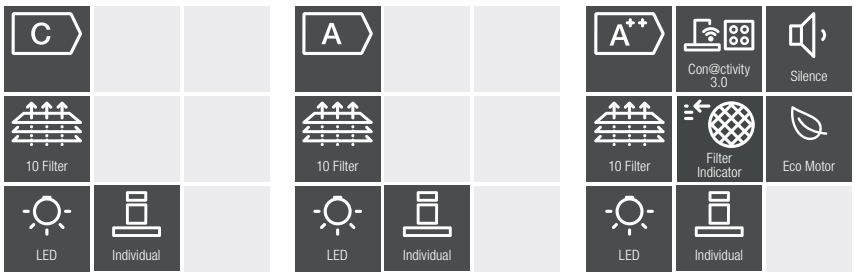

	DA 399-7	PUR 98 W	DA 5798 W
Basiskenmerken			
Breedte / hoogte / diepte in mm	898 / 120 / 520	898 / 62 / 500	893 / 34 / 520
Individuele aanpassingen mogelijk op aanvraag	✔	✔	✔
Bediening			
Tiptoetsen met Led	✔	✔	✔
Werking mogelijk met:			
Luchtafvoer / recirculatie / externe motor	✔/ ✔ /–	✔/ ✔ /–	✔/ ✔ /–
Zuinigheid en duurzaamheid			
Energie-efficiëntieklasse	C	A	A++
Energieverbruik per jaar in kWh	58,9	49,7	24,1
Ventilatievermogen in ventilatiestand 3 luchtafvoer - recirculatie			
Ventilatievermogen (m^3/u)	350 - 250	395 - 330	380 - 320
Geluid (dB(A) re1pW) / geluidsdruk (dB(A) re20µPa)	55 / 40 - 61 / 47	56 / 41 - 64 / 48	52 / 37 - 63 / 48
Ventilatievermogen in ventilatiestand 4 (intensief) luchtafvoer - recirculatie			
Ventilatievermogen (m^3/u)	500 - 350	650 - 460	600 - 460
Geluid (dB(A) re1pW) / geluidsdruk (dB(A) re20µPa)	62 / 47 - 68 / 53	67 / 52 - 71 / 56	63 / 48 - 72 / 57
Miele-kenmerken			
Naventilatie 5 / 15 min.	–	–	–
Silence pakket	–	–	✔
Binnenzijde CleanCover	✔	✔	✔
Metalen vetfilters, geschikt voor de vaatwasser	3	3	2
Aanduiding vetfilter- / actieve-koolfilterverzadiging, programmeerbaar	–/–	–/–	✔/✔
Thuisnetwerk			
Miele@home / WiFiConn@ct / MobileControl	–/–/–	–/–/–	✔/✔/✔
Automatiseringsfunctie Con@ctivity 3.0	–	–	✔
Verlichting			
Led	✔	✔	✔
Aantal x watt	2 x 3 W	3 x 3 W	2 x 3 W
Motor			
AC motor (wisselstroom) / ECO DC motor (gelijkstroom)	✔/–	✔/–	–/✔
Technische gegevens			
Aansluitwaarde in kW / spanning in V / zekering in A	0,13 / 230 / 10	0,23 / 230 / 10	0,09 / 230 / 10
Montage			
Aansluiting luchtafvoer naar boven / achteraan / zijdelings	✔/✔/–	✔/✔/–	✔/–/–
Diameter van de luchtafvoertuit mm	150	150	150
Telescopische schouw	✔	✔	✔
Meegeleverde accessoires			
Reductie van ∅150 naar 125 mm	✔	✔	✔
Terugslagklep / bochtstuk voor recirculatie / koolstoffilter	✔/–/–	✔/–/–	✔/–/–
Mits toeslag verkrijgbare accessoires			
Ombouwset voor recirculatie / koolstoffilter	DUW 20 / DKF 12-1 of DKF 12-R	DUW 20 / DKF 12-1 of DKF 12-R	DUW 20 / DKF 12-1 of DKF 12-R
Indicatieve marktprijs			
Roestvrij staal geborsteld	**€ 899**	**€ 999**	**€ 1.369**

Wanddampkappen

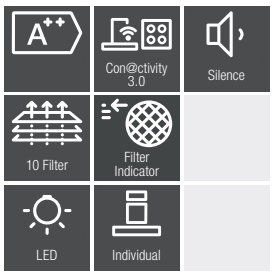

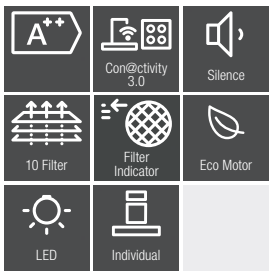

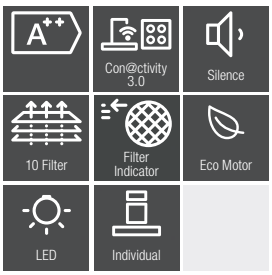

* Bij recirculatie wordt het telescopisch uitschuifbare deel ondersteboven gemonteerd, zodat de ventilatieopeningen vrij zijn.

	DA 4298 W	DA 6698 W	DA 4228 W
Basiskenmerken			
Breedte / hoogte / diepte in mm	898 / 62 / 500	898 / 85 / 500	1.198 / 62 / 500
Individuele aanpassingen mogelijk op aanvraag	✔	✔	✔
Bediening			
Tiptoetsen met Led / Touch-bediening op glas	✔/–	–/✔	✔/–
Werking mogelijk met:			
Luchtafvoer / recirculatie / externe motor	✔/✔/✔	✔/✔/–	✔/–/–
Zuinigheid en duurzaamheid			
Energie-efficiëntieklasse	A++	A++	A++
Energieverbruik per jaar in kWh	26,7	24,6	28,8
Ventilatievermogen in ventilatiestand 3 luchtafvoer - recirculatie			
Ventilatievermogen (m^3/u)	390 - 315	400 - 315	390
Geluid (dB(A) re1pW) / geluidsdruk (dB(A) re20µPa)	52 / 37 - 64 /49	52 / 37 - 63 / 48	52 / 37
Ventilatievermogen in ventilatiestand 4 (intensief) luchtafvoer - recirculatie			
Ventilatievermogen (m^3/u)	630 - 460	640 - 460	630
Geluid (dB(A) re1pW) / geluidsdruk (dB(A) re20µPa)	64 / 49 - 73 / 58	63 / 48 - 72 / 57	64 / 49
Miele-kenmerken			
Naventilatie 5 / 15 min.	✔	✔	✔
Silence pakket	✔	✔	✔
Binnenzijde CleanCover	✔	✔	✔
Metalen vetfilters, geschikt voor de vaatwasser	3	3	4
Aanduiding vetfilter- / actieve-koolfilterverzadiging, programmeerbaar	✔/✔	✔/✔	✔/✔
Thuisnetwerk			
Miele@home / WiFiConn@ct / MobileControl	✔/✔/✔	✔/✔/✔	✔/✔/✔
Automatiseringsfunctie Con@ctivity 3.0	✔	✔	✔
Verlichting			
Led	✔	✔	✔
Aantal x watt	3 x 3 W	3 x 3 W	3 x 3 W
Motor			
AC motor (wisselstroom) / ECO DC motor (gelijkstroom)	–/✔	–/✔	–/✔
Technische gegevens			
Aansluitwaarde in kW / spanning in V / zekering in A	0,09 / 230 / 10	0,09 / 230 / 10	0,09 / 230 / 10
Montage			
Aansluiting luchtafvoer naar boven / achteraan / zijdelings	✔/✔/–	✔/✔/–	✔/✔/–
Diameter van de luchtafvoertuit mm	150	150	150
Telescopische schouw*/ telescopisch montage-element	✔/✔	✔/✔	✔/✔
Meegeleverde accessoires			
Reductie van ∅150 naar 125 mm	✔	✔	✔
Terugslagklep / bochtstuk voor recirculatie / koolstoffilter	✔/–/–	✔/–/–	✔/–/–
Mits toeslag verkrijgbare accessoires			
Ombouwset voor recirculatie / koolstoffilter	DUW 20 / DKF 12-1 of DKF 12-R	DUW 20 / DKF 12-1 of DKF 12-R	–/–
Indicatieve marktprijs			
Roestvrij staal geborsteld	**€ 1.399**	**€ 2.269**	**€ 1.599**
Briljantwit **(BW)**	**–**	**€ 2.299**	**–**
Voor werking met externe motor **(EXT)**	**€ 1.349**	**–**	**–**

Wanddampkappen

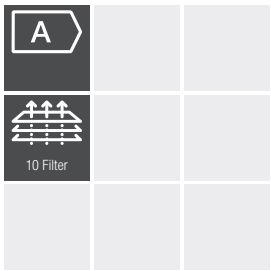

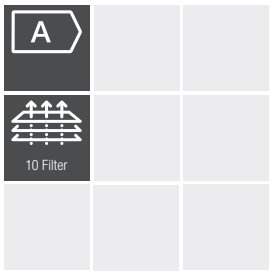

	DA 9091 W Screen OBSW	DA 9091 W Screen GRGR
Basiskenmerken		
Breedte / hoogte / diepte in mm	880 / 500 / 260	880 / 500 / 260
Bediening		
Tiptoetsen met Led	✔	✔
Werking mogelijk met:		
Luchtafvoer / recirculatie / externe motor	✔/✔/✔	✔/✔/✔
Zuinigheid en duurzaamheid		
Energie-efficiëntieklasse	A / B	A / B
Energieverbruik per jaar in kWh	54,6 / 104	54,6 / 104
Ventilatievermogen in ventilatiestand 3 luchtafvoer - recirculatie		
Ventilatievermogen (m^3/u)	415 - 425	415 - 425
Geluid (dB(A) re1pW) / geluidsdruk (dB(A) re20µPa)	61 / 47 - 67 / 53	61 / 47 - 67 / 53
Ventilatievermogen in ventilatiestand 4 (intensief) luchtafvoer - recirculatie		
Ventilatievermogen (m^3/u)	675 - 625	675 - 625
Geluid (dB(A) re1pW) / geluidsdruk (dB(A) re20µPa)	70 / 56 - 74 / 60	70 / 56 - 74 / 60
Miele-kenmerken		
Naventilatie 5 / 15 min.	–	–
Veiligheidsuitschakeling	✔	✔
Binnenzijde CleanCover	✔	✔
Metalen vetfilters, geschikt voor de vaatwasser	2	2
Aanduiding vetfilter- / actieve-koolfilterverzadiging, programmeerbaar	–/–	–/–
Thuisnetwerk		
Miele@home / WiFiConn@ct / MobileControl	–/–/–	–/–/–
Automatiseringsfunctie Con@ctivity 3.0	–	–
Verlichting		
Lichtsterkte in Lx / kleurtemperatuur in K	400 / 3.500	400 / 3.500
Aantal x watt	1 x 5 W	1 x 5 W
Motor		
AC motor (wisselstroom) / ECO DC motor (gelijkstroom)	✔/–	✔/–
Technische gegevens		
Minimumafstand tussen dampkap en kookplaat in mm	650	650
Aansluitwaarde in kW / spanning in V / zekering in A (met EXT-motor)	0,27 / 230 / 10 (0,01 / 230 / 10)	0,27 / 230 / 10 (0,01 / 230 / 10)
Montage		
Aansluiting luchtafvoer naar boven / achteraan / zijdelings	✔/✔/–	✔/✔/–
Diameter van de luchtafvoertuit mm	150	150
Meegeleverde accessoires		
Terugslagklep / bocht voor recirculatie ø150 naar 125 mm	✔/✔	✔/✔
Mits toeslag verkrijgbare accessoires		
Koolstoffilter / regenereerbare koolstoffilter	DKF 29 / DKF 29-R	DKF 29 / DKF 29-R
Schouw voor luchtafvoer	DADC 9000	DADC 9000
Indicatieve marktprijs		
Obsidiaanzwart **(OBSW)**	€ 899	–
Grafietgrijs **(GRGR)**	-	€ 899
Voor werking met externe motor **(EXT)**	–	–

Eilanddampkappen

Opgelet: deze eilanddampkappen zijn niet combineerbaar met gaskookplaten.

	DA 7378 D Aura 4.0 Ambient
Basiskenmerken	
Breedte / hoogte / diepte in mm	700 / 440 / 500
Afmeting dampkap in mm (diameter x h)	500 x 440
Combinatie met WiFi-geschikte Miele-kookplaat	✔
Bediening	
Tiptoetsen met Led / Miele@mobile-app	–/✔
Werking mogelijk met:	
Luchtafvoer / recirculatie / externe motor	–/✔/–
Zuinigheid en duurzaamheid	
Energie-efficiëntieklasse	A+ / A
Energieverbruik per jaar in kWh	31,6
Ventilatievermogen in ventilatiestand 3 luchtafvoer - recirculatie	
Ventilatievermogen (m^3/u)	440
Geluid (dB(A) re1pW) / geluidsdruk (dB(A) re20µPa)	66 / 52
Ventilatievermogen in ventilatiestand 4 (intensief) luchtafvoer - recirculatie	
Ventilatievermogen (m^3/u)	600
Geluid (dB(A) re1pW) / geluidsdruk (dB(A) re20µPa)	73 / 59
Miele-kenmerken	
Naventilatie 5 / 15 min.	✔
Veiligheidsuitschakeling	✔
Binnenzijde CleanCover	✔
Metalen vetfilters, geschikt voor de vaatwasser	1
Aanduiding vetfilter- / actieve-koolfilterverzadiging, programmeerbaar	✔/✔
Hood in Motion / AmbientFragrance / HumidityBalance	✔/✔/✔
Thuisnetwerk	
Miele@home / WiFiConn@ct / MobileControl	✔/✔/✔
Automatiseringsfunctie Con@ctivity 3.0	✔
Verlichting	
Aantal x watt / lichtsterkte in Lx / kleurtemperatuur in K	2 x 5 W, 2 x 7,7 W / 350 / 3.500
Sfeerverlichting wit / gekleurd	✔/✔
Motor	
AC motor (wisselstroom) / ECO DC motor (gelijkstroom)	–/✔
Technische gegevens	
Afstand tussen dampkap en kookplaat in mm	650 - 950
Aansluitwaarde in kW / spanning in V / zekering in A	0,13 / 230 / 10
Meegeleverde accessoires	
Geurflacon / regenereerbare actieve koolstoffilter / ontvochtigingsfilter	✔/✔/ DAEF 28
Mits toeslag verkrijgbare accessoires	
Regenereerbare koolstoffilter / ontvochtigingsfilter	DKF 28-R / DAEF 28
Geurflacon SummerGarden / MintyFields / FrenchBakery	✔/✔/✔
Indicatieve marktprijs	**€ 4.999**

Eilanddampkappen

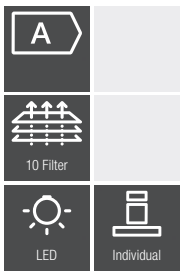

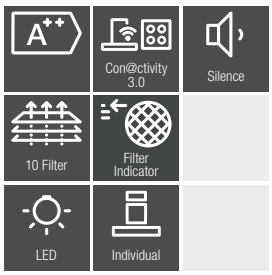

* Bij recirculatie wordt het telescopisch uitschuifbare deel = ondersteboven gemonteerd, zodat de ventilatieopeningen vrij zijn.

	PUR 98 D	DA 4208 D
Basiskenmerken		
Breedte / hoogte / diepte in mm	898 / 70 / 598	898 / 70 / 598
Individuele aanpassingen mogelijk op aanvraag	✔	✔
Bediening		
Tiptoetsen met Led	✔	✔
Werking mogelijk met:		
Luchtafvoer / recirculatie / externe motor	✔/✔/–	✔/✔/–
Zuinigheid en duurzaamheid		
Energie-efficiëntieklasse	A	A++
Energieverbruik per jaar in kWh	51,8	29,9
Ventilatievermogen in ventilatiestand 3 luchtafvoer - recirculatie		
Ventilatievermogen (m^3/u)	400 - 330	450 - 320
Geluid (dB(A) re1pW) / geluidsdruk (dB(A) re20µPa)	57 / 39 - 66 / 49	54 / 39 - 64 / 49
Ventilatievermogen in ventilatiestand 4 (intensief) luchtafvoer - recirculatie		
Ventilatievermogen (m^3/u)	650 - 460	720 - 480
Geluid (dB(A) re1pW) / geluidsdruk (dB(A) re20µPa)	69 / 51 - 73 / 56	65 / 50 - 73 / 57
Miele-kenmerken		
Naventilatie 5 / 15 min.	–	✔
Silence pakket	–	✔
Binnenzijde CleanCover	✔	✔
Metalen vetfilters, geschikt voor de vaatwasser	3	3
Aanduiding vetfilter- / actieve-koolfilterverzadiging, programmeerbaar	–/–	✔/✔
Thuisnetwerk		
Miele@home / WiFiConn@ct / MobileControl	–/–/–	✔/✔/✔
Automatiseringsfunctie Con@ctivity 3.0	–	✔
Verlichting		
Led	✔	✔
Aantal x watt	4 x 3 W	4 x 3 W
Motor		
AC motor (wisselstroom) / ECO DC motor (gelijkstroom)	✔/–	–/✔
Technische gegevens		
Afstand tussen kookplaat en dampkap in mm	650 - 950	650 - 950
Aansluitwaarde in kW / spanning in V / zekering in A	0,23 / 230 / 10	0,12 / 230 / 10
Montage		
Aansluiting luchtafvoer naar boven / achteraan / zijdelings	✔/–/–	✔/–/–
Diameter van de luchtafvoertuit mm	150	150
Telescopische schouw*	✔	✔
Meegeleverde accessoires		
Terugslagklep / bochtstuk voor recirculatie / koolstoffilter	✔/–/–	✔/–/–
Mits toeslag verkrijgbare accessoires		
Ombouwset voor recirculatie / koolstoffilter	DUI 32 / DKF 12-1 of DKF 12-R	DUI 32 / DKF 12-1 of DKF 12-R
Indicatieve marktprijs		
Roestvrij staal geborsteld	**€ 1.749**	**€ 2.299**

Eilanddampkappen

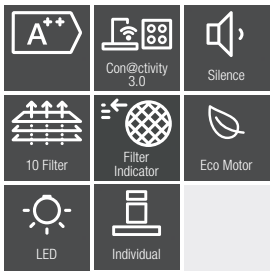

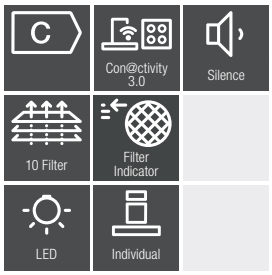

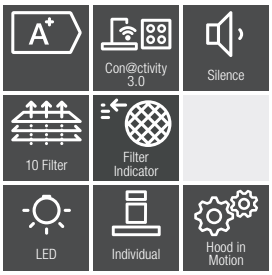

	DA 6698 D	DA 6708 D	DA 4248 V D
Basiskenmerken			
Breedte / hoogte / diepte in mm	898 / 85 / 598	1.000 / 112 / 700	1.198 / 70 / 698
Individuele aanpassingen mogelijk op aanvraag	✔	–	–
Dampkappen motorisch in de hoogte verstelbaar	–	–	✔
Bediening			
Tiptoetsen met Led / Touch-bediening op glas	–/✔	–/✔	✔/–
Werking mogelijk met:			
Luchtafvoer / recirculatie / externe motor	✔/✔/–	–/✔/–	✔/–/–
Zuinigheid en duurzaamheid			
Energie-efficiëntieklasse	A++	C	A+
Energieverbruik per jaar in kWh	32,1	80,6	30,8
Ventilatievermogen in ventilatiestand 3 luchtafvoer - recirculatie			
Ventilatievermogen (m^3/u)	450 - 330	470	420
Geluid (dB(A) re1pW) / geluidsdruk (dB(A) re20µPa)	53 / 38 - 64 / 49	67 / 53	58 / 43
Ventilatievermogen in ventilatiestand 4 (intensief) luchtafvoer - recirculatie			
Ventilatievermogen (m^3/u)	730 - 480	620	675
Geluid (dB(A) re1pW) / geluidsdruk (dB(A) re20µPa)	65 / 50 - 73 / 58	74 / 59	70 / 55
Miele-kenmerken			
Naventilatie 5 / 15 min.	✔	✔	✔
Silence pakket	✔	–	✔
Binnenzijde CleanCover	✔	✔	✔
Metalen vetfilters, geschikt voor de vaatwasser	3	2	6
Aanduiding vetfilter- / actieve-koolfilterverzadiging, programmeerbaar	✔/✔	✔/✔	✔/✔
Thuisnetwerk			
Miele@home / WiFiConn@ct / MobileControl	✔/✔/✔	✔/✔/✔	✔/✔/✔
Automatiseringsfunctie Con@ctivity 3.0	✔	✔	✔
Verlichting			
Led	✔	✔	✔
Aantal x watt	4 x 3 W	4 x 3 W	4 x 3 W
Dimfunctie	–	–	✔
Motor			
AC motor (wisselstroom) / ECO DC motor (gelijkstroom)	–/✔	✔/–	–/✔
Technische gegevens			
Afstand tussen kookplaat en dampkap in mm	650 - 950	650 - 950	650 - 950
Aansluitwaarde in kW / spanning in V / zekering in A	0,12 / 230 / 10	0,16 / 230 / 10	0,29 / 230 / 10
Montage			
Aansluiting luchtafvoer naar boven / achteraan / zijdelings	✔/–/–	–/–/–	✔/–/–
Diameter van de luchtafvoertuit mm	150	–	150
Telescopische schouw	✔	–	–
Meegeleverde accessoires			
Terugslagklep / bochtstuk voor recirculatie / koolstoffilter	✔/–/–	–/–/ DKF 21-1 of DKF 21-R (set van 4 filters)	✔/–/–
Mits toeslag verkrijgbare accessoires			
Ombouwset voor recirculatie / koolstoffilter	DUI 32 / DKF 12-1 of DKF 12-R	–/ DKF 21-1 of DKF 21-R (set van 4 filters)	DUI 32 / DKF 12-1 of DKF 12-R
Indicatieve marktprijs			
Roestvrij staal geborsteld	**€ 2.999**	**€ 3.299**	**€ 3.399**
Briljantwit **(BW)**	**–**	**€ 3.299**	**–**
Obsidiaanzwart **(OBSW)**	**–**	**€ 3.299**	**–**

RANGE COOKER

De opvallendste kenmerken* op een rijtje

Exclusief Miele

Profi-functie[1]

Elk voedingsmiddel vergt een andere manier van bereiden. De kunst van het garen bestaat er net in de typische aroma's volledig tot hun recht te laten komen. Tot voor kort slaagden enkel professionele bakkers erin het perfecte brood af te leveren. Met de Profi-functie slaagt ook u er nu in al dat lekkers klaar te maken alsof het vers van bij de bakker komt. Die optimale bak- en braadresultaten krijgt u dankzij de extra vochttoevoer naar de ovenruimte. Op uw menu staat voortaan dus ook heerlijk geurend brood met een glanzend krokant korstje, of broodjes en croissants die zo op Instagram kunnen, of mals en sappig vlees met een goudbruine korst die doet watertanden, of perfect gegaarde ovenschotels, verrukkelijke soufflés en nog veel meer.

Draadloze spijzenthermometer[2]

U hoeft echt niet naast de oven te blijven staan, de resttijdweergave geeft precies aan wanneer uw gerecht met vlees, vis of gevogelte klaar is.

Crisp-functie

Voor een heerlijk knapperig resultaat. Tal van gerechten zoals pizza of frietjes lukken beter bij droge hitte.

Comfortabele draaibare handgreep

Met de ergonomische draaibare handgreep kunt u de ovendeur gemakkelijk openen en sluiten.

Snel opwarmen

Extra snel voor wie gehaast is. Weinig tijd om te koken? Dan wordt dit programma vast uw favoriet.

Pyrolyse en PyroFit

Uitermate onderhoudsvriendelijk. Bij hoge temperaturen worden de ovenruimte en het toebehoren automatisch gereinigd.

* naargelang het model
1) met gepatenteerde aanzuiging
Patent: EP 2 190 295 B1
2) Patent: EP 1 985 983 B1

Range Cooker

	HR 1936-1 G	HR 1956-1 G
Type		
Breedte toestel in cm	92	122
Alles elektrisch / Dual fuel	–/✔	–/✔
Design		
Display oven / oven met microgolfoven	M Touch /–	M Touch / M Touch
Gebruiksvoordelen oven en oven met microgolfoven		
Vermogensstanden microgolf in W	–	80/150/300/450/600/850/1000
Spijzenthermometer / draadloze spijzenthermometer	–/✔	✔/✔
Draaigrillmotor	✔	✔
Programma's oven en oven met microgolfoven		
Hetelucht Plus / intensief bakken / gratineren / ontdooien	✔/✔/✔/✔	✔/✔/✔/✔
Onder- en bovenwarmte / onderwarmte / bovenwarmte	✔/✔/✔	✔/✔/✔
Kleine grill / grote grill / grill met luchtcirculatie	✔/✔/✔	✔/✔/✔
Profi-functie / braadautomaat / koken op lage temperatuur	✔/✔/✔	✔/✔/✔
Microgolf / met Hetelucht Plus / met braadautomaat	–/–/–	✔/✔/✔
Microgolf met grill / met grill met luchtcirculatie	–/–	✔/✔
Gebruiksvoordelen en functies warmhoudlade		
Eet- en drinkgerei verwarmen / gerechten warm houden / koken op lage temperatuur	–/–/–	✔/✔/✔
Kookplaatuitvoering		
Gassoort	Aardgas	Aardgas H / E
Aantal extrasterkbranders x vermogen in W	1 x 4.100	1 x 4.100
Aantal sterkbranders x vermogen in W	1 x 3.300	1 x 3.300
Aantal normaalbranders x vermogen in W	2 x 2.300	4 x 2.300
Sudderfunctie / GasStop / ReStart	✔/✔/✔	✔/✔/✔
Aantal bakplaten x vermogen in W	1 x 4.600	1 x 4.600
Bakplaten breedte x diepte in mm	258 x 434	258 x 434
Aantal inductiekokzones / Vario-kookzones	–/–	–/–
Bedieningsgemak		
Metalen knoppen / knoppenverlichting	✔/✔	✔/✔
Ergonomische draaiknop / gemotoriseerd draaibaar bedieningspaneel	✔/✔	✔/✔
Kookwekker / automatisch uitschakelen / programmering bereidingsduur	✔/✔/✔	✔/✔/✔
Eigen programma's / individuele instellingen	20 /✔	20 /✔
Popcorn-functie / Quick-microgolfoven	–/–	✔/✔
Deur		
CleanGlass-deur / ovendeur met demping	✔/✔	✔/✔
Ovenruimte		
Volume van de ovenruimte in l / bakoven / oven met microgolfoven	150 /–/–	84 / 43 / –
Onderhoudsgemak		
Roestvrijstalen front deels met CleanSteel-oppervlak	✔	✔
PerfectClean en linnenstructuur bij oven met microgolfoven	–	✔
Oven met pyrolyse / katalysator verwarmd	✔/✔	✔/✔
Vaatwasserbestendige geëmailleerde pannendragers	✔	✔
Efficiëntie en duurzaamheid		
Energie-efficiëntieklasse (A+++ - D)	A	A
Veiligheid		
Koelsysteem met koel front	✔	✔
Veiligheidsuitschakeling / ingebruiknamebeveiliging / deurcontactschakelaar	✔/✔/✔	✔/✔/✔
Technische gegevens		
Afmetingen in mm (b x h x d)	915 x 942 - 980 x 698	1220 x 942 - 980 x 698
Totale aansluitwaarde in kW / spanning in V / zekering in A	6,7 / 230 / 16	8,6 / 230 / 16
Meegeleverde accessoires		
Universele bakplaat met PerfectClean	1	1
Bak- en braadrooster PerfectClean / PyroFit / met uitschuifsysteem	–/ 1 / 2	1 / 3 /–
Antispatplaat met PerfectClean / glazen schaal / FlexiClip-geleiders PyroFit	1 /–/–	1 / 2 / 2
Indicatieve marktprijs	**€ 9.249**	**€ 14.699**

Range Hoods

LED

LED

	DAR 1235	DAR 1255
Bouwvorm en functies		
Wanddampkap / inbouwunits	✔/–	✔/–
Luchtafvoersysteem / luchtcirculatiesysteem / luchtafvoer via externe motor	✔/ converteerbaar /–	✔/–/–
Bedieningsgemak		
Draaiknop	✔	✔
Vermogensstanden (exclusief Intensiefstand)	3	3
Intensiefstand	✔	✔
Gemakkelijk te reinigen CleanCover-afzuigunit	✔	✔
Aantal vaatwasserbestendige inox vetfilters	3	4
Vaatwasserbestedig lekbakje voor vet	✔	✔
Temperatuursensor	✔	✔
Efficiëntie en duurzaamheid		
Energie-efficiëntieklasse (A+++ - D)	–	–
Jaarlijks energieverbruik in kWh/jaar	68,4	69,5
Verlichting		
Led	✔	✔
Aantal lampen x Watt	–	–
Ventilatievermogen in stand 3 luchtafvoer (niet bij extern model) - recirculatie		
Ventilatievermogen (m^3/u)	400 - 400	400 - 400
Geluidsniveau (dB(A) re1pW)/geluidsdrukniveau (dB(A) re20µPa)	54 / 40 - 59 / 44	54 / 40 - 59 / 44
Ventilatievermogen in stand 4 (intensief) luchtafvoer (niet bij extern model) - recirculatie		
Ventilatievermogen (m^3/u)	650 - 650	650 - 650
Geluidsniveau (dB(A) re1pW)/geluidsdrukniveau (dB(A) re20µPa)	67 / 53 - 71 / 57	67 / 53 - 71 / 57
Technische gegevens		
Breedte / hoogte / diepte van de schouw in mm	914 x 457 x 611	1.219 x 457 x 611
Minimale afstand boven elektrische kookplaten / gaskookplaten in mm	450 / 650	450 / 650
Aansluitwaarde in kW / spanning in V / zekering in A	0,21 / 230 / 15	0,21 / 230 / 15
Montage-instructies		
Luchtafvoeraansluiting bovenkant / achterkant / zijkant	✔/✔/✔	✔/✔/✔
Diameter ventilatierooster in mm	150	150
Meegeleverde accessoires		
Terugslagklep	✔	✔
Accessoires tegen meerprijs te bestellen		
Afdekking schouw (hoogte: 152 mm)	DRDC 3606	DRDC 4806
Afdekking schouw (hoogte: 305 mm)	DRDC 3612	DRDC 4812
Afdekking schouw (hoogte: 457 mm)	DRDC 3618	DRDC 4818
Afdekking schouw (hoogte: 610 mm)	DRDC 3624	DRDC 4824
Ombouwset circulatiesysteem	DRUU 36	–
Achterwandpaneel (breedte: 760 mm)	–	–
Achterwandpaneel (breedte: 913 mm)	RBS 36	–
Achterwandpaneel (breedte: 1218 mm)	RBS 48	RBS 48
Actief koolstoffilter	DFK 24-1	–
Indicatieve marktprijs		
Roestvrij staal	**€ 3.099**	**€ 3.199**

Range Hoods

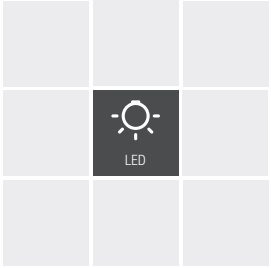

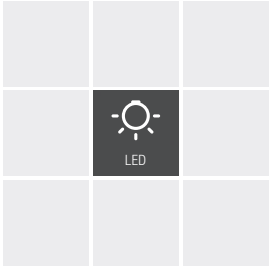

	DAR 1135	DAR 1155
Bouwvorm en functies		
Wanddampkap / inbouwunits	–/✔	–/✔
Luchtafvoersysteem / luchtcirculatiesysteem / luchtafvoer via externe motor	✔/–/–	✔/–/–
Bedieningsgemak		
Draaiknop	✔	✔
Vermogensstanden (exclusief Intensiefstand)	3	3
Intensiefstand	✔	✔
Gemakkelijk te reinigen CleanCover-afzuigunit	✔	✔
Aantal vaatwasserbestendige inox vetfilters	3	4
Vaatwasserbestedig lekbakje voor vet	✔	✔
Temperatuursensor	✔	✔
Efficiëntie en duurzaamheid		
Energie-efficiëntieklasse (A+++ - D)	–	–
Jaarlijks energieverbruik in kWh/jaar	68,4	69,5
Verlichting		
Led	✔	✔
Aantal lampen x Watt	–	–
Ventilatievermogen in stand 3 luchtafvoer (niet bij extern model) - recirculatie		
Ventilatievermogen (m^3/u)	400 - 400	400 - 400
Geluidsniveau (dB(A) re1pW)/geluidsdrukniveau (dB(A) re20µPa)	54 / 40 - 59 / 44	54 / 40 - 59 / 44
Ventilatievermogen in stand 4 (intensief) luchtafvoer (niet bij extern model) - recirculatie		
Ventilatievermogen (m^3/u)	650 - 650	650 - 650
Geluidsniveau (dB(A) re1pW)/geluidsdrukniveau (dB(A) re20µPa)	67 / 53 - 71 / 57	67 / 53 - 71 / 57
Technische gegevens		
Breedte / hoogte / diepte van de schouw in mm	850 x 449 x 579	1.155 x 449 x 579
Minimale afstand boven elektrische kookplaten / gaskookplaten in mm	450 / 650	450 / 650
Aansluitwaarde in kW / spanning in V / zekering in A	0,21 / 230 / 15	0,21 / 230 / 15
Montage-instructies		
Luchtafvoeraansluiting bovenkant / achterkant / zijkant	✔/✔/✔	✔/✔/✔
Diameter ventilatierooster in mm	150	150
Meegeleverde accessoires		
Terugslagklep	✔	✔
Accessoires tegen meerprijs te bestellen		
Afdekking schouw (hoogte: 152 mm)	–	–
Afdekking schouw (hoogte: 305 mm)	–	–
Afdekking schouw (hoogte: 457 mm)	–	–
Afdekking schouw (hoogte: 610 mm)	–	–
Ombouwset circulatiesysteem	–	–
Achterwandpaneel (breedte: 760 mm)	–	–
Achterwandpaneel (breedte: 913 mm)	RBS 36	–
Achterwandpaneel (breedte: 1218 mm)	RBS 48	RBS 48
Actief koolstoffilter	–	–
Indicatieve marktprijs		
Roestvrij staal	**€ 2.549**	**€ 2.649**

KOELKASTEN EN DIEPVRIEZERS

Professioneel bewaren

Levensmiddelen blijven tot 3 keer langer vers dankzij PerfectFresh. Het temperatuurbereik tussen 0°C en +3°C biedt de ideale condities voor een beduidend langere houdbaarheid van vlees, vis en melkproducten. Zelfs met een volle belading bewaar je groenten en fruit in een optimaal klimaat met een ideale temperatuur en een hogere luchtvochtigheid. Vitamines, smaak en uiterlijk blijven lang behouden, voor veel meer genot. Met PerfectFresh Pro blijven etenswaren zelfs tot 5 keer langer vers!

Vaatwasserbestendige opbergvakken

Miele ComfortClean-opbergvakken in de binnendeur bestaan uit hoogwaardig SAN-kunststof. Ze zijn bijzonder kras-, chemicaliën- en temperatuurbestendig en zeer transparant. Alle opbergvakken in de binnendeur mogen gewoon in de vaatwasser (tot 55°C) om hygiënisch gereinigd te worden. Daardoor is handwas van de bakjes niet meer nodig.

Individueel verstelbare glasplaatverlichting

De FlexiLight-glasplaatverlichting verlicht optimaal de inhoud van uw koelkast. De glasplaat kan flexibel op elk inschuifniveau worden geplaatst.

DynaCool

De DynaCool-functie zorgt voor een gelijkmatige temperartuur in de gehele koelruimte. Het is niet meer belangrijk op welk niveau je specifieke levensmiddelen bewaart, want overal heersen dezelfde omstandigheden. De bekende scheiding bij traditionele koelkasten 'boven warmer, beneden kouder' hoort nu dankzij DynaCool tot de verleden tijd.

De opvallendste kenmerken* op een rijtje

Exclusief Miele

PerfectFresh Pro
Voeding blijft tot 5 keer langer vers. Bij een automatisch geregeld temperatuurbereik tussen 0 en +3°C blijven vlees, vis en tal van zuivelproducten tot 3 keer langer houdbaar. Fruit en groenten blijven zelfs tot 5 keer langer houdbaar door de optimale vochtregeling in de speciale lade. Om het overzicht over uw koelkast te bewaren, is er een geïntegreerde heldere ledverlichting voorzien. PerfectFresh Pro vormt zo de beste Miele-oplossing voor het bewaren van verse voedingsmiddelen.

FlexiLight
Deze flexibele led-glasplaatverlichting geeft een unieke glans en verlicht zonder weerspiegeling.

10 jaar garantie compressor
Op Miele-koelkasten, diepvriezers en koel- en vriescombinaties bedraagt de waarborgperiode 10 jaar voor herstelling of vervanging van de compressor, inclusief werktijd.

Energie-efficiëntie
Beste prestatie A+++: het hoogste rendement voor de beste versheid.

NoFrost
Nooit meer ontdooien. Door de circulatiekoeling wordt er geen ijs meer gevormd in de binnenruimte en hoeft u het toestel niet te ontdooien.

* naargelang het model

Integreerbare koelkasten (onderbouwmodel)

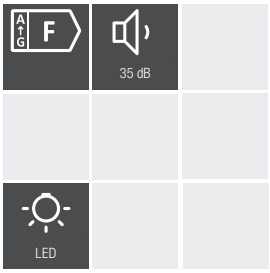

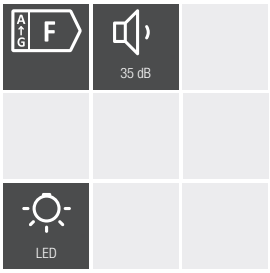

Deze modellen worden vervangen door het K7000-assortiment in juni 2021.

	K 31222 Ui	K 31252 Ui
Basiskenmerken		
Nismaten in mm (b x h x d)	600 x 820 – 880 x 550	600 x 820 – 880 x 550
Scharnier / geschikt voor Side-by-Side	Vast /–	–/–
Draairichting deur / verwisselbaar	Rechts /✔	Uittrekbare koelwagen
Totale netto-inhoud in l	136	132
Inhoud koelzone / waarvan PerfectFresh zone / 4* diepvrieszone in l	136 / 0 / 0	132 / 0 / 0
Geschikt voor onderbouw	✔	✔
Soort verlichting	Led	Led
Aantal temperatuurzones	1	1
Energie-efficiëntieklasse t.e.m. 02/2021	A++	A++
Energie-efficiëntieklasse vanaf 03/2021	F	F
Energieverbruik per jaar / per 24 uur in kWh	115 / 0,315	114 / 0,312
Miele-kenmerken		
ComfortClean / DynaCool	✔/–	✔/–
SelfClose / SoftClose	–/–	–/–
Miele@home / WiFiConn@ct Benodigde accessoires (na te bestellen)	–/–/–	–/–/–
PerfectFresh	–	–
DuplexCool / NoFrost / VarioRoom	–/–/–	–/–/–
SuperKoelen / SuperFrost	✔/–	✔/–
Display		
Besturing	PicTronic	PicTronic
Sabbatmodus	–	–
Uitrusting		
Aantal draagplateaus / daarvan verlicht	4 /–	–/–
Verchroomd flessenrek	–	–
Aantal uitneembare groetelades / waarvan op wieltjes	1 stuk /–	1 stuk /–
Aantal PerfectFresh-lades	–	–
Flessenrek binnenkant deur	1	–
Veiligheid		
Vergrendelingsfunctie	✔	✔
Akoestisch deuralarm / akoestisch temperatuuralarm	✔/–	✔/–
Optisch deuralarm / optisch temperatuuralarm	–/–	–/–
Technische gegevens		
Geluidsniveau in dB(A) re1 pW	35	35
Max. gewicht deur koelkast	10	10
Klimaatklasse	SN-ST	SN-ST
Bewaartijd bij storing / invriesvermogen in kg/24 uur	0 / 0,0	0 / 0,0
Spanning in V / zekering in A / energieverbruik in mA	220 – 240 / 10 / 1.200	220 – 240 / 10 / 1.200
Meegeleverde accessoires		
Botervloot / eierrek / ijsblokjeshouder	–/✔/–	–/✔/–
Indicatieve marktprijs	**€ 1.049**	**€ 1.299**

Integreerbare koelkasten (nishoogte 88 cm)

Deze modellen worden vervangen door het K7000-assortiment in juni 2021.

	K 32222 i	K 32242 iF	K 32223 i
	F, 33 dB, LED	F, 36 dB, LED	D, 33 dB, LED
Basiskenmerken			
Nismaten in mm (b x h x d)	560 – 570 x 874 – 890 x 550	560 – 570 x 874 – 890 x 550	560 – 570 x 874 – 890 x 550
Scharnier / geschikt voor Side-by-Side	Vast /–	Vast /–	Vast /–
Draairichting deur / verwisselbaar	Rechts /✔	Rechts /✔	Rechts /✔
Totale netto-inhoud in l	151	134	151
Inhoud koelzone / waarvan PerfectFresh zone / 4* diepvrieszone in l	151 / 0 / 0	118 / 0 / 16	151 / 0 / 0
Geschikt voor onderbouw	–	–	–
Soort verlichting	Led	Led	Led
Aantal temperatuurzones	1	2	1
Energie-efficiëntieklasse t.e.m. 02/2021	A++	A++	A+++
Energie-efficiëntieklasse vanaf 03/2021	F	F	D
Energieverbruik per jaar / per 24 uur in kWh	119 / 0,326	183 / 0,501	76 / 0,208
Miele-kenmerken			
ComfortClean / DynaCool	✔/–	✔/–	✔/–
SelfClose / SoftClose	–/–	–/–	–/–
Miele@home / WiFiConn@ct Benodigde accessoires (na te bestellen)	–/–/–	–/–/–	–/–/–
PerfectFresh	–	–	–
DuplexCool / NoFrost / VarioRoom	–/–/–	–/–/–	–/–/–
SuperKoelen / SuperFrost	✔/–	✔/–	✔/–
Display			
Besturing	PicTronic	PicTronic	PicTronic
Sabbatmodus	–	–	–
Uitrusting			
Aantal draagplateaus / daarvan verlicht	3 /–	2 /–	3 /–
Verchroomd flessenrek	–	–	–
Aantal uitneembare groetelades / waarvan op wieltjes	2 stuks /–	2 stuks /–	2 stuks /–
Aantal PerfectFresh-lades	–	–	–
Flessenrek binnenkant deur	1	1	1
Veiligheid			
Vergrendelingsfunctie	✔	✔	✔
Akoestisch deuralarm / akoestisch temperatuuralarm	–/–	–/–	–/–
Optisch deuralarm / optisch temperatuuralarm	–/–	–/–	–/–
Technische gegevens			
Geluidsniveau in dB(A) re1 pW	33	36	33
Max. gewicht deur koelkast	16	17	16
Klimaatklasse	SN-T	ST	SN-T
Bewaartijd bij storing / invriesvermogen in kg/24 uur	0 / 0,0	0 / 0,0	0 / 0,0
Spanning in V / zekering in A / energieverbruik in mA	220 – 240 / 10 / 1.200	220 – 240 / 10 / 1.200	220 – 240 / 10 / 1.200
Meegeleverde accessoires			
Botervloot / eierrek / ijsblokjeshouder	–/✔/–	–/✔/✔	–/✔/–
Indicatieve marktprijs	**€ 599**	**€ 649**	**€ 799**

Inbouwkoelkasten (nishoogte 88/102 cm)

Deze modellen worden vervangen door het K7000-assortiment in juni 2021.

	K 32243 iF	K 33222 i	K 33442 iF
	A↑G E; 33 dB	A↑G F; 33 dB	A↑G F; 37 dB; WiFiConn@ct
	LED	LED	FlexiLight; SoftClose
Basiskenmerken			
Nismaten in mm (b x h x d)	560 – 570 x 874 – 890 x 550	560 – 570 x 1024 - 1040 x 550	560 – 570 x 1024 - 1040 x 550
Scharnier / geschikt voor Side-by-Side	Vast /–	Vast /–	Vast /–
Draairichting deur / verwisselbaar	Rechts /✔	Rechts /✔	Rechts /✔
Totale netto-inhoud in l	134	183	165
Inhoud koelzone / waarvan PerfectFresh zone / 4* diepvrieszone in l	118 / 0 / 16	183 / 0 / 0	149 / 0 / 16
Geschikt voor onderbouw	–	–	–
Soort verlichting	Led	Led	FlexiLight
Aantal temperatuurzones	2	1	2
Energie-efficiëntieklasse t.e.m. 02/2021	A+++	A++	A++
Energie-efficiëntieklasse vanaf 03/2021	E	F	F
Energieverbruik per jaar / per 24 uur in kWh	146 / 0,400	124 / 0,339	185 / 0,506
Miele-kenmerken			
ComfortClean / DynaCool	✔/–	✔/–	✔/–
SelfClose / SoftClose	–/–	–/–	–/–
Miele@home / WiFiConn@ct Benodigde accessoires (na te bestellen)	–/–/–	–/–/–	✔/✔/XKS 3130 W
PerfectFresh	–	–	–
DuplexCool / NoFrost / VarioRoom	–/–/–	–/–/–	–/–/–
SuperKoelen / SuperFrost	✔/–	✔/–	✔/–
Display			
Besturing	PicTronic	PicTronic	TouchControl
Sabbatmodus	–	–	✔
Uitrusting			
Aantal draagplateaus / daarvan verlicht	2 /–	4 /–	3 / 2
Verchroomd flessenrek	–	–	–
Aantal uitneembare groetelades / waarvan op wieltjes	2 stuks /–	2 stuks /–	2 stuks /–
Aantal PerfectFresh-lades	–	–	–
Flessenrek binnenkant deur	1	1	1
Veiligheid			
Vergrendelingsfunctie	✔	✔	✔
Akoestisch deuralarm / akoestisch temperatuuralarm	–/–	–/–	✔/–
Optisch deuralarm / optisch temperatuuralarm	–/–	–/–	✔/–
Technische gegevens			
Geluidsniveau in dB(A) re1 pW	33	33	37
Max. gewicht deur koelkast	16	13	13
Klimaatklasse	ST	SN-T	ST
Bewaartijd bij storing / invriesvermogen in kg/24 uur	13 / 2,0	0 / 0,0	13 / 2,0
Spanning in V / zekering in A / energieverbruik in mA	220 – 240 / 10 / 1.200	220 – 240 / 10 / 1.200	220 – 240 / 10 / 1.200
Meegeleverde accessoires			
Botervloot / eierrek / ijsblokjeshouder	–/✔/✔	–/✔/–	✔/✔/–
Indicatieve marktprijs	**€ 849**	**€ 799**	**€ 1.199**

Inbouwkoelkasten (nishoogte 122,5 cm)

Deze modellen worden vervangen door het K7000-assortiment in juni 2021.

	K 34222 i	K 34242 iF	K 34223 i
	F	F	D
	35 dB	37 dB	34 dB
	LED	LED	LED
Basiskenmerken			
Nismaten in mm (b x h x d)	560 - 570 x 1220 - 1236 x 550	560 - 570 x 1220 - 1236 x 550	560 - 570 x 1220 - 1236 x 550
Scharnier / geschikt voor Side-by-Side	Vast /–	Vast /–	Vast /–
Draairichting deur / verwisselbaar	Rechts /✔	Rechts /✔	Rechts /✔
Totale netto-inhoud in l	218	201	218
Inhoud koelzone / waarvan PerfectFresh zone / 4* diepvrieszone in l	218 / 0 / 0	185 / 0 / 16	218 / 0 / 0
Geschikt voor onderbouw	–	–	–
Soort verlichting	Led	Led	Led
Aantal temperatuurzones	1	2	1
Energie-efficiëntieklasse t.e.m. 02/2021	A++	A++	A+++
Energie-efficiëntieklasse vanaf 03/2021	F	F	D
Energieverbruik per jaar / per 24 uur in kWh	129 / 0,353	188 / 0,515	82 / 0,224
Miele-kenmerken			
ComfortClean / DynaCool	✔/–	✔/–	✔/–
SelfClose / SoftClose	–/–	–/–	–/–
Miele@home / WiFiConn@ct/ Benodigde accessoires (na te bestellen)	–/–/–	–/–/–	✔/✔/XKS 3130 W
PerfectFresh	–	–	–
DuplexCool / NoFrost / VarioRoom	–/–/–	–/–/–	–/–/–
SuperKoelen / SuperFrost	✔/–	✔/–	✔/–
Display			
Besturing	PicTronic	PicTronic	TouchControl
Sabbatmodus	–	–	✔
Uitrusting			
Aantal draagplateaus / daarvan verlicht	5 /–	4 /–	5 /–
Verchroomd flessenrek	–	–	–
Aantal uitneembare groetelades / waarvan op wieltjes	1 stuk / 1	1 stuk / 1	1 stuk / 1
Aantal PerfectFresh-lades	–	–	–
Flessenrek binnenkant deur	1	1	1
Veiligheid			
Vergrendelingsfunctie	✔	✔	✔
Akoestisch deuralarm / akoestisch temperatuuralarm	–/–	–/–	–/–
Optisch deuralarm / optisch temperatuuralarm	–/–	–/–	–/–
Technische gegevens			
Geluidsniveau in dB(A) re1 pW	35	37	34
Max. gewicht deur koelkast	19	19	19
Klimaatklasse	SN-T	ST	SN-T
Bewaartijd bij storing / invriesvermogen in kg/24 uur	0 / 0,0	13 / 2,0	– / 0,0
Spanning in V / zekering in A / energieverbruik in mA	220 – 240 / 10 / 1.200	220 – 240 / 10 / 1.200	220 – 240 / 10 / 1.200
Meegeleverde accessoires			
Botervloot / eierrek / ijsblokjeshouder	–/✔/–	–/✔/✔	–/✔/–
Indicatieve marktprijs	**€ 799**	**€ 849**	**€ 949**

Inbouwkoelkasten (nishoogte 122,5 cm)

A G E	A G E
34 dB	37 dB
	PerfectFresh
LED	LED

Deze modellen worden vervangen door het K7000-assortiment in juni 2021.

	K 34243 iF	K 34272 iD
Basiskenmerken		
Nismaten in mm (b x h x d)	560 - 570 x 1220 - 1236 x 550	560 - 570 x 1220 - 1236 x 550
Scharnier / geschikt voor Side-by-Side	Vast /–	Vast /–
Draairichting deur / verwisselbaar	Rechts /✔	Rechts /✔
Totale netto-inhoud in l	201	200
Inhoud koelzone / waarvan PerfectFresh zone / 4* diepvrieszone in l	185 / 0 / 16	200 / 59 / 0
Geschikt voor onderbouw	–	–
Soort verlichting	Led	Led
Aantal temperatuurzones	2	2
Energie-efficiëntieklasse t.e.m. 02/2021	A+++	A++
Energie-efficiëntieklasse vanaf 03/2021	E	E
Energieverbruik per jaar / per 24 uur in kWh	150 / 0,411	141 / 0,386
Miele-kenmerken		
ComfortClean / DynaCool	✔/–	✔/✔
SelfClose / SoftClose	–/–	–/–
Miele@home / WiFiConn@ct Benodigde accessoires (na te bestellen)	–/–/–	–/–/–
PerfectFresh	–	✔
DuplexCool / NoFrost / VarioRoom	–/–/–	–/–/–
SuperKoelen / SuperFrost	✔/–	✔/–
Display		
Besturing	PicTronic	PicTronic
Sabbatmodus	–	–
Uitrusting		
Aantal draagplateaus / daarvan verlicht	4 /–	4 /–
Verchroomd flessenrek	–	–
Aantal uitneembare groetelades / waarvan op wieltjes	1 stuk /1	–/–
Aantal PerfectFresh-lades	–	2
Flessenrek binnenkant deur	1	1
Veiligheid		
Vergrendelingsfunctie	✔	✔
Akoestisch deuralarm / akoestisch temperatuuralarm	–/–	✔/–
Optisch deuralarm / optisch temperatuuralarm	–/–	–/–
Technische gegevens		
Geluidsniveau in dB(A) re1 pW	34	37
Max. gewicht deur koelkast	19	19
Klimaatklasse	T	SN-T
Bewaartijd bij storing / invriesvermogen in kg/24 uur	13 / 2,0	0 / 0,0
Spanning in V / zekering in A / energieverbruik in mA	220 – 240 / 10 / 1.200	220 – 240 / 10 / 1.200
Meegeleverde accessoires		
Botervloot / eierrek / ijsblokjeshouder	–/✔/✔	–/✔/–
Indicatieve marktprijs	**€ 999**	**€ 1.099**

Inbouwkoelkasten (nishoogte 122,5 cm)

	K 34273 iD	K 34673 iD
	A↑G D, 33 dB, PerfectFresh, LED	A↑G D, 33 dB, WiFiConn@ct, PerfectFresh Pro, FlexiLight

Deze modellen worden vervangen door het K7000-assortiment in juni 2021.

	K 34273 iD	K 34673 iD
Basiskenmerken		
Nismaten in mm (b x h x d)	560 - 570 x 1220 - 1236 x 550	560 - 570 x 1220 - 1236 x 550
Scharnier / geschikt voor Side-by-Side	Vast /–	Vast /–
Draairichting deur / verwisselbaar	Rechts /✔	Rechts /✔
Totale netto-inhoud in l	200	201
Inhoud koelzone / waarvan PerfectFresh zone / 4* diepvrieszone in l	200 / 59 / 0	201 / 59 / 0
Geschikt voor onderbouw	–	–
Soort verlichting	Led	FlexiLight
Aantal temperatuurzones	2	2
Energie-efficiëntieklasse t.e.m. 02/2021	A+++	A+++
Energie-efficiëntieklasse vanaf 03/2021	D	D
Energieverbruik per jaar / per 24 uur in kWh	112 / 0,306	113 / 0,309
Miele-kenmerken		
ComfortClean / DynaCool	✔/✔	✔/✔
SelfClose / SoftClose	–/✔	–/✔
Miele@home / WiFiConn@ct Benodigde accessoires (na te bestellen)	–/–/–	✔/✔/✔
PerfectFresh	✔	PerfectFresh Pro
DuplexCool / NoFrost / VarioRoom	–/–/–	–/–/–
SuperKoelen / SuperFrost	✔/–	✔/–
Display		
Besturing	PicTronic	TouchControl
Sabbatmodus	–	–
Uitrusting		
Aantal draagplateaus / daarvan verlicht	4 /–	3 / 3
Verchroomd flessenrek	–	✔
Aantal uitneembare groetelades / waarvan op wieltjes	–/–	–/–
Aantal PerfectFresh-lades	2	2
Flessenrek binnenkant deur	1	1
Veiligheid		
Vergrendelingsfunctie	✔	✔
Akoestisch deuralarm / akoestisch temperatuuralarm	✔/–	✔/–
Optisch deuralarm / optisch temperatuuralarm	–/–	✔/–
Technische gegevens		
Geluidsniveau in dB(A) re1 pW	33	33
Max. gewicht deur koelkast	19	19
Klimaatklasse	SN-T	SN-T
Bewaartijd bij storing / invriesvermogen in kg/24 uur	0 / 0,0	0 / 0,0
Spanning in V / zekering in A / energieverbruik in mA	220 – 240 / 10 / 1.200	220 – 240 / 10 / 1.200
Meegeleverde accessoires		
Botervloot / eierrek / ijsblokjeshouder	–/✔/–	✔/✔/–
Indicatieve marktprijs	**€ 1.249**	**€ 1.849**

Inbouwkoelkasten (nishoogte 140 cm)

	F, 36 dB	F, 37 dB	C, 33 dB
		PerfectFresh	PerfectFresh
	LED	LED	LED

Deze modellen worden vervangen door het K7000-assortiment in juni 2021.

	K 35222 iD	K 35272 iD	K 35273 iD
Basiskenmerken			
Nismaten in mm (b x h x d)	560 - 570 x 1397 - 1413 x 550	560 - 570 x 1397 - 1413 x 550	560 - 570 x 1397 - 1413 x 550
Scharnier / geschikt voor Side-by-Side	Vast /✔	Vast /✔	Vast /✔
Draairichting deur / verwisselbaar	Rechts /✔	Rechts /✔	Rechts /✔
Totale netto-inhoud in l	252	234	237
Inhoud koelzone / waarvan PerfectFresh zone / 4* diepvrieszone in l	252 / 0 / 0	234 / 59 / 0	237 / 59 / 0
Geschikt voor onderbouw	–	–	–
Soort verlichting	Led	Led	Led
Aantal temperatuurzones	1	2	2
Energie-efficiëntieklasse t.e.m. 02/2021	A++	A++	A+++
Energie-efficiëntieklasse vanaf 03/2021	F	F	C
Energieverbruik per jaar / per 24 uur in kWh	135 / 0,369	177 / 0,484	91 / 0,249
Miele-kenmerken			
ComfortClean / DynaCool	✔/✔	✔/✔	✔/✔
SelfClose / SoftClose	–/–	–/–	–/–
Miele@home / WiFiConn@ct Benodigde accessoires (na te bestellen)	–/–/–	–/–/–	–/–/–
PerfectFresh	–	✔	✔
DuplexCool / NoFrost / VarioRoom	–/–/–	–/–/–	–/–/–
SuperKoelen / SuperFrost	✔/–	✔/–	✔/–
Display			
Besturing	PicTronic	PicTronic	PicTronic
Sabbatmodus	–	–	–
Uitrusting			
Aantal draagplateaus / daarvan verlicht	6 /–	5 /–	5 /–
Verchroomd flessenrek	–	–	–
Aantal uitneembare groetelades / waarvan op wieltjes	1 stuk /1	–/–	–/–
Aantal PerfectFresh-lades	–	2	2
Flessenrek binnenkant deur	2	1	1
Veiligheid			
Vergrendelingsfunctie	✔	✔	✔
Akoestisch deuralarm / akoestisch temperatuuralarm	–/–	✔/–	✔/–
Optisch deuralarm / optisch temperatuuralarm	–/–	–/–	–/–
Technische gegevens			
Geluidsniveau in dB(A) re1 pW	36	37	33
Max. gewicht deur koelkast	21	21	21
Klimaatklasse	SN-T	SN-T	SN-T
Bewaartijd bij storing / invriesvermogen in kg/24 uur	0 / 0,0	0 / 0,0	0 / 0,0
Spanning in V / zekering in A / energieverbruik in mA	220 – 240 / 10 / 1.200	220 – 240 / 10 / 1.200	220 – 240 / 10 / 1.200
Meegeleverde accessoires			
Botervloot / eierrek / ijsblokjeshouder	–/✔/–	–/✔/–	–/✔/–
Indicatieve marktprijs	**€ 1.199**	**€ 1.299**	**€ 1.449**

Inbouwkoelkasten (nishoogte 140/158 cm)

Deze modellen worden vervangen door het K7000-assortiment in juni 2021.

	K 35442 iF	K 36683 iDF
Basiskenmerken		
Nismaten in mm (b x h x d)	560 - 570 x 1397 - 1413 x 550	560 - 570 x 1574 - 1590 x 550
Scharnier / geschikt voor Side-by-Side	Vast /✔	Vast /–
Draairichting deur / verwisselbaar	Rechts /✔	Rechts /✔
Totale netto-inhoud in l	237	244
Inhoud koelzone / waarvan PerfectFresh zone / 4* diepvrieszone in l	217 / 0 / 20	224 / 59 / 20
Geschikt voor onderbouw	–	–
Soort verlichting	FlexiLight	FlexiLight
Aantal temperatuurzones	2	3
Energie-efficiëntieklasse t.e.m. 02/2021	A++	A+++
Energie-efficiëntieklasse vanaf 03/2021	F	F
Energieverbruik per jaar / per 24 uur in kWh	198 / 0,542	199 / 0,545
Miele-kenmerken		
ComfortClean / DynaCool	✔/–	✔/✔
SelfClose / SoftClose	–/✔	✔/✔
Miele@home / WiFiConn@ct Benodigde accessoires (na te bestellen)	✔/✔/✔	–/–/–
PerfectFresh	–	PerfectFresh Pro
DuplexCool / NoFrost / VarioRoom	–/–/–	–/–/–
SuperKoelen / SuperFrost	✔/–	✔/–
Display		
Besturing	TouchControl	TouchControl
Sabbatmodus	–	✔
Uitrusting		
Aantal draagplateaus / daarvan verlicht	4 / 3	3 / 2
Verchroomd flessenrek	✔	✔
Aantal uitneembare groetelades / waarvan op wieltjes	1 stuk /–	–/–
Aantal PerfectFresh-lades	–	2
Flessenrek binnenkant deur	2	2
Veiligheid		
Vergrendelingsfunctie	✔	✔
Akoestisch deuralarm / akoestisch temperatuuralarm	✔/–	✔/–
Optisch deuralarm / optisch temperatuuralarm	✔/–	✔/–
Technische gegevens		
Geluidsniveau in dB(A) re1 pW	37	35
Max. gewicht deur koelkast	21	22
Klimaatklasse	ST	SN-T
Bewaartijd bij storing / invriesvermogen in kg/24 uur	14 / 2,0	17 / 2,0
Spanning in V / zekering in A / energieverbruik in mA	220 – 240 / 10 / 1.200	220 – 240 / 10 / 1.200
Meegeleverde accessoires		
Botervloot / eierrek / ijsblokjeshouder	✔/✔/✔	✔/✔/✔
Indicatieve marktprijs	**€ 1.649**	**€ 2.199**

Inbouwkoelkasten (nishoogte 178,5 cm)

Deze modellen worden vervangen door het K7000-assortiment in juni 2021.

	K 37222 iD	K 37242 iDF	K 37252 iD
Basiskenmerken			
Nismaten in mm (b x h x d)	560 - 570 x 1772 - 1788 x 550	560 - 570 x 1772 - 1788 x 550	560 - 570 x 1772 - 1788 x 550
Scharnier / geschikt voor Side-by-Side	Vast /✔	Vast /–	Vast /✔
Draairichting deur / verwisselbaar	Rechts /✔	Rechts /✔	Rechts /✔
Totale netto-inhoud in l	330	308	330
Inhoud koelzone / waarvan PerfectFresh zone / 4* diepvrieszone in l	330 / 0 / 0	281 / 0 / 27	330 / 0 / 0
Geschikt voor onderbouw	–	–	–
Soort verlichting	Led	Led	Led
Aantal temperatuurzones	1	2	1
Energie-efficiëntieklasse t.e.m. 02/2021	A++	A++	A++
Energie-efficiëntieklasse vanaf 03/2021	F	F	F
Energieverbruik per jaar / per 24 uur in kWh	146 / 0,400	217 / 0,594	146 / 0,400
Miele-kenmerken			
ComfortClean / DynaCool	✔/✔	✔/✔	✔/✔
SelfClose / SoftClose	–/–	–/–	–/–
Miele@home / WiFiConn@ct/ Benodigde accessoires (na te bestellen)	–/–/–	–/–/–	–/–/–
PerfectFresh	–	–	–
DuplexCool / NoFrost / VarioRoom	–/–/–	–/–/–	–/–/–
SuperKoelen / SuperFrost	✔/–	✔/–	✔/–
Display			
Besturing	PicTronic	PicTronic	PicTronic
Sabbatmodus	–	–	–
Uitrusting			
Aantal draagplateaus / daarvan verlicht	7 /–	5 /–	5 /–
Verchroomd flessenrek	–	–	–
Aantal uitneembare groetelades / waarvan op wieltjes	2 stuks /–	2 stuks /–	2 stuks /–
Aantal PerfectFresh-lades	–	–	–
Flessenrek binnenkant deur	2	2	1
Veiligheid			
Vergrendelingsfunctie	✔	✔	✔
Akoestisch deuralarm / akoestisch temperatuuralarm	–/–	–/–	–/–
Optisch deuralarm / optisch temperatuuralarm	–/–	–/–	–/–
Technische gegevens			
Geluidsniveau in dB(A) re1 pW	34	36	34
Max. gewicht deur koelkast	26	26	26
Klimaatklasse	SN-T	ST	SN-T
Bewaartijd bij storing / invriesvermogen in kg/24 uur	0 / 0,0	0 / 0,0	0 / 0,0
Spanning in V / zekering in A / energieverbruik in mA	220 – 240 / 10 / 1.200	220 – 240 / 10 / 1.200	220 – 240 / 10 / 1.200
Meegeleverde accessoires			
Botervloot / eierrek / ijsblokjeshouder	–/✔/–	–/✔/✔	–/✔/–
Indicatieve marktprijs	**€ 1.249**	**€ 1.299**	**€ 1.499**

Inbouwkoelkasten (nishoogte 178,5 cm)

A↑G E	37 dB
PerfectFresh	
LED	

A↑G D	34 dB
PerfectFresh	
LED	

Deze modellen worden vervangen door het K7000-assortiment in juni 2021.

	K 37272 iD	K 37273 iD
Basiskenmerken		
Nismaten in mm (b x h x d)	560 - 570 x 1772 - 1788 x 550	560 - 570 x 1772 - 1788 x 550
Scharnier / geschikt voor Side-by-Side	Vast /✔	Vast /✔
Draairichting deur / verwisselbaar	Rechts /✔	Rechts /✔
Totale netto-inhoud in l	305	305
Inhoud koelzone / waarvan PerfectFresh zone / 4* diepvrieszone in l	305 / 90 / 0	305 / 90 / 0
Geschikt voor onderbouw	–	–
Soort verlichting	Led	Led
Aantal temperatuurzones	2	2
Energie-efficiëntieklasse t.e.m. 02/2021	A++	A+++
Energie-efficiëntieklasse vanaf 03/2021	E	D
Energieverbruik per jaar / per 24 uur in kWh	156 / 0,427	125 / 0,342
Miele-kenmerken		
ComfortClean / DynaCool	✔/✔	✔/✔
SelfClose / SoftClose	–/–	–/–
Miele@home / WiFiConn@ct Benodigde accessoires (na te bestellen)	–/–/–	–/–/–
PerfectFresh	✔	✔
DuplexCool / NoFrost / VarioRoom	–/–/–	–/–/–
SuperKoelen / SuperFrost	✔/–	✔/–
Display		
Besturing	PicTronic	PicTronic
Sabbatmodus	–	–
Uitrusting		
Aantal draagplateaus / daarvan verlicht	6 /–	6 /–
Verchroomd flessenrek	–	–
Aantal uitneembare groetelades / waarvan op wieltjes	–/–	–/–
Aantal PerfectFresh-lades	3	3
Flessenrek binnenkant deur	2	2
Veiligheid		
Vergrendelingsfunctie	✔	✔
Akoestisch deuralarm / akoestisch temperatuuralarm	✔/–	✔/–
Optisch deuralarm / optisch temperatuuralarm	–/–	–/–
Technische gegevens		
Geluidsniveau in dB(A) re1 pW	37	34
Max. gewicht deur koelkast	26	26
Klimaatklasse	SN-T	SN-T
Bewaartijd bij storing / invriesvermogen in kg/24 uur	0 / 0,0	0 / 0,0
Spanning in V / zekering in A / energieverbruik in mA	220 – 240 / 10 / 1.200	220 – 240 / 10 / 1.200
Meegeleverde accessoires		
Botervloot / eierrek / ijsblokjeshouder	–/✔/–	–/✔/–
Indicatieve marktprijs	**€ 1.549**	**€ 1.649**

Inbouwkoelkasten (nishoogte 178,5 cm)

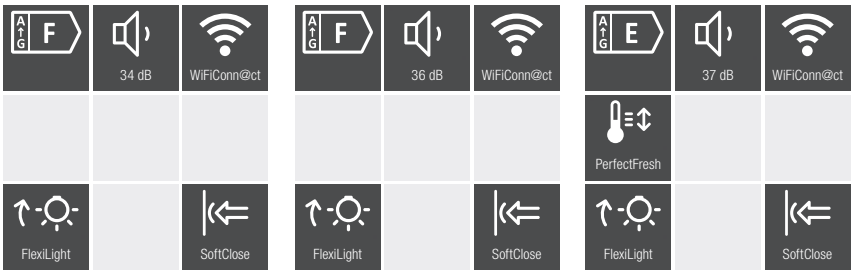

Deze modellen worden vervangen door het K7000-assortiment in juni 2021.

	K 37422 iD	K 37442 iDF	K 37672 iD
Basiskenmerken			
Nismaten in mm (b x h x d)	560 - 570 x 1772 -1788 x 550	560 - 570 x 1772 -1788 x 550	560 - 570 x 1772 -1788 x 550
Scharnier / geschikt voor Side-by-Side	Vast /✔	Vast /–	Vast /✔
Draairichting deur / verwisselbaar	Rechts /✔	Rechts /✔	Rechts /✔
Totale netto-inhoud in l	331	309	308
Inhoud koelzone / waarvan PerfectFresh zone / 4* diepvriezone in l	331 / 0 / 0	282 / 0 / 27	308 / 90 / 0
Geschikt voor onderbouw	–	–	–
Soort verlichting	FlexiLight	FlexiLight	FlexiLight
Aantal temperatuurzones	1	2	2
Energie-efficiëntieklasse t.e.m. 02/2021	A++	A++	A++
Energie-efficiëntieklasse vanaf 03/2021	F	F	E
Energieverbruik per jaar / per 24 uur in kWh	146 / 0,400	217 / 0,594	156 / 0,427
Miele-kenmerken			
ComfortClean / DynaCool	✔/✔	✔/✔	✔/✔
SelfClose / SoftClose	–/✔	–/✔	✔/✔
Miele@home / WiFiConn@ct/ Benodigde accessoires (na te bestellen)	✔/✔/ XKS 3130 W	✔/✔/ XKS 3130 W	✔/✔/ XKS 3130 W
PerfectFresh	–	–	PerfectFresh Pro
DuplexCool / NoFrost / VarioRoom	–/–/–	–/–/–	–/–/–
SuperKoelen / SuperFrost	✔/–	✔/–	✔/–
Display			
Besturing	TouchControl	TouchControl	TouchControl
Sabbatmodus	✔	✔	✔
Uitrusting			
Aantal draagplateaus / daarvan verlicht	7 / 0	5 / 3	6 / 4
Verchroomd flessenrek	✔	✔	✔
Aantal uitneembare groetelades / waarvan op wieltjes	2 stuks / –	2 stuks / –	–/–
Aantal PerfectFresh-lades	–	–	–
Flessenrek binnenkant deur	2	2	2
Veiligheid			
Vergrendelingsfunctie	✔	✔	✔
Akoestisch deuralarm / akoestisch temperatuuralarm	✔/–	✔/–	✔/–
Optisch deuralarm / optisch temperatuuralarm	✔/–	✔/–	✔/–
Technische gegevens			
Geluidsniveau in dB(A) re1 pW	34	36	37
Max. gewicht deur koelkast	26	26	26
Klimaatklasse	SN-T	ST	SN-T
Bewaartijd bij storing / invriesvermogen in kg/24 uur	0 / 0,0	17 / 2,0	0 / 0,0
Spanning in V / zekering in A / energieverbruik in mA	220 – 240 / 10 / 1.200	220 – 240 / 10 / 1.200	220 – 240 / 10 / 1.200
Meegeleverde accessoires			
Botervloot / eierrek / ijsblokjeshouder	✔/✔/–	✔/✔/✔	✔/✔/–
Indicatieve marktprijs	**€ 1.899**	**€ 1.949**	**€ 2.249**

Inbouw koel-diepvriescombinaties

A G F	34 dB	A G F	38 dB	A G D	34 dB
	ComfortFrost		NoFrost		ComfortFrost
LED		LED		LED	

Deze modellen worden vervangen door het K7000-assortiment in juni 2021.

	KF 37122 iD	KFN 37232 iD	KF 37233 iD
Basiskenmerken			
Nismaten in mm (b x h x d)	560 - 570 x 1772 - 1788 x 550	560 - 570 x 1772 - 1788 x 550	560 - 570 x 1772 - 1788 x 550
Scharnier / geschikt voor Side-by-Side	Sleepdeur /–	Vast /–	Vast /–
Draairichting deur / verwisselbaar	Rechts /✔	Rechts /✔	Rechts /✔
Totale netto-inhoud in l	281	262	274
Inhoud koelzone / waarvan PerfectFresh zone / 4* diepvrieszone in l	224 / 0 / 57	194 / 0 / 68	194 / 0 / 80
Geschikt voor onderbouw	–	–	–
Soort verlichting	Led	Led	Led
Aantal temperatuurzones	2	2	2
Energie-efficiëntieklasse t.e.m. 02/2021	A++	A++	A+++
Energie-efficiëntieklasse vanaf 03/2021	F	F	D
Energieverbruik per jaar / per 24 uur in kWh	253 / 0,693	280 / 0,767	183 / 0,501
Miele-kenmerken			
ComfortClean / DynaCool	✔/✔	✔/✔	✔/✔
SelfClose / SoftClose	–/–	–/–	–/–
Miele@home / WiFiConn@ct/ Benodigde accessoires (na te bestellen)	–/–/–	–/–/–	–/–/–
PerfectFresh	–	–	–
DuplexCool / NoFrost / VarioRoom	✔/–/✔	✔/✔/✔	✔/–/✔
SuperKoelen / SuperFrost	✔/✔	✔/✔	✔/✔
Display			
Besturing	PicTronic	PicTronic	PicTronic
Sabbatmodus	–	–	–
Uitrusting			
Aantal draagplateaus / daarvan heel / deelbaar	5 /–/–	4 /–/–	4 /–/–
Verchroomd flessenrek	–	–	–
Aantal uitneembare groetelades / waarvan op wieltjes	1 stuk / 1	1 stuk / 1	1 stuk / 1
Aantal PerfectFresh-lades	–	–	–
Flessenrek binnenkant deur	1	1	1
Veiligheid			
Vergrendelingsfunctie/ waarvan stroomuitval diepvriesgedeelte	✔/✔	✔/–	✔/✔
Akoestisch deuralarm / akoestisch temperatuuralarm	–/✔	✔/✔	–/✔
Optisch deuralarm / optisch temperatuuralarm	–/✔	–/✔	–/✔
Technische gegevens			
Geluidsniveau in dB(A) re1 pW	34	38	34
Max. gewicht deur koelkast / diepvriesgedeelte in kg	20 / 12	17 / 12	20 / 12
Klimaatklasse	SN-T	SN-T	SN-T
Bewaartijd bij storing / invriesvermogen in kg/24 uur	22 / 10,0	15 / 10,0	23 / 14,0
Spanning in V / zekering in A / energieverbruik in mA	220 – 240 / 10 / 1.400	220 – 240 / 10 / 1.400	220 – 240 / 10 / 1.400
Meegeleverde accessoires			
Botervloot / eierrek / ijsblokjeshouder	–/✔/✔	–/✔/✔	–/✔/✔
Indicatieve marktprijs	**€ 1.249**	**€ 1.299**	**€ 1.549**

Inbouw koel-diepvriescombinaties

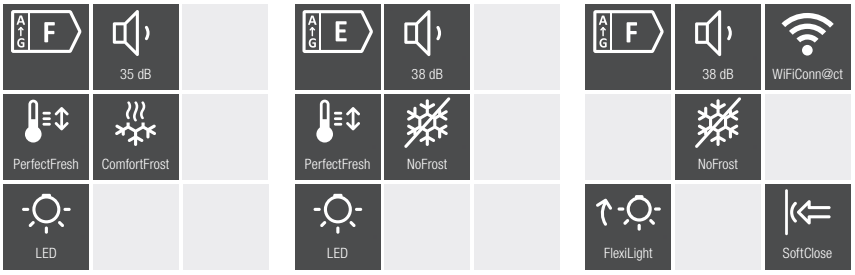

Deze modellen worden vervangen door het K7000-assortiment in juni 2021.

	KF 37272 iD	KFN 37282 iD	KFNS 37432 iD
Basiskenmerken			
Nismaten in mm (b x h x d)	560 - 570 x 1772 - 1788 x 550	560 - 570 x 1772 - 1788 x 550	560 - 570 x 1772 - 1788 x 550
Scharnier / geschikt voor Side-by-Side	Vast /✔	Vast /✔	Vast /✔
Draairichting deur / verwisselbaar	Rechts /✔	Rechts /✔	Rechts /✔
Totale netto-inhoud in l	264	247	263
Inhoud koelzone / waarvan PerfectFresh zone / 4* diepvrieszone in l	264 / 67 / 57	179 / 67 / 68	195 / 0 / 68
Geschikt voor onderbouw	–	–	–
Soort verlichting	Led	Led	FlexiLight
Aantal temperatuurzones	3	3	2
Energie-efficiëntieklasse t.e.m. 02/2021	A++	A++	A++
Energie-efficiëntieklasse vanaf 03/2021	F	E	F
Energieverbruik per jaar / per 24 uur in kWh	253 / 0,693	226 / 0,619	280 / 0,767
Miele-kenmerken			
ComfortClean / DynaCool	✔/✔	✔/✔	✔/✔
SelfClose / SoftClose	–/–	–/–	✔/–
Miele@home / WiFiConn@ct/ Benodigde accessoires (na te bestellen)	–/–/–	–/–/–	✔/✔/XKS 3130 W
PerfectFresh	✔	✔	–
DuplexCool / NoFrost / VarioRoom	✔/–/✔	✔/✔/✔	✔/✔/✔
SuperKoelen / SuperFrost	✔/✔	✔/✔	✔/✔
Display			
Besturing	PicTronic	PicTronic	TouchControl
Sabbatmodus	–	–	✔
Uitrusting			
Aantal draagplateaus / daarvan heel / deelbaar	4 /–/–	3 /–/–	3 / 2 /–
Verchroomd flessenrek	–	–	✔
Aantal uitneembare groetelades / waarvan op wieltjes	–/–	–/–	1 stuk /–
Aantal PerfectFresh-lades	2	2	–
Flessenrek binnenkant deur	1	1	1
Veiligheid			
Vergrendelingsfunctie/waarvan stroomuitval diepvriesgedeelte	✔/✔	✔/✔	✔/✔
Akoestisch deuralarm / akoestisch temperatuuralarm	–/✔	✔/✔	✔/✔
Optisch deuralarm / optisch temperatuuralarm	–/✔	–/✔	✔/✔
Technische gegevens			
Geluidsniveau in dB(A) re1 pW	35	38	38
Max. gewicht deur koelkast / diepvriesgedeelte in kg	17 / 12	17 / 12	17 / 12
Klimaatklasse	SN-ST	SN-ST	SN-T
Bewaartijd bij storing / invriesvermogen in kg/24 uur	24 / 10,0	15 / 10,0	15 / 10,0
Spanning in V / zekering in A / energieverbruik in mA	220 – 240 / 10 / 1.400	220 – 240 / 10 / 1.400	220 – 240 / 10 / 1.400
Meegeleverde accessoires			
Botervloot / eierrek / ijsblokjeshouder / koelaccu's	–/✔/✔/–	–/✔/✔/–	✔/✔/✔/✔
Indicatieve marktprijs	**€ 1.599**	**€ 1.799**	**€ 2.149**

Inbouw koel-diepvriescombinaties

Deze modellen worden vervangen door het K7000-assortiment in juni 2021.

	KF 37673 iD	KFN 37692 iDE
Basiskenmerken		
Nismaten in mm (b x h x d)	560 - 570 x 1772 - 1788 x 550	560 - 570 x 1772 - 1788 x 550
Scharnier / geschikt voor Side-by-Side	Vast /✔	Vast /✔
Draairichting deur / verwisselbaar	Rechts /✔	Rechts /✔
Totale netto-inhoud in l	266	247
Inhoud koelzone / waarvan PerfectFresh zone / 4* diepvrieszone in l	209 / 67 / 57	180 / 67 / 67
Geschikt voor onderbouw	–	–
Soort verlichting	FlexiLight	FlexiLight
Aantal temperatuurzones	3	3
Energie-efficiëntieklasse t.e.m. 02/2021	A+++	A++
Energie-efficiëntieklasse vanaf 03/2021	E	E
Energieverbruik per jaar / per 24 uur in kWh	202 / 0,553	226 / 0,619
Miele-kenmerken		
ComfortClean / DynaCool	✔/✔	✔/✔
SelfClose / SoftClose	✔/✔	✔/✔
Miele@home / WiFiConn@ct/ Benodigde accessoires (na te bestellen)	✔/✔/ XKS 3130 W	✔/✔/ XKS 3130 W
PerfectFresh	PerfectFresh Pro	PerfectFresh Pro
DuplexCool / NoFrost / VarioRoom	✔/–/✔	✔/✔/✔
SuperKoelen / SuperFrost	✔/✔	✔/✔
Display		
Besturing	TouchControl	TouchControl
Sabbatmodus	✔	✔
Uitrusting		
Aantal draagplateaus / daarvan heel / deelbaar	4 / 2 /–	3 / 2 /–
Verchroomd flessenrek	–	–
Aantal uitneembare groetelades / waarvan op wieltjes	–/–	–/–
Aantal PerfectFresh-lades	2	2
Flessenrek binnenkant deur	1	1
Veiligheid		
Vergrendelingsfunctie/waarvan stroomuitval diepvriesgedeelte	✔/✔	✔/✔
Akoestisch deuralarm / akoestisch temperatuuralarm	✔/✔	✔/✔
Optisch deuralarm / optisch temperatuuralarm	✔/✔	✔/✔
Technische gegevens		
Geluidsniveau in dB(A) re1 pW	34	38
Max. gewicht deur koelkast / diepvriesgedeelte in kg	17 / 12	17 / 12
Klimaatklasse	SN-T	SN-ST
Bewaartijd bij storing / invriesvermogen in kg/24 uur	27 / 10,0	14 / 10,0
Spanning in V / zekering in A / energieverbruik in mA	220 – 240 / 10 / 1.400	220 – 240 / 10 / 1.400
Meegeleverde accessoires		
Botervloot / eierrek / ijsblokjeshouder / koelaccu's	✔/✔/✔/✔	✔/✔/–/✔
Indicatieve marktprijs	**€ 2.399**	**€ 2.679**

Inbouwdiepvriezers (nishoogte 88 cm)

	F 32202 i	FN 32402 i
Basiskenmerken		
Nismaten in mm (b x h x d)	560 - 570 x 874 - 890 x 550	560 - 570 x 874 - 890 x 550
Scharnier / geschikt voor Side-by-Side	Vast /–	Vast /✔
Draairichting deur / verwisselbaar	Rechts /✔	Rechts /✔
4*-diepvriesgedeelte in l	100	86
Geschikt voor onderbouw	–	–
Soort verlichting	–	Led
Energie-efficiëntieklasse t.e.m. 02/2021	A++	A++
Energie-efficiëntieklasse vanaf 03/2021	E	E
Energieverbruik per jaar / per 24 uur in kWh	178 / 0,487	192 / 0,526
Miele-kenmerken		
IceMaker watertoevoer / Mycle waterreservoir	–/–	–/–
NoFrost / VarioRoom	–/✔	✔/✔
Miele@home / WiFiConn@ct/ Benodigde accessoires (na te bestellen)	–/–/–	✔/✔/ XKS 3130 W
SelfClose-deursluiting / VarioBord Plus-binnendeursysteem	–/–	✔/–
SuperFrost	✔	✔
Display		
Besturing	PicTronic	TouchControl
Uitrusting		
IJs- en watervoorziening door de deur	–	–
Aantal uitneembare diepvrieslades / waarvan op wieltjes	4 stuks /–	4 stuks /–
Aantal uitneembare metalen rekken in de deur	–	–
Aantal uitneembare metalen rekken	–	–
Veiligheid		
Vergrendelingsfunctie/waarvan stroomuitval diepvriesgedeelte	✔/–	✔/✔
Akoestisch deuralarm / akoestisch temperatuuralarm	–/✔	✔/✔
Optisch deuralarm / optisch temperatuuralarm	–/✔	✔/✔
Technische gegevens		
Geluidsniveau in dB(A) re1 pW	35	37
Max. gewicht deur koelkast / diepvriesgedeelte in kg	16 / –	16 / –
Klimaatklasse	SN-T	SN-T
Bewaartijd bij storing / invriesvermogen in kg/24 uur	22 / 12,0	15 / 12,0
Spanning in V / zekering in A / energieverbruik in mA	220 – 240 / 10 / 1.300	220 – 240 / 10 / 1.300
Meegeleverde accessoires		
IJsblokjeshouder / koelaccu's	✔/–	✔/✔
Indicatieve marktprijs	**€ 949**	**€ 1.399**

Inbouwdiepvriezers (nishoogte 140/178,5 cm)

	FNS 35402 i	FNS 37402 i
Basiskenmerken		
Nismaten in mm (b x h x d)	560 - 570 x 1397 - 1413 x 550	560 - 570 x 1772 - 1788 x 550
Scharnier / geschikt voor Side-by-Side	Vast /–	Vast /✔
Draairichting deur / verwisselbaar	Links /✔	Links /✔
4*-diepvriesgedeelte in l	158	216
Geschikt voor onderbouw	–	–
Soort verlichting	Led	Led
Energie-efficiëntieklasse t.e.m. 02/2021	A++	A++
Energie-efficiëntieklasse vanaf 03/2021	F	F
Energieverbruik per jaar / per 24 uur in kWh	272 / 0,745	298 / 0,816
Miele-kenmerken		
IceMaker watertoevoer / Mycle waterreservoir	–/–	–/–
NoFrost / VarioRoom	✔/✔	✔/✔
Miele@home / WiFiConn@ct/ Benodigde accessoires (na te bestellen)	✔/✔/ XKS 3130 W	✔/✔/ XKS 3130 W
SelfClose-deursluiting / VarioBord Plus-binnendeursysteem	✔/–	✔/–
SuperFrost	✔	✔
Display		
Besturing	TouchControl	TouchControl
Uitrusting		
IJs- en watervoorziening door de deur	–	–
Aantal uitneembare diepvrieslades / waarvan op wieltjes	6 stuks /–	8 stuks /–
Aantal uitneembare metalen rekken in de deur	–	–
Aantal uitneembare metalen rekken	–	–
Veiligheid		
Vergrendelingsfunctie/ waarvan stroomuitval diepvriesgedeelte	✔/✔	✔/✔
Akoestisch deuralarm / akoestisch temperatuuralarm	✔/✔	✔/✔
Optisch deuralarm / optisch temperatuuralarm	✔/✔	✔/✔
Technische gegevens		
Geluidsniveau in dB(A) re1 pW	37	37
Max. gewicht deur koelkast / diepvriesgedeelte in kg	21 /–	26 /–
Klimaatklasse	SN-T	SN-T
Bewaartijd bij storing / invriesvermogen in kg/24 uur	14 / 14,0	14 / 18,0
Spanning in V / zekering in A / energieverbruik in mA	220 – 240 / 10 / 1.300	220 – 240 / 10 / 1.300
Meegeleverde accessoires		
IJsblokjeshouder / koelaccu's	✔/✔	✔/✔
Indicatieve marktprijs	**€ 1.999**	**€ 2.199**

MASTERCOOL

De opvallendste kenmerken* op een rijtje

Miele beschikt over een zeer uitgebreid assortiment MasterCool koel- en diepvrieskasten. Bij de ontwikkeling van deze unieke toestellen is aan zowel kwaliteit als aan comfort de allerhoogste eis gesteld. Eersteklas materialen, de nauwkeurige afwerking ervan en ook het schitterende lichtsysteem zijn slechts enkele voorbeelden van de hoogstaande details waarmee onze designers echte voordelen tot stand wisten te brengen. Geheel volgens uw wensen en volgens onze filosofie aan design en functionaliteit, samengebracht in apparatuur die van topniveau is. Dat is MasterCool van Miele.

BrilliantLight
De verschillende praktisch geplaatste halogeenlampen belichten elk hoekje van de koelruimte. U vindt al uw gekoelde producten gemakkelijk terug, ook achteraan in de koelkast, terwijl ze tegelijkertijd in een aangenaam en stijlvol, zacht licht worden gehuld. Het matte oppervlak van het aluminiumprofiel krijgt door deze unieke verlichting bovendien een prachtige glans.

IceMaker
De afzonderlijk instelbare IceMaker kan al snel tot 150 ijsblokjes per dag produceren. U kunt dus meteen een voorraad aanleggen.

Push2Open
De perfecte oplossing voor design zonder handgrepen. Het toestel past perfect in keukens zonder handgrepen, de deur gaat open door druk op het front.

MasterFresh
Tot 3x langer vers: de optimale bewaartemperatuur voor fruit, groenten, vis, vlees en zuivel.

NoFrost
Uiterst comfortabel: het verbeterde NoFrost-systeem bespaart u de jaarlijkse ontdooi- en reinigingsbeurt van uw toestel.

Ice/Water Dispenser
Puur genieten. Met een druk op de knop levert de Ice/Water Dispenser u aan het voorpaneel ijs en gekoeld water.

* naargelang het model

Miele
Miele

Inbouwkoelkasten, XXL-MasterCool

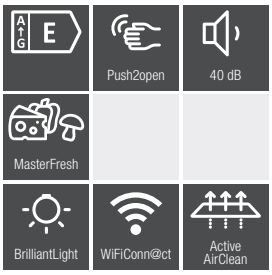

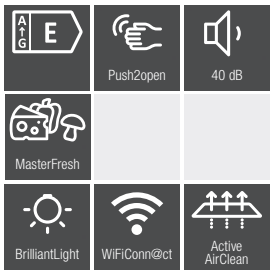

*Let op: hiervoor is een scharnierhouder nodig.
Zie accessoires Mastercool

	K 2802 Vi	K 2902 Vi
Uitvoering		
Inbouw geïntegreerd / geschikt voor onderbouw / met decorplaat	✔/–/–	✔/–/–
Draairichting deur / draairichting deur verwisselbaar* / geschikt voor Side-by-Side	Rechts /✔/✔	Rechts /✔/✔
Design		
Kleur front / verlichting	– / BrilliantLight	– / BrilliantLight
Bedieningsgemak		
Vershoudsysteem	MasterFresh	MasterFresh
IceMaker met verswateraansluiting / Ice Water dispenser	–/–	–/–
DuplexCool Pro / DynaCool / NoFrost	–/✔/–	–/✔/–
SelfClose / SlidingShelf / Active AirClean filter	✔/✔/✔	✔/✔/✔
Push2Open (aanpasbaar naar Pull2Open)	✔	✔
FullAccess / EasyClean / MaxLoad-scharnier	✔/✔/✔	✔/✔/✔
Besturing		
Elektronische temperatuurweergave en -regeling	MasterSensor	MasterSensor
SuperKoelen / SuperFrost / Sabbatmodus	✔/–/✔	✔/–/✔
Aantal temperatuurzones	2	2
Koelkast / koelzone		
Aantal draagplateaus / groentelades / vershoudlades	2 / 1 / 2	2 / 1 / 2
Deurvak voor conserven / flessen	1 / 3	–/ 3
Efficiëntie en duurzaamheid		
Energie-efficiëntieklasse t.e.m. 02/2021	A++	A++
Energie-efficiëntieklasse vanaf 03/2021	E	E
Energieverbruik per jaar / per 24 uur in kWh	166 / 0,454	182 / 0,498
Thuisnetwerk		
Miele@home / WifiConn@ct	✔/✔	✔/✔
Benodigde accessoires (na te bestellen)	–	–
Veiligheid		
Akoestisch deuralarm / akoestisch temperatuuralarm	✔/✔	✔/✔
Optisch deuralarm / optisch temperatuuralarm	✔/✔	✔/✔
Technische gegevens		
Nismaten in mm (b x h)	762 - 765 x 2.134 - 2.164	914 - 918 x 2.134 - 2.164
Bevestiging	Vaste deur	Vaste deur
Max. gewicht frontpaneel koelzone in kg / diepvriesgedeelte in kg	27 /–	48 /–
Klimaatklasse	SN-T	SN-T
Koelzone / waarvan verszone / 4-sterren-diepvriesgedeelte in l	467 / 47 / 0	579 / 58 / 0
Wijnklimaatzone / totale inhoud in l	–/ 467	–/ 579
Geluidsniveau in dB(A) re1 pW	40	40
Bewaartijd bij storing / invriesvermogen in kg per 24 uur	0 / 0,0	0 / 0,0
Spanning in V / zekering in A / vermogen in mA	220 – 240 / 10 / 3.000	220 – 240 / 10 / 3.000
Indicatieve marktprijs	**€ 7.749**	**€ 8.249**

Inbouwkoel-vriescombinaties, XXL-MasterCool

*Let op: hiervoor is een scharnierhouder nodig.
Zie accessoires Mastercool

	KF 2802 Vi	KF 2902 Vi	KF 2982 Vi
Uitvoering			
Inbouw geïntegreerd / geschikt voor onderbouw / met decorplaat	✔/–/–	✔/–/–	✔/–/–
Draairichting deur / draairichting deur verwisselbaar*/ geschikt voor Side-by-Side	Rechts /✔/✔	Rechts /✔/✔	Links & rechts /✔/✔
Design			
Kleur front / verlichting	– / BrilliantLight	– / BrilliantLight	– / BrilliantLight
Bedieningsgemak			
Vershoudsysteem	MasterFresh	MasterFresh	MasterFresh
IceMaker met verswateraansluiting / Ice Water dispenser	✔/–	✔/–	✔/–
DuplexCool Pro / DynaCool / NoFrost	✔/✔/✔	✔/✔/✔	✔/✔/✔
SelfClose / SlidingShelf / Active AirClean filter	✔/✔/✔	✔/✔/✔	✔/✔/✔
Push2Open (aanpasbaar naar Pull2Open)	✔	✔	✔
FullAccess / EasyClean / MaxLoad-scharnier	✔/✔/✔	✔/✔/✔	✔/✔/✔
Besturing			
Elektronische temperatuurweergave en -regeling	MasterSensor	MasterSensor	MasterSensor
SuperKoelen / SuperFrost / Sabbatmodus	✔/✔/✔	✔/✔/✔	✔/✔/✔
Aantal temperatuurzones	3	3	3
Koelkast / koelzone			
Aantal draagplateaus / groentelades / vershoudlades	1 / –/ 2	2 / –/ 2	2 / –/ 2
Deurvak voor conserven / flessen	1 / 2	1 / 2	2 / 4
Diepvriezer / diepvrieszone			
Aantal draagplateaus / aantal diepvriesladen	–/ 2	–/ 2	–/ 2
Deurrekken klein / groot	–/–	–/–	–/–
Efficiëntie en duurzaamheid			
Energie-efficiëntieklasse t.e.m. 02/2021	A++	A++	A++
Energie-efficiëntieklasse vanaf 03/2021	E	E	F
Energieverbruik per jaar / per 24 uur in kWh	295 / 0,809	326 / 0,893	415 / 1,138
Thuisnetwerk			
Miele@home / WifiConn@ct	✔/✔	✔/✔	✔/✔
Benodigde accessoires (na te bestellen)	–	–	–
Veiligheid			
Akoestisch deuralarm / akoestisch temperatuuralarm	✔/✔	✔/✔	✔/✔
Optisch deuralarm / optisch temperatuuralarm	✔/✔	✔/✔	✔/✔
Technische gegevens			
Nismaten in mm (b x h)	762 - 765 x 2134 - 2164	914 - 918 x 2.134 - 2.164	914 - 915 x 2.134 - 2.134
Bevestiging	Vaste deur	Vaste deur	Vaste deur
Max. gewicht frontpaneel koelzone in kg / diepvriesgedeelte in kg	45 / 15	40 / 10	68 / 10
Klimaatklasse	SN-T	SN-T	SN-T
Koelzone / waarvan verszone / 4-sterren-diepvriesgedeelte in l	316 / 27 / 136	389 / 34 / 166	386 / 34 / 166
Wijnklimaatzone / totale inhoud in l	– / 452	– / 555	– / 552
Geluidsniveau in dB(A) re1 pW	42	42	42
Bewaartijd bij storing / invriesvermogen in kg per 24 uur	17 / 14,0	17 / 16,0	17 / 16,0
Spanning in V / zekering in A / vermogen in mA	220 – 240 / 10 / 3.000	220 – 240 / 10 / 3.000	220 – 240 / 10 / 3.000
Indicatieve marktprijs	**€ 8.399**	**€ 8.949**	**€ 9.449**

Inbouwdiepvriezers, XXL-MasterCool

*Let op: hiervoor is een scharnierhouder nodig.
Zie accessoires Mastercool

	F 2412 Vi	F 2812 Vi	F 2672 Vi
Uitvoering			
Inbouw geïntegreerd / geschikt voor onderbouw / met decorplaat	✔/–/–	✔/–/–	✔/–/–
Draairichting deur / draairichting deur verwisselbaar*/ geschikt voor Side-by-Side	Links /✔/✔	Links /✔/✔	Links /✔/✔
Design			
Kleur front / verlichting	– / BrilliantLight	– / BrilliantLight	– / BrilliantLight
Bedieningsgemak			
Vershoudsysteem	–	–	–
IceMaker met verswateraansluiting / Ice Water dispenser	✔/–	✔/–	–/✔
DuplexCool Pro / DynaCool / NoFrost	–/–/✔	–/–/✔	–/–/✔
SelfClose / SlidingShelf / Active AirClean filter	–/–/–	–/–/–	–/–/–
Push2Open (aanpasbaar naar Pull2Open)	✔	✔	✔
FullAccess / EasyClean / MaxLoad-scharnier	✔/✔/✔	✔/✔/✔	✔/✔/✔
Besturing			
Elektronische temperatuurweergave en -regeling	MasterSensor	MasterSensor	MasterSensor
SuperKoelen / SuperFrost / Sabbatmodus	–/✔/✔	–/✔/✔	–/✔/✔
Aantal temperatuurzones	1	1	1
Diepvriezer / diepvrieszone			
Aantal draagplateaus / aantal diepvriesladen	2 / 2	2 / 2	2 / 2
Deurrekken klein / groot	1 / 3	1 / 3	1 / 3
Efficiëntie en duurzaamheid			
Energie-efficiëntieklasse t.e.m. 02/2021	A++	A++	A+
Energie-efficiëntieklasse vanaf 03/2021	F	F	F
Energieverbruik per jaar / per 24 uur in kWh	308 / 0,759	401 / 0,989	337 / 0,821
Thuisnetwerk			
Miele@home / WifiConn@ct	✔/✔	✔/✔	✔/✔
Benodigde accessoires (na te bestellen)	–	–	–
Veiligheid			
Akoestisch deuralarm / akoestisch temperatuuralarm	✔/✔	✔/✔	✔/✔
Optisch deuralarm / optisch temperatuuralarm	✔/✔	✔/✔	✔/✔
Technische gegevens			
Nismaten in mm (b x h)	457 - 460 x 2.134 - 2.164	762 - 765 x 2.134 - 2.164	610 - 613 x 2.134 - 2.164 x 629
Bevestiging	Vaste deur	Vaste deur	Vaste deur
Max. gewicht frontpaneel koelzone in kg / diepvriesgedeelte in kg	– / 59	– / 28	– / 70
Klimaatklasse	SN-T	SN-T	SN-T
Koelzone / waarvan verszone / 4-sterren-diepvriesgedeelte in l	0 / – / 240	0 / – / 445	– / – / 304
Wijnklimaatzone / totale inhoud in l	– / 240	– / 445	– / 304
Geluidsniveau in dB(A) re1 pW	42	42	42
Bewaartijd bij storing / invriesvermogen in kg per 24 uur	10 / 16,0	14 / 20,0	13 / 14
Spanning in V / zekering in A / vermogen in mA	220 – 240 / 10 / 3.000	220 – 240 / 10 / 3.000	220 - 240 / 10 / 3000
Indicatieve marktprijs	**€ 7.149**	**€ 8.199**	**€ 8.149**

Inbouwwijnklimaatkasten, XXL-MasterCool

	KWT 2672 ViS
Uitvoering	
Inbouw geïntegreerd / geschikt voor onderbouw / met decorplaat	✔/–/–
Draairichting deur / draairichting deur verwisselbaar / geschikt voor Side-by-Side	Links /–/✔
Design	
Kleur front / verlichting	– / BrilliantLight
Bedieningsgemak	
Vershoudsysteem	–
IceMaker met verswateraansluiting / Ice Water dispenser	–/–
DuplexCool Pro / DynaCool / NoFrost	–/✔/–
SelfClose / SlidingShelf / Active AirClean filter	–/–/–
Push2Open (aanpasbaar naar Pull2Open)	✔
FullAccess / EasyClean / MaxLoad-scharnier	–/–/✔
Besturing	
Elektronische temperatuurweergave en -regeling	–
SuperKoelen / SuperFrost / Sabbatmodus	–/–/✔
Aantal temperatuurzones	3
Wijnklimaatkast / Koelzone	
Aantal houten FlexiFrame-draagplateaus / materiaal houten plateaus	9 /–
SommelierSet / NoteBoard	✔/✔
Plaats voor het aantal Bordeauxflessen van 0, 75 l	91
Efficiëntie en duurzaamheid	
Energie-efficiëntieklasse t.e.m. 02/2021	A
Energie-efficiëntieklasse vanaf 03/2021	G
Energieverbruik per jaar / per 24 uur in kWh	155 / 0,425
Thuisnetwerk	
Miele@home / WifiConn@ct	✔/✔
Benodigde accessoires (na te bestellen)	–
Veiligheid	
Akoestisch deuralarm / akoestisch temperatuuralarm	✔/✔
Optisch deuralarm / optisch temperatuuralarm	✔/✔
Technische gegevens	
Nismaten in mm (b x h)	610 - 613 x 2.134 - 2.164
Bevestiging	Vaste deur
Max. gewicht frontpaneel koelzone in kg / diepvriesgedeelte in kg	73 / –
Klimaatklasse	SN-T
Koelzone / waarvan verszone / 4-sterren-diepvriesgedeelte in l	–/–/–
Wijnklimaatzone / totale inhoud in l	370 / –
Geluidsniveau in dB(A) re1 pW	42
Bewaartijd bij storing / invriesvermogen in kg per 24 uur	–/–
Spanning in V / zekering in A / vermogen in mA	220 – 240 / 10 / 3.000
Indicatieve marktprijs	**€ 9.449**

17°C
OK

WIJNKLIMAATKASTEN

De opvallendste kenmerken* op een rijtje

Exclusief Miele

SommelierSet
Aan alles gedacht: glazen gekoeld, wijn klaar voor decanteren en zelfs open wijnflessen perfect op temperatuur. Alles wat u nodig heeft ligt klaar voor gebruik zodat u kunt gaan genieten van uw wijn of champagne.

FlexiFrame
Het is maar een kleine moeite om enkele staafjes te verplaatsen zodat u ook grote wijnflessen flexibel kunt bewaren.

FlexiFrame Plus
U kunt flexibel uw flessen in de wijnklimaatkast plaatsen, zowel in de lengte-als dwarsrichting. Ook uw grote Magnum flessen kunnen veilig bewaard worden.

Temperatuurzones
Afzonderlijk instelbaar. U kunt tegelijkertijd drie verschillende soorten wijn op de juiste temperatuur bewaren.

'Selector'-presenteerblok voor flessen
Stijlvolle schikking van de flessen in het gedempte licht van de wijnklimaatkast.

NoteBoard
Een individueel label voor uw wijnen, met de afneembare magnetische strip aan de voorzijde van elk flessenrek.

*naargelang het model

Onderbouw-wijnklimaatkasten

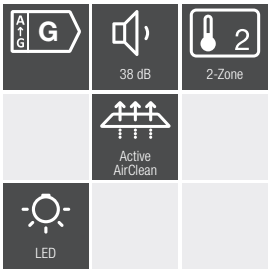

	KWT 6321 UG	KWT 6322 UG
Basiskenmerken		
Nismaten in mm (b x h x d)	600 x 820 - 870 x 580	600 x 820 - 870 x 580
Afmetingen toestel in mm (b x h x d)	597 x 818 x 575	597 x 818 x 575
Inbouw geïntegreerd / geschikt voor onderbouw / met decorplaat	✔/✔/–	✔/✔/–
Draairichting deur / draairichting deur verwisselbaar / geschikt voor Side-by-Side	Rechts /✔/–	Rechts /✔/✔
Wijnklimaatzone in liter	94	94
Soort verlichting	Led	Led
Aantal temperatuurzones	2	2
Energie-efficiëntieklasse t.e.m. 02/2021	B	A
Energie-efficiëntieklasse vanaf 03/2021	G	G
Energieverbruik per jaar / per 24 uur in kWh	142 / 0,389	146 / 0,400
Miele-kenmerken		
DynaCool / SoftClose-deursluiting	✔/–	✔/✔
Miele@home / WifiConn@ct Benodigde accessoires (na te bestellen)	–/–/–	–/–/–
Display		
Elektronische temperatuurweergave en -regeling	TouchControl	TouchControl
Uitrusting		
Actief koolstoffilter voor filteren omgevingslucht	✔	✔
Aantal houten roosters	3	4
FlexiFrame flexibele houten roosters	–	3
Aantal houten FlexiFrame Plus-draagplateau	–	–
SommelierSet	–	–
Flessenpresenter	–	–
Type deurgreep	–	Push2Open
Silence System	–	–
Veiligheid		
Vergrendelingsfunctie	✔	✔
Akoestisch deuralarm / akoestisch temperatuuralarm	✔/✔	✔/✔
Optisch deuralarm / optisch temperatuuralarm	–/–	–/–
Technische gegevens		
Geluidsniveau in dB(A) re1 pW	38	36
Klimaatklasse	N	SN-ST
Plaats voor 0,75 l Bordeauxflessen	34 flessen	34 flessen
Spanning in V / zekering in A / vermogen in mA	220 – 240 / 10 / 800	220 – 240 / 10 / 800
Indicatieve marktprijs	**€ 2.429**	**€ 2.999**

Inbouwwijnklimaatkasten

* Beschikbaar vanaf 05/2021.

	KWT 7112 iG	KWT 6422 iG	KWT 6722 iGS
Basiskenmerken			
Nismaten in mm (b x h x d)	560 - 568 x 450 - 452 x 550	560 - 568 x 874 - 890 x 550	560 - 570 x 1772 - 1785 x 550
Afmetingen toestel in mm (b x h x d)	555 x 448 x 559	557 x 871 x 560	557 x 1769 x 560
Inbouw geïntegreerd / geschikt voor onderbouw / met decorplaat	✔/–/–	✔/–/–	✔/–/–
Draairichting deur / draairichting deur verwisselbaar / geschikt voor Side-by-Side	Onder/–/–	Rechts/✔/✔	Rechts/✔/✔
Wijnklimaatzone in liter	47	104	271
Soort verlichting	Led	Led	Led
Aantal temperatuurzones	1	2	2
Energie-efficiëntieklasse t.e.m. 02/2021	A+	A	A
Energie-efficiëntieklasse vanaf 03/2021	G	G	G
Energieverbruik per jaar / per 24 uur in kWh	116 / 0,317	151 / 0,413	178 / 0,487
Miele-kenmerken			
DynaCool / SoftClose-deursluiting	✔/✔	✔/✔	✔/✔
Miele@home / WifiConn@ct Benodigde accessoires (na te bestellen)	✔/✔/XKS 3130 W/ XKV 3000 KF	✔/✔/XKS 3130 W	✔/✔/ XKS 3130 W
Display			
Elektronische temperatuurweergave en -regeling	TouchControl	TouchControl	TouchControl
Uitrusting			
Actief koolstoffilter voor filteren omgevingslucht	✔	✔	✔
Aantal houten roosters	3	2	8
FlexiFrame flexibele houten roosters	–	2	8
Aantal houten FlexiFrame Plus-draagplateau	2	–	–
SommelierSet	–	–	✔
Flessenpresenter	–	–	–
Type deurgreep	Push2Open	Push2Open	Push2Open
Silence System	–	✔	✔
Veiligheid			
Vergrendelingsfunctie	✔	✔	✔
Akoestisch deuralarm / akoestisch temperatuuralarm	✔/✔	✔/✔	✔/✔
Optisch deuralarm / optisch temperatuuralarm	✔/✔	–/✔	–/✔
Technische gegevens			
Geluidsniveau in dB(A) re1 pW	32	32	32
Klimaatklasse	SN-ST	SN	SN
Plaats voor 0,75 l Bordeauxflessen	18	33	83
Spanning in V / zekering in A / vermogen in mA	220 - 240 / 10 / 500	220 - 240 / 10 / 1000	220 - 240 / 10 / 1000
Indicatieve marktprijs			
Roestvrij staal **(CS)**	**€ 2.379**	**–**	**–**
Obsidiaanzwart **(OBSW)**	**€ 2.449**	**€ 2.999**	**€ 4.199**
Grafietgrijs **(GRGR)**	**€ 2.449**	**€ 2.999***	**–**

VAATWASSERS

De opvallendste kenmerken* op een rijtje

Exclusief Miele

AutoDos[1]

AutDos is wereldwijd de eerste technologie die ervoor zorgt dat uw vaatwasser automatisch doseert. Dankzij deze unieke innovatie van Miele kunt u in de vaatwasser een PowerDisk met unieke Miele poedergranulaat plaatsen met detergent voor een 20-tal spoelbeurten[1]. De elektronica zorgt voor exact de juiste hoeveelheid reinigingsmiddel afgestemd op uw vuile vaat. De dosering gebeurt op maat van het programma en op het optimale tijdstip. Via ShopConn@ct kunt u eenvoudig met de Miele@mobile-app nieuwe Powerdisks bestellen.

3D MultiFlex-lade[2]

Miele introduceert de 3D MultiFlex-lade. Deze lade kunt u in de hoogte en breedte verstellen. Ideaal voor klein vaatwerk of wanneer u in het bovenrek hoge glazen wilt zetten. Het bovenrek biedt flexibele rekjes voor klein vaatwerk of extra kopjes. Door het MultiComfort design kunnen in het onderrek borden van uiteenlopend formaat (tot 35 cm Ø) verdeeld worden over drie rijen. Ook snijplanken, dienbladen en bijvoorbeeld schalen of glazen kunnen daar gemakkelijk en ruimtebesparend worden geplaatst.

AutoOpen-droging[3]

Aan het einde van het spoelprogramma gaat de deur van de vaatwasser automatisch open. Zo kan er frisse lucht bij het serviesgoed komen en droogt zelfs vaatwerk zoals plastic borden streeploos. Door een speciale luchtcirculatie is uw aanrechtblad beschermd tegen vocht.

Gegarandeerde bescherming tegen waterschade

Om waterschade te voorkomen zijn alle vaatwassers voorzien van het Waterproofsysteem. Mocht er schade zijn als gevolg van een defect aan het waterbeveiligingssysteem, dan bent u daarvoor 20 jaar volledig verzekerd.*

De beste reiniging van uw glazen

Zacht water is goed voor een grondige reiniging van het vaatwerk, maar tast glaswerk aan. Daarom zijn onze vaatwassers voorzien van Perfect GlassCare. Zo weet u zeker dat uw glazen in de vaatwasser zorgvuldig en voorzichtig worden gereinigd, zodat u er langer plezier van heeft.

SensorDry

De temperatuur in de keuken en de hoeveelheid vaatwerk in de vaatwasser zijn van invloed op het droogproces. Sensor-Dry in het programma Automatic zorgt ook bij niet ideale omstandigheden voor een optimaal droogresultaat.

EcoPower-technologie

Waterbesparend en energiezuinig. Efficiënt gebruik van water dankzij de slim vormgegeven toevoer.

ComfortClose – praktisch deursysteem

De deur gaat bijzonder gemakkelijk open en dicht en blijft in de gewenste stand staan.

Automatisch sluitende deur

Dankzij AutoClose van Miele sluit de deur van de vaatwasser zich automatisch en heel zacht. Een licht contact tussen deur en het toestel is voldoende om de vaatwasser motorgesteund vanzelf te laten sluiten.

Knock2open – perfect voor greeploze keukens

Na twee klopjes op de deur van de volledig geïntegreerde vaatwasser gaat deze met een geraffineerd openingsmechanisme volledig automatisch ongeveer 10 cm open.

FlexiTimer met EcoStart – goed voor het milieu en uw portemonnee

Met EcoStart kunt u milieubewust profiteren van tijdstippen waarop lagere energietarieven gelden. Uw vaatwasser kiest zelf het gunstigste energietarief. U kunt drie verschillende momenten vooraf programmeren en hoeft alleen maar de laatst mogelijke eindtijd vast te leggen. De vaatwasser kiest binnen de ingestelde periode zelf de voordeligste starttijd.

* naargelang het model
1) Patent: EP2850990 B1, EP3173007 B1, EP3289952 B1, EP3305159 B1
2) Patent: DE102008062761 B3, EP2433549 B1
3) Patent: EP2120671 B1

ExtraComfort

KORFDESIGN

Dankzij het ExtraComfort-korfdesign[1] kunt u allerlei servies- en bestekonderdelen altijd goed kwijt. Het bovenrek kan eenvoudig en variabel in hoogte worden versteld. Ook in schuin geplaatste positie. De 9 mogelijke standen zorgen ervoor dat u de ruimte in de vaatwasser steeds optimaal benut.

LINKER DEEL 3D MULTIFLEX-LADE[2]

Het linker gedeelte kan naar rechts geschoven worden om hoge wijnglazen in het bovenste rek te kunnnen plaatsen.

RECHTER DEEL 3D MULTIFLEX-LADE

Het rechter gedeelte van de 3D MultiFlex-lade is in hoogte verstelbaar waardoor u er gemakkelijk grote bestekonderdelen en kleine serviesonderdelen in kwijt kan.

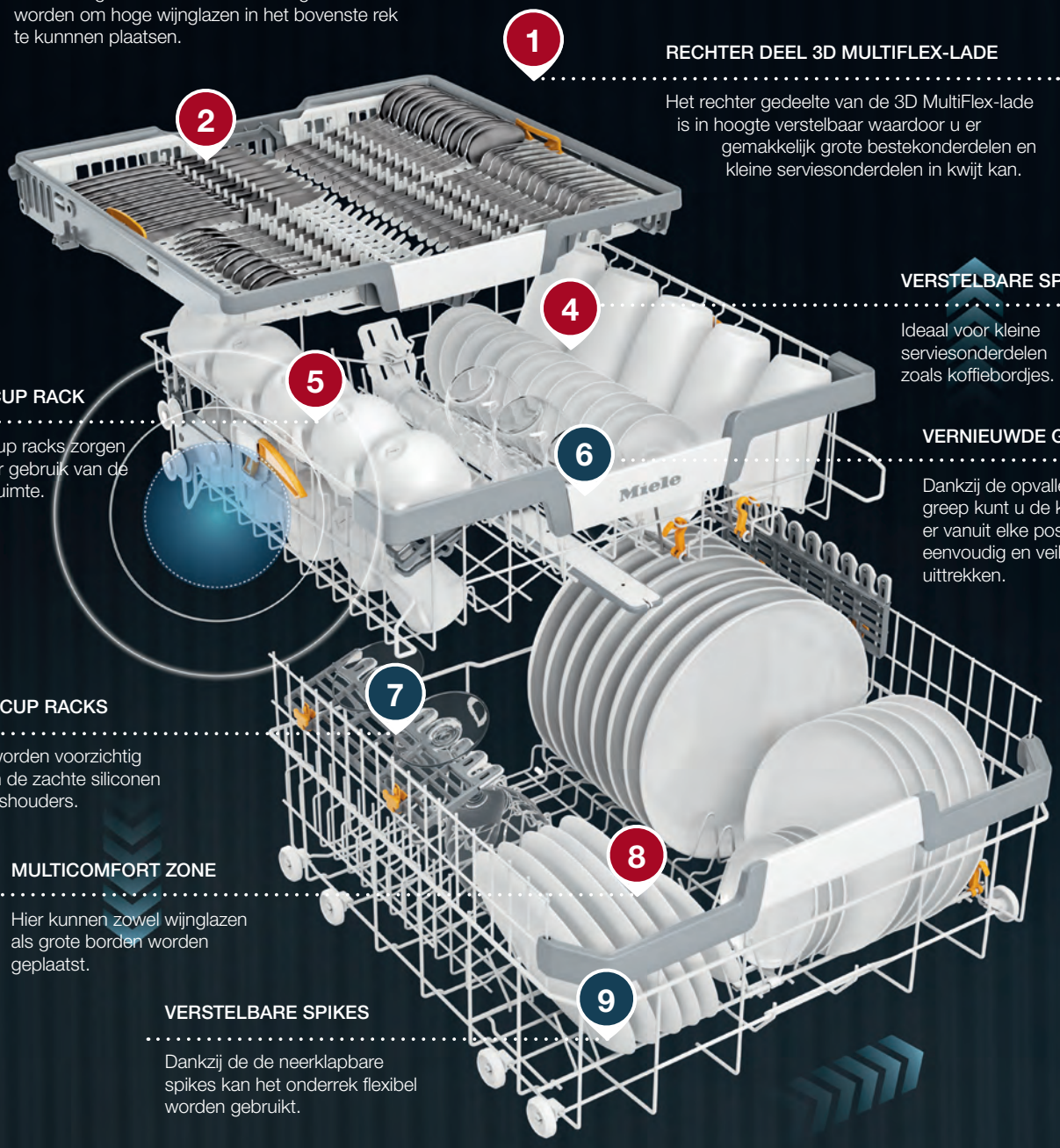

VERSTELBARE SPIKES

Ideaal voor kleine serviesonderdelen zoals koffiebordjes.

FLEXCARE CUP RACK

De Flexcare cup racks zorgen voor efficiënter gebruik van de beschikbare ruimte.

VERNIEUWDE GREEP

Dankzij de opvallende greep kunt u de korf er vanuit elke positie eenvoudig en veilig uittrekken.

FLEXCARE CUP RACKS

Wijnglazen worden voorzichtig behandeld in de zachte siliconen FlexCare-glashouders.

MULTICOMFORT ZONE

Hier kunnen zowel wijnglazen als grote borden worden geplaatst.

VERSTELBARE SPIKES

Dankzij de de neerklapbare spikes kan het onderrek flexibel worden gebruikt.

Productvoordelen die zowel van toepassing zijn op Comfort- als op ExtraComfort-vaatwaskorven

Productvoordelen die van toepassing zijn op ExtraComfort vaatwaskorven

[1] Alle G 5000 Excellence-modellen hebben een ExtraComfort-korfdesign.
[2] G 50xx-toestellen hebben een vaste besteklade, G 52xx-toestellen een 3D MultiFlex-lade

MaxiComfort

KORFDESIGN

Het MaxiComfort-korfdesign biedt op zijn beurt nog meer comfort en flexibiliteit. De mogelijkheden zijn onbeperkt.

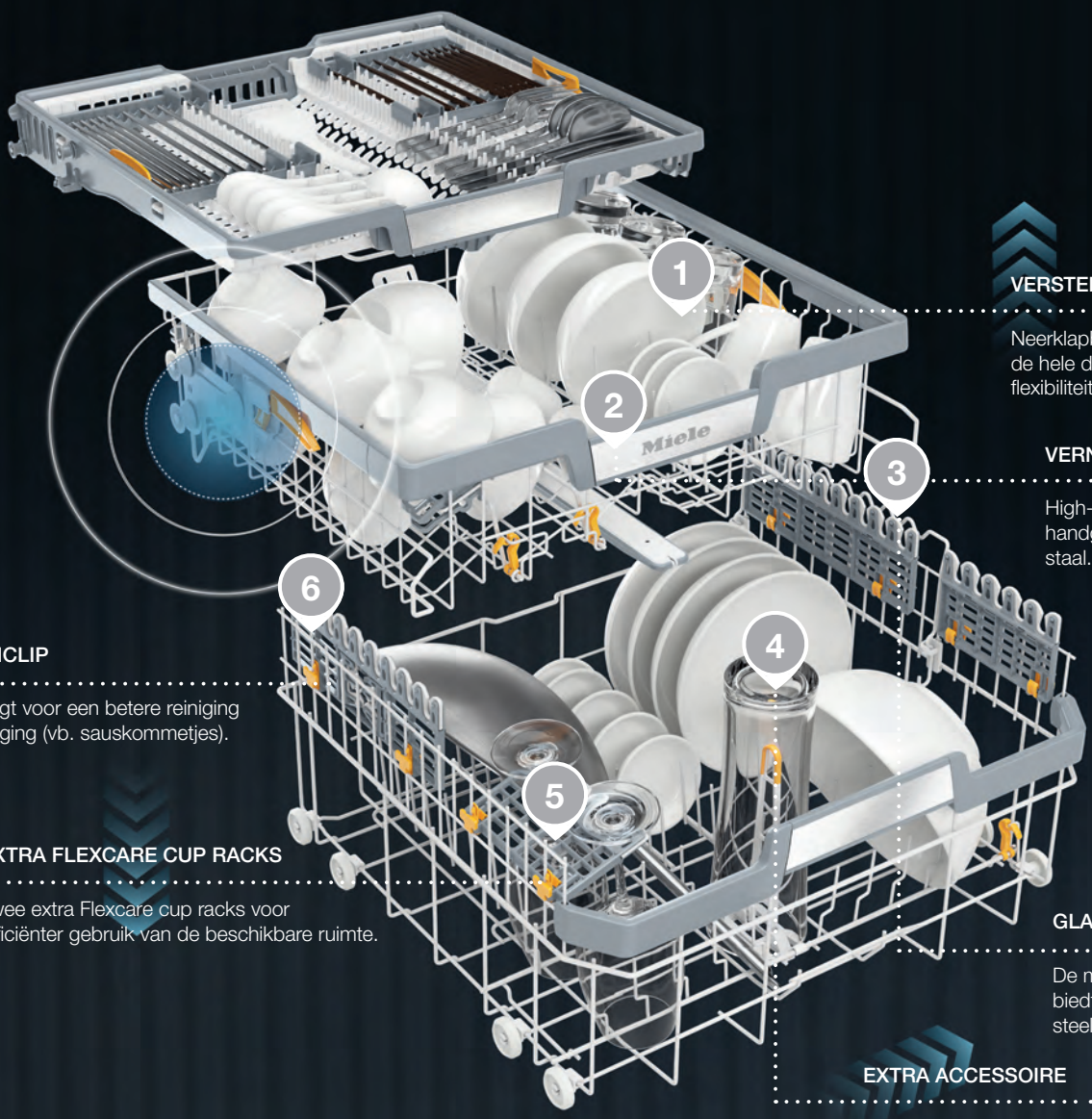

VERSTELBARE SPIKES

Neerklapbare spikes over de hele diepte voor meer flexibiliteit.

VERNIEUWDE GREEP

High-end design handgreep in roestvrij staal.

MULTICLIP

Dit zorgt voor een betere reiniging en droging (vb. sauskommetjes).

EXTRA FLEXCARE CUP RACKS

Twee extra Flexcare cup racks voor efficiënter gebruik van de beschikbare ruimte.

GLAZENBEUGEL

De metalen glazenbeugel biedt glazen met een hoge steel optimale steun.

EXTRA ACCESSOIRE

Ideaal voor het reinigen van accessoires zoals babyflessen of karaffen.

Productvoordelen die van toepassing zijn op op MaxiComfort-vaatwaskorven en niet op ExtraComfort-vaatwaskorven

Volledig integreerbare vaatwassers, 60 cm

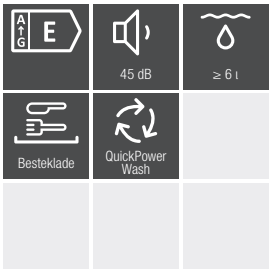

Standaardtype (60 x 81 cm)	G 5050 Vi	G 5050 SCVi	G 5260 Vi
XXL-hoogte (60 x 85 cm)		**G 5055 SCVi XXL**	
Basiskenmerken			
Energie-efficiëntieklasse / droogklasse - t.e.m. 02/2021	A++ / A	A++ / A	A+++ / A
Energie-efficiëntieklasse / droogklasse - vanaf 03/2021	E / A	E / A	C / A
Waterverbruik in Automatic-programma vanaf (l)	6,0	6,0	6,0
Waterverbruik (l) / stroomverbruik (kWh) in ECO-programma	8,9 / 0,93	8,9 / 0,94	8,9 / 0,74
Jaarlijks waterverbruik (l) / stroomverbruik (kWh) in ECO-programma	2.492 / 262	2.492 / 266	2.492 / 210
Geluidsniveau (dB)	45	45	45
Korfuitrusting	Comfort	Comfort	Comfort
Bestekkorf / besteklade / 3D MultiFlex-besteklade	Bestekkorf	Besteklade	Bestekkorf
Aantal couverts	13	14	13
Min. / max. gewicht deurfront in kg	4 - 10	4 - 10 / XXL: 4 - 10	4 - 10
Miele-kenmerken			
Automatische dosering met PowerDisk	–	–	–
AutoStart-functie / Knock2open / BrilliantLight	–/–/–	–/–/–	–/–/–
AutoOpen-droging / SensorDry	–/–	–/–	✔/✔
Brilliant GlassCare	–	–	–
Miele@home met resttijdweergave in de app / MobileControl / ShopConn@ct	–/–/–	–/–/–	–/–/–
RemoteService / SuperVision-weergave	–/–	–/–	–/–
Deursluithulp	ComfortClose	ComfortClose	ComfortClose
Halve belading / warmwateraansluiting	–/✔	–/✔	✔/✔
Display			
Display	7-segmentsdisplay, 3 cijfers	7-segmentsdisplay, 3 cijfers	7-segmentsdisplay, 3 cijfers
Resttijdweergave binnenkant / voorprogrammering 24 uur	✔/✔	✔/✔	✔/✔
Functiecontrole	Akoestisch	Akoestisch	Akoestisch
Indicator programma-einde	–	–	–
EcoFeedback / EcoPower-technologie	–/✔	–/✔	–/✔
Programma's			
ECO / Automatic / Intensief	✔/✔/✔	✔/✔/✔	✔/✔/✔
QuickPowerWash / PowerWash 60 °C / Speciaal 45 °C	✔/–/✔	✔/–/✔	✔/–/✔
Machinereiniging / Extra stil	–/–	–/–	–/–
Extra programma opties			
Express / IntenseZone / AutoDos	✔/–/–	✔/–/–	✔/–/–
Extra schoon / Extra droog / Kort	✔/✔/✔	✔/✔/✔	✔/✔/✔
Veiligheid			
Waterproof-systeem / controlelampje zeef	✔/–	✔/–	✔/–
Meegeleverde toebehoren			
FlexCare-glazensteun / FlexCare-kopjesruimte	– / 1	– / 1 XXL: – / 2	– / 1
Lengte watertoevoer- / waterafvoerslang / aansluitkabel in m	1,50 / 1,50 / 1,70	1,50 / 1,50 / 1,70	1,50 / 1,50 / 1,70
Technische gegevens			
Aansluitwaarde in kW / spanning in V / vermogen in A	2,0 kW / 230 V / 10 A	2,0 kW / 230 V / 10 A	2,0 kW / 230 V / 10 A
Indicatieve marktprijs			
Roestvrij staal CleanSteel **(CS)**	**€ 799**	**€ 899**	**€ 1.149**
XXL Roestvrij staal CleanSteel **(CS)**	**–**	**€ 999**	**–**
Excellence-model met geüpgradede korfuitrusting	**ExtraComfort**	**ExtraComfort**	**ExtraComfort**
Roestvrij staal CleanSteel **(CS)**	**–**	**G 5073 SCVi: € 949**	**–**
XXL Roestvrij staal CleanSteel **(CS)**	**–**	**G 5078 SCVi XXL: € 1.049**	**–**

Volledig integreerbare vaatwassers, 60 cm

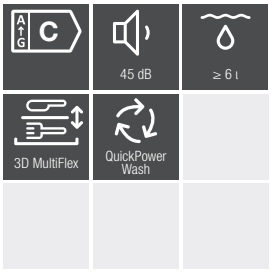

*10% spaarzamer dan de grenswaarde voor de energieklasse A+++.

Standaardtype (60 x 81 cm)	G 5260 SCVi	G 7150 Vi	G 7150 SCVi
XXL-hoogte (60 x 85 cm)	G 5265 SCVi XXL		G 7155 SCVi XXL
Basiskenmerken			
Energie-efficiëntieklasse / droogklasse - t.e.m. 02/2021	A+++ / A	A+++ -10%* / A	A+++ -10%* / A
Energie-efficiëntieklasse / droogklasse - vanaf 03/2021	C / A	C / A	C / A
Waterverbruik in Automatic-programma vanaf (l)	6,0	6,0	6,0
Waterverbruik (l) / stroomverbruik (kWh) in ECO-programma	8,9 / 0,75	8,9 / 0,74	8,9 / 0,73
Jaarlijks waterverbruik (l) / stroomverbruik (kWh) in ECO-programma	2.492 / 213	2.492 / 210	2.492 / 208
Geluidsniveau (dB)	45	43	43
Korfuitrusting	Comfort	ExtraComfort	ExtraComfort
Bestekkorf / besteklade / 3D MultiFlex-besteklade	3D MultiFlex-besteklade	Bestekkorf	3D MultiFlex-besteklade
Aantal couverts	14	13	14
Min. / max. gewicht deurfront in kg	4 - 10 / XXL: 4 - 10	4 - 10	4 - 10 / XXL: 4 - 10
Miele-kenmerken			
Automatische dosering met PowerDisk	–	–	–
AutoStart-functie / Knock2open / BrilliantLight	–/–/–	–/–/–	–/–/–
AutoOpen-droging / SensorDry	✔/✔	✔/✔	✔/✔
Brilliant GlassCare	–	✔	✔
Miele@home met resttijdweergave in de app / MobileControl / ShopConn@ct	–/–/–	–/–/–	–/–/–
RemoteService / SuperVision-weergave	–/–	–/–	–/–
Deursluithulp	ComfortClose	ComfortClose	ComfortClose
Halve belading / warmwateraansluiting	✔/✔	✔/✔	✔/✔
Display			
Display	7-segmentsdisplay, 3 cijfers	Display met 1 tekstregel	Display met 1 tekstregel
Resttijdweergave binnenkant / voorprogrammering 24 uur	✔/✔	✔/✔	✔/✔
Functiecontrole	Akoestisch	Optisch & akoestisch	Optisch & akoestisch
Indicator programma-einde	–	✔	✔
EcoFeedback / EcoPower-technologie	–/✔	–/✔	–/✔
Programma's			
ECO / Automatic / Intensief	✔/✔/✔	✔/✔/✔	✔/✔/✔
QuickPowerWash / PowerWash 60 °C / Speciaal 45 °C	✔/–/✔	✔/✔/✔	✔/✔/✔
Machinereiniging / Extra stil	–/–	✔/ 40 dB(A)	✔/ 40 dB(A)
Extra programma opties			
Express / IntenseZone / AutoDos	✔/–/–	✔/✔/–	✔/✔/–
Extra schoon / Extra droog / Kort	✔/✔/✔	✔/✔/–	✔/✔/–
Veiligheid			
Waterproof-systeem / controlelampje zeef	✔/–	✔/✔	✔/✔
Meegeleverde toebehoren			
FlexCare-glazensteun / FlexCare-kopjesruimte	– / 1 XXL: – / 2	2 / 1	2 / 1 XXL: 2 / 2
Lengte watertoevoer- / waterafvoerslang / aansluitkabel in m	1,50 / 1,50 / 1,70	1,50 / 1,50 / 1,70	1,50 / 1,50 / 1,70
Technische gegevens			
Aansluitwaarde in kW / spanning in V / vermogen in A	2,0 kW / 230 V / 10 A	2,0 kW / 230 V / 10 A	2,0 kW / 230 V / 10 A
Indicatieve marktprijs			
Roestvrij staal CleanSteel **(CS)**	**€ 1.199**	**€ 1.349**	**€ 1.399**
XXL Roestvrij staal CleanSteel **(CS)**	**€ 1.299**	**–**	**€ 1.499**
Excellence-model met geüpgradede korfuitrusting	**ExtraComfort**	**ExtraComfort**	**ExtraComfort**
Roestvrij staal CleanSteel **(CS)**	**G 5273 SCVi: € 1.249**	**–**	**–**
XXL Roestvrij staal CleanSteel **(CS)**	**G 5278 SCVi XXL: € 1.349**	**–**	**–**

Volledig integreerbare vaatwassers, 60 cm

*10% spaarzamer dan de grenswaarde voor de energieklasse A+++.
** beschikbaar vanaf 05/2021.

Standaardtype (60 x 81 cm)	G 7160 SCVi**	G 7362 SCVi 1)	G 7560 SCVi
XXL-hoogte (60 x 85 cm)	G 7165 SCVi XXL**	G 7367 SCVi XXL	G 7565 SCVi XXL
Basiskenmerken			
Energie-efficiëntieklasse / droogklasse - t.e.m. 02/2021	–	A+++ -10%*/ A	A+++ -10%* / A
Energie-efficiëntieklasse / droogklasse - vanaf 03/2021	B / A	C / A	C / A
Waterverbruik in Automatic-programma vanaf (l)	6,0	6,0	6,0
Waterverbruik (l) / stroomverbruik (kWh) in ECO-programma	tbd / tbd	8,9 / 0,73	8,9 / 0,73
Jaarlijks waterverbruik (l) / stroomverbruik (kWh) in ECO-programma	tbd / tbd	2.492 / 208	2.492 / 208
Geluidsniveau (dB)	tbd	42	41
Korfuitrusting	ComfortPlus	ExtraComfort	MaxiComfort
Bestekkorf / besteklade / 3D MultiFlex-besteklade	3D MultiFlex-lade	3D MultiFlex-lade	3D MultiFlex-lade
Aantal couverts	14	14	14
Min. / max. gewicht deurfront in kg	tbd / tbd	4 - 11 / XXL: 4 - 10	4 - 10 / XXL: 4 - 12
Miele-kenmerken			
Automatische dosering met PowerDisk	✔	✔	✔
AutoStart-functie / Knock2open / BrilliantLight	–/–/–	✔/–/–	✔/–/✔
AutoOpen-droging / SensorDry	✔/✔	✔/✔	✔/✔
Brilliant GlassCare	✔	✔	✔
Miele@home met resttijdweergave in de app / MobileControl / ShopConn@ct	✔/✔/✔	✔/✔/✔	✔/✔/✔
RemoteService / SuperVision-weergave	–/–	✔/–	✔/–
Deursluithulp	ComfortClose	ComfortClose	ComfortClose
Halve belading / warmwateraansluiting	✔/✔	✔/✔	✔/✔
Display			
Display	Display met 1 tekstregel	Display met 1 tekstregel	Display met 1 tekstregel
Resttijdweergave binnenkant / voorprogrammering 24 uur	✔/✔	✔/✔	✔/✔
Functiecontrole	Optisch & akoestisch	Optisch & akoestisch	Optisch & akoestisch
Indicator programma-einde	✔	–	–
EcoFeedback / EcoPower-technologie	✔/✔	✔/✔	✔/✔
Programma's			
ECO / Automatic / Intensief	✔/✔/✔	✔/✔/✔	✔/✔/✔
QuickPowerWash / PowerWash 60 °C / Speciaal 45 °C	✔/✔/✔	✔/✔/✔	✔/✔/✔
Hygiëne / SolarSpaar / Machinereiniging	–/–/✔	✔/✔/✔	✔/✔/✔
Extra stil / Speciale programma's (bv. pasta/paëlla)	✔/–	38 dB(A)/✔	38 dB(A)/✔
Extra programma opties			
Express / IntenseZone / AutoDos	✔/–/✔	✔/✔/✔	✔/✔/✔
Extra schoon / Extra droog / Kort	✔/✔/–	✔/✔/–	✔/✔/–
Veiligheid			
Waterproof-systeem / controlelampje zeef	✔/✔	✔/✔	✔/✔
Meegeleverde toebehoren			
FlexCare-glazensteun / FlexCare-kopjesruimte	–/–	2 / 1 XXL: 2 / 2	4 / 1
Lengte watertoevoer- / waterafvoerslang / aansluitkabel in m	1,50 / 1,50 / 1,70	1,50 / 1,50 / 1,70	1,50 / 1,50 / 1,70
Technische gegevens			
Aansluitwaarde in kW / spanning in V / vermogen in A	2,0 kW / 230 V / 10 A	2,0 kW / 230 V / 10 A	2,0 kW / 230 V / 10 A
Indicatieve marktprijs			
Roestvrij staal CleanSteel **(CS)**	**€ 1.449**	**–**	**–**
XXL Roestvrij staal CleanSteel **(CS)**	**€ 1.549**	**–**	**–**
Obsidiaanzwart **(OBSW)**	**–**	**€ 1.599**	**€ 1.899**
XXL Obsidiaanzwart **(OBSW)**	**–**	**€ 1.699**	**€ 1.999**

Volledig integreerbare vaatwassers, 60 cm

*10% spaarzamer dan de grenswaarde voor de energieklasse A+++.

Standaardtype (60 x 81 cm)	G 7590 SCVi	
XXL-hoogte (60 x 85 cm)	**G 7595 SCVi K2O XXL**	**G 7965 SCVi K2O XXL**
Basiskenmerken		
Energie-efficiëntieklasse / droogklasse - t.e.m. 02/2021	A+++ -10%* / A	A+++ -10%* / A
Energie-efficiëntieklasse / droogklasse - vanaf 03/2021	C / A	C / A
Waterverbruik in Automatic-programma vanaf (l)	6,0	6,0
Waterverbruik (l) / stroomverbruik (kWh) in ECO-programma	8,9 / 0,73	8,9 / 0,73
Jaarlijks waterverbruik (l) / stroomverbruik (kWh) in ECO-programma	2.492 / 208	2.492 / 208
Geluidsniveau (dB)	41	41
Korfuitrusting	MaxiComfort	MaxiComfort
Bestekkorf / besteklade / 3D MultiFlex-besteklade	3D MultiFlex-lade	3D MultiFlex-besteklade
Aantal couverts	14	14
Min. / max. gewicht deurfront in kg	4 - 10 / XXL: 4 - 12	XXL: 4 - 12
Miele-kenmerken		
Automatische dosering met PowerDisk	✔	✔
AutoStart-functie / Knock2open / BrilliantLight	✔/✔/✔	✔/✔/✔
AutoOpen-droging / SensorDry	✔/✔	✔/✔
Brilliant GlassCare	✔	✔
Miele@home met resttijdweergave in de app / MobileControl / ShopConn@ct	✔/✔/✔	✔/✔/✔
RemoteService / SuperVision-weergave	✔/–	✔/–
Deursluithulp	ComfortClose	ComfortClose
Halve belading / warmwateraansluiting	✔/✔	✔/✔
Display		
Display	Display met 1 tekstregel	M Touch Vi
Resttijdweergave binnenkant / voorprogrammering 24 uur	✔/✔	✔/✔
Functiecontrole	Optisch & akoestisch	Optisch en akoestisch
Indicator programma-einde	–	–
EcoFeedback / EcoPower-technologie	✔/✔	✔/✔
Programma's		
ECO / Automatic / Intensief	✔/✔/✔	✔/✔/✔
QuickPowerWash / PowerWash 60 °C / Speciaal 45 °C	✔/✔/✔	✔/✔/✔
Hygiëne / SolarSpaar / Machinereiniging	✔/✔/✔	✔/✔/✔
Extra stil / Speciale programma's (bv. pasta/paëlla)	38 dB(A)/✔	38 dB(A)/✔
Extra programma opties		
Express / IntenseZone / AutoDos	✔/✔/–	✔/✔/✔
Extra schoon / Extra droog / Kort	✔/✔/–	✔/✔/–
Veiligheid		
Waterproof-systeem / controlelampje zeef	✔/✔	✔/✔
Meegeleverde toebehoren		
FlexCare-glazensteun / FlexCare-kopjesruimte	4 / 1 XXL: 4 / 2	4 / 1
Lengte watertoevoer- / waterafvoerslang / aansluitkabel in m	1,50 / 1,50 / 1,70	1,50 / 1,50 / 1,70
Technische gegevens		
Aansluitwaarde in kW / spanning in V / vermogen in A	2,0 kW / 230 V / 10 A	2,0 kW / 230 V / 10 A
Indicatieve marktprijs		
Obsidiaanzwart **(OBSW)**	**€ 2.099**	**–**
XXL Obsidiaanzwart **(OBSW)**	**€ 2.199**	**€ 2.949**

Volledig integreerbare vaatwassers, 45 cm

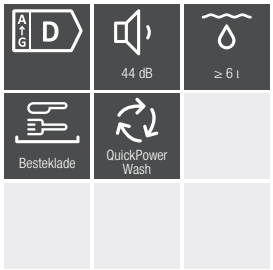

Standaardtype (60 x 81 cm)	G 5690 SCVi
Basiskenmerken	
Energie-efficiëntieklasse / droogklasse - t.e.m. 02/2021	A++ / A
Energie-efficiëntieklasse / droogklasse - vanaf 03/2021	D / A
Waterverbruik in Automatic-programma vanaf (l)	6,0
Waterverbruik (l) / stroomverbruik (kWh) in ECO-programma	7,7
Jaarlijks waterverbruik (l) / stroomverbruik (kWh) in ECO-programma	2.156 / 176
Geluidsniveau (dB)	44
Korfuitrusting	ExtraComfort
Bestekkorf / besteklade / 3D MultiFlex-besteklade	Besteklade
Aantal couverts	9
Min. / max. gewicht deurfront in kg	2 - 8
Miele-kenmerken	
Automatische dosering met PowerDisk	–
AutoStart-functie / Knock2open / BrilliantLight	–/–/–
AutoOpen-droging / SensorDry	✔/✔
Brilliant GlassCare	–
Miele@home met resttijdweergave in de app / MobileControl / ShopConn@ct	–/–/–
RemoteService / SuperVision-weergave	–/–
Deursluithulp	ComfortClose
Halve belading / warmwateraansluiting	✔/✔
Display	
Display	Display met 1 tekstregel
Resttijdweergave binnenkant / voorprogrammering 24 uur	✔/✔
Functiecontrole	Optisch en akoestisch
Indicator programma-einde	–
EcoFeedback / EcoPower-technologie	✔/✔
Programma's	
ECO / Automatic / Intensief	✔/✔/✔
QuickPowerWash / PowerWash 60 °C / Speciaal 45 °C	✔/✔/✔
Hygiëne / SolarSpaar / Machinereiniging	–/–/✔
Extra stil / Speciale programma's (bv. pasta/paëlla)	40 dB/–
Extra programma opties	
Express / IntenseZone / AutoDos	✔/✔/–
Extra schoon / Extra droog / Kort	✔/✔/–
Veiligheid	
Waterproof-systeem / controlelampje zeef	✔/–
Meegeleverde toebehoren	
FlexCare-glazensteun / FlexCare-kopjesruimte	1 / 1
Lengte watertoevoer- / waterafvoerslang / aansluitkabel in m	2,0 kW / 230 V / 10 A
Technische gegevens	
Aansluitwaarde in kW / spanning in V / vermogen in A	1,50 / 1,50 / 1,70
Indicatieve marktprijs	
Roestvrij staal CleanSteel **(CS)**	**€ 1.249**

Integreerbare vaatwassers, 60 cm

A↑G E	45 dB	≥ 6 l
Bestekkorf	QuickPower Wash	

A↑G E	45 dB	≥ 6 l
Besteklade	QuickPower Wash	

A↑G C	45 dB	≥ 6 l
3D MultiFlex	QuickPower Wash	

Standaardtype (60 x 81 cm)	G 5000 i	G 5000 SCi	G 5210 SCi
XXL-hoogte (60 x 85 cm)			**G 5215 SCi XXL**
Basiskenmerken			
Energie-efficiëntieklasse / droogklasse - t.e.m. 02/2021	A++ / A	A++ / A	A+++ / A
Energie-efficiëntieklasse / droogklasse - vanaf 03/2021	E / A	E / A	C / A
Waterverbruik in Automatic-programma vanaf (l)	6,0	6,0	6,0
Waterverbruik (l) / stroomverbruik (kWh) in ECO-programma	8,9 / 0,93	8,9 / 0,94	8,9 / 0,75
Jaarlijks waterverbruik (l) / stroomverbruik (kWh) in ECO-programma	2.492 / 262	2.492 / 266	2.492 / 213
Geluidsniveau (dB)	45	45	45
Korfuitrusting	Comfort	Comfort	Comfort
Bestekkorf / besteklade / 3D MultiFlex-besteklade	Bestekkorf	Besteklade	3D MultiFlex-besteklade
Aantal couverts	13	14	14
Min. / max. gewicht deurfront in kg	3 - 10	3 - 10	4 - 8 / XXL: 3 - 11
Miele-kenmerken			
Automatische dosering met PowerDisk	–	–	–
AutoStart-functie / Knock2open / BrilliantLight	–/–/–	–/–/–	–/–/–
AutoOpen-droging / SensorDry	–/–	–/–	✔/✔
Brilliant GlassCare	–/–	–/–	–/–
Miele@home met resttijdweergave in de app / MobileControl / ShopConn@ct	–/–/–	–/–/–	–/–/–
RemoteService / SuperVision-weergave	–/–	–/–	–/–
Deursluithulp	ComfortClose	ComfortClose	ComfortClose
Halve belading / warmwateraansluiting	✔/✔	✔/✔	✔/✔
Display			
Display	7-segmentsdisplay, 3 cijfers	7-segmentsdisplay, 3 cijfers	7-segmentsdisplay, 3 cijfers
Resttijdweergave binnenkant / voorprogrammering 24 uur	✔/✔	✔/✔	✔/✔
Indicator programma-einde	–	–	–
EcoFeedback / EcoPower-technologie	–/–	–/–	–/–
Programma's			
ECO / Automatic / Intensief	✔/✔/✔	✔/✔/✔	✔/✔/✔
QuickPowerWash / PowerWash 60 °C / Speciaal 45 °C	✔/–/✔	✔/–/✔	✔/–/✔
Extra programma opties			
Express / IntenseZone / AutoDos	–/–/–	–/–/–	–/–/–
Extra schoon / Extra droog / Kort	✔/✔/✔	✔/✔/✔	✔/✔/✔
Veiligheid			
Waterproof-systeem / controlelampje zeef	✔/–	✔/–	✔/–
Kinderveilig slot / bedieningsvergrendeling	✔/–	✔/–	✔/–
Meegeleverde toebehoren			
FlexCare-glazensteun / FlexCare-kopjesruimte	– / 1	– / 1	– / 1 XXL: – / 2
Lengte watertoevoer- / waterafvoerslang / aansluitkabel in m	1,50 / 1,50 / 1,70	1,50 / 1,50 / 1,70	1,50 / 1,50 / 1,70
Technische gegevens			
Aansluitwaarde in kW / spanning in V / vermogen in A	2,0 kW / 230 V / 10 A	2,0 kW / 230 V / 10 A	2,0 kW / 230 V / 10 A
Indicatieve marktprijs			
Roestvrij staal CleanSteel **(CS)**	**€ 849**	**€ 899**	**€ 1.099 / XXL: € 1.199**
Obsidiaanzwart **(OBSW)**	**–**	**–**	**€ 999**
Briljantwit **(BW)**	**€ 749**	**€ 799**	**€ 999 / XXL: € 1.099**

Integreerbare vaatwassers, 60 cm

*10% spaarzamer dan de grenswaarde voor de energieklasse A+++.

Standaardtype (60 x 81 cm)	G 7100 SCi	G 7310 SCi	G 7510 SCi
XXL-hoogte (60 x 85 cm)	**G 7105 SCi XXL**	**G 7315 SCi XXL**	**G 7515 SCi XXL**
Basiskenmerken			
Energie-efficiëntieklasse / droogklasse - t.e.m. 02/2021	A+++ -10%* / A	A+++ -10%* / A	A+++ -10%* / A
Energie-efficiëntieklasse / droogklasse - vanaf 03/2021	C / A	C / A	C / A
Waterverbruik in Automatic-programma vanaf (l)	6,0	6,0	6,0
Waterverbruik (l) / stroomverbruik (kWh) in ECO-programma	8,9 / 0,75	8,9 / 0,73	8,9 / 0,73
Jaarlijks waterverbruik (l) / stroomverbruik (kWh) in ECO-programma	2.492 / 213	2.492 / 208	2.492 / 208
Geluidsniveau (dB)	43	42	41
Korfuitrusting	ExtraComfort	ExtraComfort	MaxiComfort
Bestekkorf / besteklade / 3D MultiFlex-besteklade	3D MultiFlex-lade	3D MultiFlex-lade	3D MultiFlex-lade
Aantal couverts	14	14	14
Min. / max. gewicht deurfront in kg	3 - 10 / XXL: 3 - 11	3 - 12 / XXL: 3 -12	3 - 11 / XXL: 3 - 11
Miele-kenmerken			
Automatische dosering met PowerDisk	–	✔	✔
AutoStart-functie / Knock2open / BrilliantLight	–/–/–	✔/–/–	✔/–/✔
AutoOpen-droging / SensorDry	✔/✔	✔/✔	✔/✔
Brilliant GlassCare	✔	✔	✔
Miele@home met resttijdweergave in de app / MobileControl / ShopConn@ct	–/–/–	✔/✔/✔	✔/✔/✔
RemoteService / SuperVision-weergave	–/–	✔/–	✔/–
Deursluithulp	ComfortClose	ComfortClose	ComfortClose
Halve belading / warmwateraansluiting	✔/✔	✔/✔	✔/✔
Display			
Display	Display met 1 tekstregel	Display met 1 tekstregel	Display met 1 tekstregel
Resttijdweergave binnenkant / voorprogrammering 24 uur	✔/✔	✔/✔	✔/✔
Indicator programma-einde	✔	–	–
EcoFeedback / EcoPower-technologie	✔/✔	✔/✔	✔/✔
Programma's			
ECO / Automatic / Intensief	✔/✔/✔	✔/✔/✔	✔/✔/✔
QuickPowerWash / PowerWash 60 °C / Speciaal 45 °C	✔/✔/✔	✔/✔/✔	✔/✔/✔
Hygiëne / SolarSpaar / Machinereiniging	–/–/✔	✔/✔/✔	✔/✔/✔
Extra stil / Speciale programma's (bv. pasta/paëlla)	40 dB(A)/–	40 dB(A)/–	38 dB(A)/✔
Extra programma opties			
Express / IntenseZone / AutoDos	✔/✔/–	✔/✔/✔	✔/✔/✔
Extra schoon / Extra droog / Kort	✔/✔/–	✔/✔/–	✔/✔/–
Veiligheid			
Waterproof-systeem / controlelampje zeef	✔/✔	✔/✔	✔/✔
Kinderveilig slot / bedieningsvergrendeling	✔/–	✔/–	✔/–
Meegeleverde toebehoren			
FlexCare-glazensteun / FlexCare-kopjesruimte	2 / 1 XXL: 2 / 2	2 / 1 XXL: 2 / 2	4 / 1 XXL: 4 / 2
Lengte watertoevoer- / waterafvoerslang / aansluitkabel in m	1,50 / 1,50 / 1,70	1,50 / 1,50 / 1,70	1,50 / 1,50 / 1,70
Technische gegevens			
Aansluitwaarde in kW / spanning in V / vermogen in A	2,0 kW / 230 V / 10 A	2,0 kW / 230 V / 10 A	2,0 kW / 230 V / 10 A
Indicatieve marktprijs			
Roestvrij staal CleanSteel **(CS)**	**€ 1.299 / XXL: € 1.399**	**€ 1.499 / XXL: € 1.599**	**–**
Obsidiaanzwart **(OBSW)**	**–**	**–**	**€ 1.699 / XXL: € 1.799**
Briljantwit **(BW)**	**€ 1.199 / XXL: € 1.299**	**€ 1.399 / XXL: € 1.499**	**–**

Integreerbare vaatwassers, 60 cm

* 10% spaarzamer dan de grenswaarde voor de energieklasse A+++.

Standaardtype (60 x 81 cm)	
XXL-hoogte (60 x 85 cm)	**G 7915 SCi XXL**
Basiskenmerken	
Energie-efficiëntieklasse / droogklasse - t.e.m. 02/2021	A+++ -10%* / A
Energie-efficiëntieklasse / droogklasse - vanaf 03/2021	C / A
Waterverbruik in Automatic-programma vanaf (l)	6,0
Waterverbruik (l) / stroomverbruik (kWh) in ECO-programma	8,9 / 0,73
Jaarlijks waterverbruik (l) / stroomverbruik (kWh) in ECO-programma	2.492 / 208
Geluidsniveau (dB)	41
Korfuitrusting	MaxiComfort
Bestekkorf / besteklade / 3D MultiFlex-besteklade	3D MultiFlex-lade
Aantal couverts	14
Min. / max. gewicht deurfront in kg	XXL: 3 - 11
Miele-kenmerken	
Automatische dosering met PowerDisk	✔
AutoStart-functie / Knock2open / BrilliantLight	✔/–/✔
AutoOpen-droging / SensorDry	✔/✔
Brilliant GlassCare	✔
Miele@home met resttijdweergave in de app / MobileControl / ShopConn@ct	✔/✔/✔
RemoteService / SuperVision-weergave	✔/✔
Deursluithulp	AutoClose
Halve belading / warmwateraansluiting	✔/✔
Display	
Display	M Touch S
Resttijdweergave binnenkant / voorprogrammering 24 uur	✔/✔
Indicator programma-einde	–
EcoFeedback / EcoPower-technologie	✔/✔
Programma's	
ECO / Automatic / Intensief	✔/✔/✔
QuickPowerWash / PowerWash 60 °C / Speciaal 45 °C	✔/✔/✔
Hygiëne / SolarSpaar / Machinereiniging	✔/✔/✔
Extra stil / Speciale programma's (bv. pasta/paëlla)	38 dB(A)/✔
Extra programma opties	
Express / IntenseZone / AutoDos	✔/✔/✔
Extra schoon / Extra droog / Kort	✔/✔/–
Veiligheid	
Waterproof-systeem / controlelampje zeef	✔/✔
Kinderveilig slot / bedieningsvergrendeling	✔/✔
Meegeleverde toebehoren	
FlexCare-glazensteun / FlexCare-kopjesruimte	4 / 2
Lengte watertoevoer- / waterafvoerslang / aansluitkabel in m	1,50 / 1,50 / 1,70
Technische gegevens	
Aansluitwaarde in kW / spanning in V / vermogen in A	2,0 kW / 230 V / 10 A
Indicatieve marktprijs	
Roestvrij staal CleanSteel **(CS)**	**–**
Obsidiaanzwart **(OBSW)**	**XXL: € 2.549**
Briljantwit **(BW)**	**–**

Integreerbare vaatwassers, 45 cm

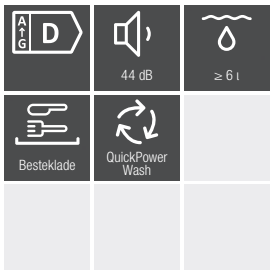

Standaardtype (60 x 81 cm)	G 5640 SCi
Basiskenmerken	
Energie-efficiëntieklasse / droogklasse - t.e.m. 02/2021	A++ / A
Energie-efficiëntieklasse / droogklasse - vanaf 03/2021	D / A
Waterverbruik in Automatic-programma vanaf (l)	6,0
Waterverbruik (l) / stroomverbruik (kWh) in ECO-programma	7,7 / 0,75
Jaarlijks waterverbruik (l) / stroomverbruik (kWh) in ECO-programma	2.156 / 176
Geluidsniveau (dB)	44
Korfuitrusting	ExtraComfort
Bestekkorf / besteklade / 3D MultiFlex-besteklade	Besteklade
Aantal couverts	9
Min. / max. gewicht deurfront in kg	2 - 8
Miele-kenmerken	
Automatische dosering met PowerDisk	–
AutoStart-functie / Knock2open / BrilliantLight	–/–/–
AutoOpen-droging / SensorDry	✔/✔
Brilliant GlassCare	–
Miele@home / MobileControl / ShopConn@ct	–/–/–
RemoteService / SuperVision-weergave	–/–
Deursluithulp	ComfortClose
Halve belading / warmwateraansluiting	✔/✔
Display	
Display	Display met 1 tekstregel
Resttijdweergave binnenkant / voorprogrammering 24 uur	✔/✔
Functiecontrole	Display
Indicator programma-einde	–
EcoFeedback / EcoPower-technologie	✔/✔
Programma's	
ECO / Automatic / Intensief	✔/✔/✔
QuickPowerWash / PowerWash 60 °C / Speciaal 45 °C	✔/✔/✔
Hygiëne / SolarSpaar / Machinereiniging	–/–/✔
Extra stil / Speciale programma's (bv. pasta/paëlla)	42 dB(A)/–
Extra programma opties	
Express / IntenseZone / AutoDos	✔/✔/–
Extra schoon / Extra droog / Kort	✔/✔/–
Veiligheid	
Waterproof-systeem / controlelampje zeef	✔/✔
Kinderveilig slot / bedieningsvergrendeling	✔/–
Meegeleverde toebehoren	
FlexCare-glazensteun / FlexCare-kopjesruimte	1 / 1
Lengte watertoevoer- / waterafvoerslang / aansluitkabel in m	1,50 / 1,50 / 1,70
Technische gegevens	
Aansluitwaarde in kW / spanning in V / vermogen in A	2,0 kW / 230 V / 10 A
Indicatieve marktprijs	
Roestvrij staal CleanSteel **(CS)**	**€ 1.199**
Obsidiaanzwart **(OBSW)**	**–**
Briljantwit **(BW)**	**€ 1.149**

Vaatwassers
ProfiLine

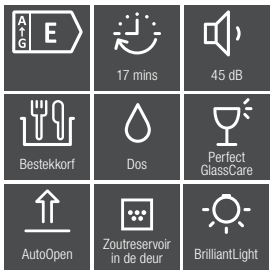

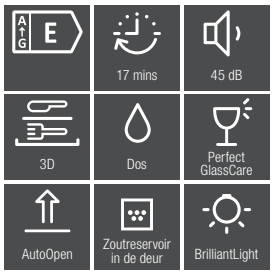

* bij aansluiting op warm water en 3N AC 400V 50 Hz

Standaardtype (60 x 81 cm)	PG 8131 i ProfiLine	
XXL-hoogte (60 x 85 cm)		**PG 8133 SCVi XXL ProfiLine**
Model		
Inbouwmodel / volledig integreerbaar model	✔/–	–/✔
Prestatie		
Max. aantal programma's per dag	5	5
Duur programma Kort in min.*	17	17
Design en comfort		
Bedieningspaneel	Schuin met toetsen	Volledig geïntegreerd met toetsen
Resttijdweergave / startuitstel tot 24 uur	✔/✔	✔/✔
Zoutreservoir in de kuip	✔	✔
BrilliantLight / ComfortClose	✔/✔	✔/✔
Externe dosering met module G 80 SEMI mogelijk (mits toeslag)	✔	✔
Geluidswaarde dB(A)	45	45
Energielabel		
Energie-efficiëntie / droogresultaat t.e.m. 02/2021	A++ / A	A++ / A
Energie-efficiëntieklasse / geluidsklasse vanaf 03/2021	E / C	E / C
Verbruikswaarde in programma ECO met warmwateraansluiting	0,60 kWh	0,60 kWh
Verbruikswaarden in programma ECO (stroom / water)	0,930 kWh / 13,8 l	0,950 kWh / 13,8 l
Jaarlijks stroomverbruik (kWh/jaar) / jaarlijks waterverbruik (l/jaar)	262 kWh / 3.864 l	266 kWh / 3.864 l
Reiniging van vaat en glazen		
Perfect GlassCare	✔	✔
Afwasprogramma's		
Aantal afwasprogramma's	8	8
Intensieve reiniging	Intensief / Hygiëne 75 °C	Intensief / Hygiëne 75 °C
Snelle, makkelijke reiniging	Kort / Universeel 65 °C	Kort / Universeel 65 °C
Zachte reiniging van glazen	Glazen / Bierglazen 50 °C	Glazen / Bierglazen 50 °C
Labelprogramma	ECO 52 °C	ECO 52 °C
Speciale programma's	Koud / Voorspoelen / Kunststof	Koud / Voorspoelen / Kunststof
Drogen		
Intern Turbothermic droogsysteem	✔	✔
Drogen met AutoOpen	✔	✔
Korven		
Bestekkorf / (3D) Besteklade	Bestekkorf	3D-Besteklade
Korfuitrusting met FlexCare glashouder	MaxiComfort	MaxiComfort
Aantal standaard couverts	13	14
Netwerk		
Miele@home / WiFiConn@ct	✔/✔	✔/✔
Veiligheid		
Waterproof-systeem	✔	✔
Controlemeldingen	Optisch	Optisch en akoestisch
Deurvergrendeling	✔	–
Veilig volgens richtlijn 2006/42/EG	✔	✔
Aansuitwaarde 3N AC 400V 50 Hz (omschakelbaar mono 230V)		
Vermogen verwarming in kW / zekering in A	8,1 kW / 3x16 A	8,1 kW / 3x16 A
Totaalaansluitwaarde in kW	8,3 kW	8,3 kW
Koud- of warmwateraansluiting (15° C - 60° C)	✔	✔
Aansuitwaarde 3 AC 230V 50 Hz (omschakelbaar mono 230V)		
Vermogen verwarming in kW / zekering in A	6,1 kW / 3x10 A (2,3 kW / 1x16 A)	6,1 kW / 3x10 A (2,3 kW / 1x16 A)
Totaalaansluitwaarde in kW	6,7 kW (2,3 kW)	6,7 kW (2,3 kW)
Koud- of warmwateraansluiting (15° C - 60° C)	✔	✔
Indicatieve marktprijs		
3N AC 400V 50 Hz	**€ 3.192**	**€ 3.706**
3 AC 230V 50 Hz	**€ 3.192**	**€ 3.706**

MIELE-ACCESSOIRES

Bakplaten met PerfectClean-afwerking

Accessoires voor ovens

PerfectClean-veredeling

Bakplaten en bak- en braadroosters zijn behandeld met deze gepatenteerde oppervlakveredeling, die unieke antiaanbakeigenschappen heeft en uiterst goed bestand is tegen snijden. Hardnekkig vuil kan moeiteloos worden verwijderd met een beetje afwasmiddel en een zachte spons.

Bakplaat HBB 51	Bakplaat HBB 71	Bakplaat met gaatjes HBBL 71
• Voor het bakken van koekjes, gebak, dunne taarten en nog veel meer • Voor gebruik met FlexiClips of in de rails. • Anti-aanbaklaag - geen bakpapier of invetten nodig • Bijzonder gemakkelijk schoon te maken dankzij PerfectClean-afwerking • Afmetingen b x d x h: 41,5 x 35 x 2,2 cm • Voor Dialog Oven (enkel geschikt voor conventiontele bedrijfsmodi, niet voor gebruik met M Chef)	• Voor het bakken van koekjes, gebak, dunne taarten en nog veel meer • Voor gebruik met FlexiClips of in de rails. • Anti-aanbaklaag - geen bakpapier of invetten nodig • Bijzonder gemakkelijk schoon te maken dankzij PerfectClean-afwerking • Afmetingen b x d x h: 44,8 x 38,6 x 2,2 cm • Voor H 2000/H 7000 met ovenruimte van 49 l of 76 l, evenals voor alle combi-stoomovens DGC XL/XXL	• Voor alles wat knapperig en krokant is, • Voor knapperig gebak, brood, pizza en frietjes • Ideaal om te bakken in de Profi-functie • Bijzonder gemakkelijk schoon te maken dankzij PerfectClean-afwerking • Afmetingen b x d x h: 44,8 x 38,6 x 2,2 cm • Voor H 2000/H 7000 met ovenruimte van 49 l of 76 l, evenals voor alle combi-stoomovens DGC XL/XXL
M.-Nr. 9519690 € 60,00	**M.-Nr. 9519820 € 80,00**	**M.-Nr. 9520620 € 90,00**

Universele bakplaat HUBB 51

- Ideaal voor het bakken van bijvoorbeeld lekker dikke koeken
- Als opvangschaal voor kookvocht of vet bij braden en grillen
- Voor gebruik met FlexiClip-bakplaarsgeleiders of in het zijrooster
- Voor H 2000-toestellen met een bergruimte van 56 l, voor Dialog oven
- Afmetingen b x d x h: 41,5 x 34,94 x 4,13 cm

M.-Nr. 9519720 **€ 80,00**

Universele bakplaat HUBB 71

- Als opvangschaal voor kookvocht of vet bij braden en grillen
- Bij braden samen met grillplaat gebruiken
- Voor gebruik met FlexiClip-bakplaatgeleiders of in het zijrooster
- Voor H 2000/H 7000 met ovenruimte van 49 l of 76 l, evenals voor alle combi-stoomovens DGC XL/XXL
- Afmetingen b x d x h: 44,8 x 38,6 x 3,475 cm

M.-Nr. 9519840 **€ 90,00**

Universele bakplaat HUBB 91

- Als opvangschaal voor kookvocht of vet bij braden en grillen
- Bij braden samen met grillplaat gebruiken
- Voor gebruik met FlexiClip-bakplaatgeleiders of in het zijrooster
- Voor toestellen met een breedte van 90 cm uit de H7000-serie
- Afmetingen b x d x h: 72 x 36,55 x 5,6 cm

M.-Nr. 9520680 **€ 180,00**

Grillplaat HGBB 71

- Ideaal voor smaakvolle sauzen, jus en vet kunnen niet aanbranden
- Voorkomt opspattend vet, de oven is eenvoudiger schoon te maken
- Past precies op de universele bakplaat HUBB 71
- Voor H 2000/H 7000 met ovenruimte van 49 l of 76 l, evenals voor alle combi-stoomovens DGC XL/XXL
- Afmetingen b x d x h: 40,3 x 38,5 x 2,5 cm

M.-Nr. 9520630 **€ 90,00**

Ronde bakvorm HBF 27-1

- Voor het bakken van pizza, quiche, taartbodems etc.
- Kan op het rooster geplaatst worden
- 27 cm diameter
- Anti-aanbaklaag - geen bakpapier of invetten nodig
- Extreem krasvast
- Zeer eenvoudig te reinigen dankzij PerfectClean-afwerking

M.-Nr. 9520720 **€ 55,00**

Ronde geperforeerde bakvorm HBFP 27-1

- Ideaal voor het bakken van broodjes, croissants, pizza's, taart
- Optimale stoomverdeling bij de Profi-functie
- Nooit meer aanbakken, bijzonder krasvast dankzij PerfectClean
- Geen bakpapier of invetten nodig
- 27 cm diameter - kan op het rooster geplaatst worden

M.-Nr. 10116800 **€ 55,00**

Braadroosters en andere
Accessoires voor ovens

Originele Miele-braadroosters
Fornuizen, ovens en combi-stoomovens van Miele worden geleverd met een bak- en braadrooster. Wilt u uw ovenruimte nog beter benutten en op meerdere bereidingsniveaus tegelijk bakken of braden, dan kunt u uw toestel uitrusten met extra roosters. Miele-roosters zijn niet enkel geschikt als draagroosters voor bakvormen, ze zijn ook ideaal om worstjes en vlees te bakken of grillen. Om het afdruipende vet op te vangen, legt u het rooster op de originele Miele universele bakplaat. Ze passen perfect op elkaar. Net zoals de grill- en braadplaat perfect past op de universele bakplaat. Originele Miele-roosters kunt u naar wens op de FlexiClip-bakplaatgeleiders inschuiven, of rechtstreeks in de zijroosters in de ovenruimte.

PyroFit
Zijroosters, bak- en braadroosters en FlexiClip-bakplaatgeleiders met PyroFit-veredeling zijn na elke pyrolisereiniging weer stralend schoon. Toebehoren met deze veredeling kunt u in de ovenruimte laten tijdens de pyrolysereiniging. Zo worden ze automatisch meegereinigd.

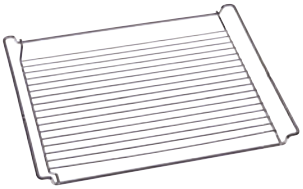

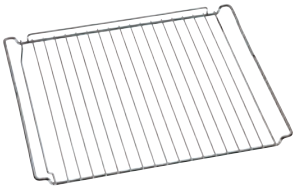

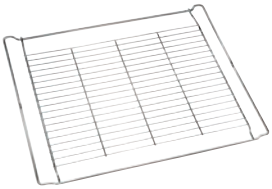

Braadrooster HBBR 50	Braadrooster HBBR 52	Braadrooster HBBR 71
• Voor het plaatsen van bakvormen en braadpannen • Voor grillen eenvoudig op de universele bakplaat HUBB 51 plaatsen • Comfortabele, automatische reiniging tijdens de pyrolyse • Afmetingen b x d x h: 42,0 x 34,35 x 2,75 cm • Voor H 2000-toestellen met een bergruimte van 56 l	• Voor het plaatsen van bakvormen en braadpannen • Voor grillen eenvoudig op de universele bakplaat HUBB 51 plaatsen • Comfortabele, automatische reiniging tijdens de pyrolyse • Enkel geschikt voor de Miele Dialog oven met een ovenruimte van 56 l	• Voor het plaatsen van bakvormen en braadpannen • Met PerfectClean-veredeling • Voor grillen eenvoudig op de universele bakplaat HUBB 71 plaatsen • Gemakkelijk te reinigen dankzij de PerfectClean-veredeling • Comfortabele, automatische reiniging tijdens de pyrolyse • Afmetingen b x d x h: 44,36 x 38,00 x 2,50 cm • Voor H 2000/H 7000 met ovenruimte van 49 l of 76 l, alsook voor alle combi-stoomovens DGC XL/XXL
M.-Nr. 9519790 € 60,00	**M.-Nr. 10581350 € 75,00**	**M.-Nr. 9524950 € 72,00**

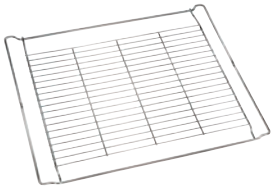

Braadrooster HBBR 72

- Voor het plaatsen van bakvormen en braadpannen
- Met PyroFit-veredeling
- Voor het grillen eenvoudig op de HUBB 71 te plaatsen
- Comfortabele, automatische reiniging tijdens de pyrolyse
- Afmetingen b x d x h: 44,36 x 38,0 x 2,5 cm
- Voor H 2000/H 7000 met ovenruimte van 49 l of 76 l

M.-Nr. 9520640 **€ 90,00**

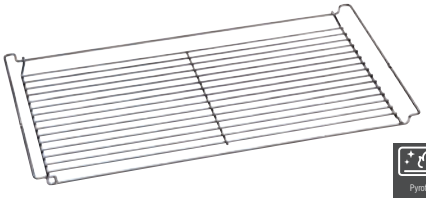

Braadrooster HBBR 92

- Voor het plaatsen van bakvormen en braadpannen
- Met PyroFit-veredeling
- Voor het grillen eenvoudig op de HUBB 91 te plaatsen
- Comfortabele, automatische reiniging tijdens de pyrolyse
- Afmetingen b x d x h: 1,6 x 36,00 x 3,00 cm
- Voor toestellen met een breedte van 90 cm uit de H7000-serie

M.-Nr. 9520700 **€ 149,00**

Gourmet-baksteen HBS 60

- Voor het bakken van pizza, brood, broodjes en hartig gebak
- Dezelfde resultaten als bakken met een steenoven
- Als warmhoudplaat op tafel, houdt de warmte tot 25 minuten vast
- Ideaal voor het bakken van zeer vloeibaar deeg
- Hoger rendement door hoge contactwarmte
- Bijzonder eenvoudig te reinigen dankzij hoogwaardige emaille-laag
- Van vuurvast, geglazuurd aardewerk - inclusief houten spatel
- Niet geschikt voor gebruik in ovens met microgolfoven en in stoomovens mer volledige ovenfunctie. Geschikt voor gebruik in Dialog Oven

M.-Nr. 5382220 **€ 249,00**

Koudhandgreep HEG

- Voor het veilig uitnemen van volle, hete bakplaten en roosters
- Voor de stabiele ondersteuning van zware platen

M.-Nr. 3985271 **€ 19,00**

FlexiClip-bakplaatgeleiders volledig uitrekbaar

Accessoires voor ovens

FlexiClip-bakplaatgeleiders

Met bakplaatgeleiders kunt u bakplaten, bak- en braadroosters en braadpannen volledig uit de ovenruimte trekken. Hiermee blijven ze veilig staan in elke positie. Zo kunt u gemakkelijk een gebraad besprenkelen zonder enig risico op verbranding. Ook handig aan FlexiClip-bakplaatgeleiders is dat u bakplaten, roosters en braadpannen op verschillende tijdstippen kunt inschuiven of op andere hoogte kunt plaatsen. U kunt in toaal tot 3 bereidingsniveaus tegelijk gebruiken als uw ovenruimte uitgerust is met 3 paar FlexiClip-bakplaatgeleiders (maximum aantal). U bevestigt de FlexiClip-bakplaatgeleiders in een handomdraai op de zijroosters in de ovenruimte.

Apart uitschuifbare bakplaatgeleiders FlexiClip HFC 70-C

- Voor H 2000 Active
- Geschikt voor 56 l inhoud ovens

M.-Nr. 10581490 **€ 120,00**

Apart uitschuifbare bakplaatgeleiders FlexiClip HFC 70

- Geschikt voor 76 liter inhoud ovens
- Ook voor alle combi-stoomovens DGC XL met fabrieksnummer vanaf 127273729 en DGC XXL

M.-Nr. 9520650 **€ 135,00**

Apart uitschuifbare bakplaatgeleiders FlexiClip HFC 71

- Geschikt voor 76 liter inhoud ovens met PerfectClean
- Ook voor alle combi-stoomovens DGC XL met fabrieksnummer vanaf 127273729 en DGC XXL

M.-Nr. 9520660 **€ 175,00**

Apart uitschuifbare bakplaatgeleiders FlexiClip HFC 72 / HFC 92

- Geschikt voor 76 liter / 90 liter inhoud ovens met PyroFit

M.-Nr. 9520670 (HFC 72) **€ 195,00**
M.-Nr. 9520710 (HFC 92) **€ 210,00**

Originele Miele-warmhoudplaat WHP 70

- Voor het opwarmen van gerechten in de ovenruimte van uw oven of stoomoven
- Bij een temperatuur van 180-200 °C, warmeluchtmodus plus 20-30 min. opwarmen
- Voor gebruik in de zijroosters of met FlexiClips
- Inhoud: 1 warmhoudplaat, 1 onderlegger, 2 houdgrepen
- Voor Miele-ovens van 49 l of 76 l
- Voor Miele gecombineerde stoomoven XL/XXL met een ovenruimte van 48 l of 68 l

M.-Nr. 9275710 **€ 265,00**

Bakplaten oven
Overzicht

Model	H 2000	H 2000	H 7000	H 7000	DGC 7000	DO 7000
Ovenruimte	**56 liter**	**76 liter**	**49 & 76 liter**	**90 liter**	**49 & 76 liter**	**51 liter**
Bakplaat PerfectClean	HBB 51	HBB 71	HBB 71		HBB 71	HBB 51
Bakplaat geperforeerd PerfectClean		HBBL 71	HBBL 71		HBBL 71	
Universele bakplaat PerfectClean	HUBB 51	HUBB 71	HUBB 71	HUBB 91	HUBB 71	HUBB 51
Grillplaat passend op HUBB 71		HGBB 71	HGBB 71		HGBB 71	
Ronde bakplaat diameter 27 cm	HBF 27-1	HBF 27-1	HBF 27-1	HBF 27-1	HBF 27-1	HBF 27-1
Ronde bakplaat geperforeerd diameter 27 cm	HBFP 27-1	HBFP 27-1	HBFP 27-1	HBFP 27-1	HBFP 27-1	HBFP 27-1
Braadrooster	HBBR 50					
Braadrooster PerfectClean		HBBR 71	HBBR 71		HBBR 71	
Braadrooster PyroFit		HBBR 72	HBBR 72	HBBR 92	HBBR 72	HBBR 52
FlexiClip-bakplaatgeleider		HFC 70	HFC 70		HFC 70	HFC 70
FlexiClip-bakplaatgeleider PerfectClean		HFC 71	HFC 71		HFC 71	
FlexiClip-bakplaatgeleider PyroFit		HFC 72	HFC 72	HFC 92		
Gourmetpan		HUB 5000-M	HUB 5000-M		HUB 5000-M	
Gourmetpan voor inductie MEDIUM		HUB 5001-M	HUB 5001-M		HUB 5001-M	
Gourmetpan voor inductie EXTRA LARGE		HUB 5001-XL	HUB 5001-XL		HUB 5001-XL	
Gourmetpandeksel MEDIUM		HBD 60-22	HBD 60-22		HBD 60-22	
Gourmetpandeksel EXTRA LARGE		HBD 60-35	HBD 60-35		HBD 60-35	

Gourmetpannen

Accessoires voor ovens

Miele-gourmetpannen

In ons aanbod vindt u originele Miele-gourmetpannen om gebraad, gratins, ovenschotels en tal van andere gerechten te bereiden. Ze zijn perfect afgestemd op ovens en combi-stoomovens van Miele. U kunt ze inschuiven in de zijroosters, op apart uitschuifbare comfortrails of op Flexiclip-bakblikgeleiders, of u kunt ze plaatsen op het rooster. Alle originele Miele-gourmetpannen zijn coquillegietstukken: ze zijn met de hand gegoten uit aluminium en daarna verdedeld met een hoogwaardige antiaanbaklaag. Voordeel? Geen aangekoekte etensresten en een supergemakkelijke reiniging. Voor alle Miele-gourmetpannen biedt Miele een rvs-deksel dat er perfect op past. Het deksel wordt niet meegeleverd bij de gourmetpannen. U dient het dus afzonderlijk te bestellen.

PerfectClean

Gourmetpan HUB 5000-M	
• Om te braden, smoren en gratineren • Max. vulgewicht ca. 5 kg • Voorzien van gegoten aluminium met anti-aanbaklaag • Eenvoudig schoon te maken dankzij de hoogwaardige anti-aanbaklaag • Geschikt voor ovens en op HiLight-kookplaten • Buitenafmetingen b x d xh: 44,8 x 26,8 x 8,6 cm • Binnenafmetingen b x d x h: 38,0 x 22,7 x 8,0 cm • Voor H 2000/ H 7000 met een ovenruimte van 49 l en 76 l, alsook voor alle combi-stoomovens DGC 7000 • Kan ook gebruikt worden op elektrische kookplaten (niet bij gas of inductie) • Zonder deksel HBD 60-22	
M.-Nr. 10314250	**€ 180,00**

Inductie

Gourmetpan voor inductie HUB 5001-M	
• Om te braden, smoren en gratineren • Max. vulgewicht ca. 5 kg • Geschikt voor ovens, inductiekookplaten en HiLight-kookplaten • Voorzien van gegoten aluminium met anti-aanbaklaag • Eenvoudig schoon te maken dankzij de hoogwaardige anti-aanbaklaag • Buitenafmetingen b x d x h: 44,8 x 26,8 x 8,6 cm • Binnenafmetingen b x d x h: 38,0 x 22,7 x 8,0 cm • Voor H 2000/ H 7000 met een ovenruimte van 49 l en 76 l, alsook voor alle combi-stoomovens DGC 7000 • Kan gebruikt worden op alle kookplaten, behalve gas • Zonder deksel HBD 60-22	
M.-Nr. 10314270	**€ 235,00**

Inductie

Gourmetpan voor inductie HUB 62-22	
• Om te braden, smoren en gratineren • Max. vulgewicht ca. 5 kg • Geschikt voor ovens, inductiekookplaten en HiLight-kookplaten • Voorzien van gegoten aluminium met anti-aanbaklaag • Eenvoudig schoon te maken dankzij de hoogwaardige anti-aanbaklaag • Buitenafmetingen b x d x h: 42,2 x 25,7 x 8,6 cm • Binnenafmetingen b x d x h: 38,0 x 22,7 x 8,0 cm • Voor H 7000 BM (op draagrooster) en Dialog Ovens • Kan gebruikt worden op alle kookplaten, behalve gas • Zonder deksel HBD 60-22	
M.-Nr. 10314280	**€ 235,00**

Inductie

Gourmetpan HUB 5001-XL

- Om te braden, smoren en gratineren
- Max. vulgewicht ca. 8 kg. Voorzien van gegoten aluminium met anti-aanbaklaag
- Eenvoudig schoon te maken dankzij de hoogwaardige anti-aanbaklaag
- Buitenafmetingen b x d x h: 44,8 x 38,6 x 8,6 cm
- Binnenafmetingen b x d x h: 38,0 x 34,5 x 8,0 cm
- Voor H 2000/H 7000 met een ovenruimte van 49 l of 76 l, alsook voor alle combi-stoomovens DGC 7000
- Geschikt voor alle kookplaten, behalve gas
- Zonder roestvrijstalen deksel HBD 60-35

M.-Nr. 10314310 **€ 290,00**

Inductie

Gourmetpan HUB 62-35

- Om te braden, smoren en gratineren
- Max. vulgewicht ca. 8 kg
- Voorzien van gegoten aluminium met anti-aanbaklaag
- Eenvoudig schoon te maken dankzij de hoogwaardige anti-aanbaklaag
- Buitenafmetingen: 42,2 x 37,5 x 8,6 cm
- Binnenafmetingen: 38,0 x 34,5 x 8,0 cm
- Geschikt voor H 7000 BM (op draagrooster) en alle 90 cm brede ovens H 7000
- Geschikt voor alle kookplaten, behalve gas
- Zonder roestvrijstalen deksel HBD 60-35

M.-Nr. 10314300 **€ 290,00**

Gourmetpandeksel HBD 60-22

- Voor Miele-braadpannen HUB 61-22, 62-22, 5000 M en 5001 M
- Van hoogwaardig roestvrij staal
- Niet gebruiken in ovens met magnetron of bij het grillen
- Afmetingen b x d x h: 39,0 x 23,5 x 7,4 cm

M.-Nr. 5136950 **€ 109,00**

Gourmetpandeksel HBD 60-35

- Voor Miele-gourmetpannen HUB 61-35 en HUB 5000 XL
- Van hoogwaardig roestvrij staal
- Niet gebruiken in ovens met magnetron of bij het grillen
- Niet geschikt voor compacte inbouwovens
- Wordt niet geleverd bij braadsleden
- Afmetingen b x d x h: 39,00 x 35,5 x 13,4 cm

M.-Nr. 5136960 **€ 119,00**

Afdekstrip HKL 60

- Voor afdekking van de meubelkant tussen twee verticaal ingebouwde toestellen
- Harmonische uitstraling bij inbouw
- Verticale combinatie van 45 cm en 60 cm hoge toestellen

M.-Nr. 7114780 CleanSteel **€ 35,00**
M.-Nr. 5165170 Diepzwart **€ 35,00**
M.-Nr. 10410570 Grafietgrijs **€ 35,00**

Opvulstrook HAL 5900

- Voor de inbouw van 90 cm brede ovens in de onderkast. Hierdoor ontstaat er voldoende ruimte voor de inbouw van een zelfvoorzienende elektrische, glaskeramische kookplaat.

M.-Nr. 7032520 **€ 90,00**

Glazen schalen

Accessoires voor ovens met microgolfoven

Glazen schaal HGS 100

- Ideaal voor ovenschotels, gratins en cake
- Voor gebruik in Miele-ovens met microgolfoven
- Tijdbesparing bij het bakken in BM in combinatiemodus
- Afmetingen b x h: 45,5 x 35,3 cm

M.-Nr. 4317620 **€ 67,00**

Glazen schaal DMGS 100-30

- Voor de bereiding van gerechten met de microgolfovenfunctie
- Geschikt voor DG 7000 en DGM 7000
- Buitenafmetingen b x d x h: 375 x 394 x 30 mm
- Ook geschikt als opvangschaal bij het stoomkoken

M.-Nr. 10168180 **€ 60,00**

Stoomovenpannen

Accessoires voor stoomovens

Stoomovenpan met gaatjes DGGL 50-40
• Voor de bereiding van groenten, vis, vlees en aardappelen zonder fond • Geschikt voor DG 7000 en DGM 7000 • Inhoud: 2,2 l, netto-inhoud: 1,6 l • Buitenafmetingen b x d x h: 375 x 197 x 40 mm • Niet geschikt voor de microgolfovenfunctie
M.-Nr. 10168190 **€ 40,00**

Stoomovenpan met gaatjes DGGL 100-40
• Voor de bereiding van groenten, vis, vlees en aardappelen zonder fond • Geschikt voor DG 7000 en DGM 7000 • Inhoud: 4,0 l, netto-inhoud: 3,4 l • Buitenafmetingen b x d x h: 375 x 400 x 40 mm • Niet geschikt voor de microgolfovenfunctie
M.-Nr. 10170300 **€ 50,00**

Stoomovenpan met gaatjes DGGL 20
• Voor de bereiding van groenten, vis, vlees en aardappelen zonder fond • Inhoud: 2,4 l, netto-inhoud: 1,8 l • Afmetingen b x d x h: 448 x 190 x 40 mm • Op maat van de combi-stoomoven
M.-Nr. 8285410 **€ 45,00**

Stoomovenpan met gaatjes DGGL 12
• Voor de bereiding van groenten, vis, vlees en aardappelen zonder fond • Inhoud: 5,4 l, netto-inhoud: 3,3 l • Afmetingen b x d x h: 448 x 386 x 40 mm • Op maat van de combi-stoomoven
M.-Nr. 8249430 **€ 60,00**

Stoomovenpan met gaatjes DGGL 1
• Voor de bereiding van groenten, vis, vlees en aardappelen zonder fond • Inhoud: 1,5 l, netto-inhoud: 0,9 l • Afmetingen b x d x h: 325 x 176 x 40 mm
M.-Nr. 5001370 **€ 40,00**

Stoomovenpan met gaatjes DGGL 4
• Voor de bereiding van groenten, vis, vlees en aardappelen zonder fond • Inhoud: 4,0 l, netto-inhoud: 3,1 l • Afmetingen b x d x h: 325 x 265 x 60 mm • Niet geschikt voor Miele-drukstoomovens
M.-Nr. 5379570 **€ 45,00**

Stoomovenpan met gaatjes DGGL 8
• Voor de bereiding van groenten, vis, vlees en aardappelen zonder fond • Inhoud: 2,0 l, netto-inhoud: 1,7 l • Afmetingen b x d x h: 325 x 265 x 40 mm • Niet geschikt voor Miele-drukstoomovens
M.-Nr. 8227240 **€ 35,00**

Opvangschaal DGG 16
• Buitenafmetingen b x d x h: 32,5 x 17,6 x 2 cm • Kan ook als bakplaat gebruikt worden • Geschikt voor alle stoomovens (XL-stoomoven met draagrooster)
M.-Nr. 8109060 **€ 20,00**

Stoomovenpan zonder gaatjes DGG 50-40
• Voor de bereiding van gerechten in sauzen, fonds of water (vb. rijst, pasta) • Geschikt voor DG 7000 en DGM 7000 • Inhoud: 2,2 l, netto-inhoud: 1,6 l • Buitenafmetingen b x d x h: 375 x 197 x 40 mm • Niet geschikt voor de microgolfovenfunctie
M.-Nr. 10168200 **€ 25,00**

Stoomovenpan zonder gaatjes DGG 50-80	
• Voor de bereiding van gerechten in sauzen, fonds of water (vb. rijst, pasta) • Geschikt voor DG 7000 en DGM 7000 • Inhoud: 4,2 l, netto-inhoud: 3,6 l • Buitenafmetingen b x d x h: 375 x 197 x 80 mm • Niet geschikt voor de microgolfovenfunctie	
M.-Nr. 10168230	**€ 35,00**

Stoomovenpan zonder gaatjes DGG 100-40	
• Voor de bereiding van gerechten in sauzen, fonds of water (vb. rijst, pasta) • Geschikt voor DG 7000 en DGM 7000 • Inhoud: 4,0 l, netto-inhoud: 3,4 l • Buitenafmetingen b x d x h: 375 x 400 x 40 mm • Niet geschikt voor de microgolfovenfunctie	
M.-Nr. 10170290	**€ 40,00**

Stoomovenpan zonder gaatjes DGG 50-120	
• Voor de bereiding van gerechten in sauzen, fonds of water (vb. rijst, pasta) • Geschikt voor DG 7000 en DGM 6000/7000 • Inhoud: 5,5 l • Buitenafmetingen: b x d x h: 375 x 197 x 120 mm • Niet geschikt voor de microgolfovenfunctie	
M.-Nr. 11323320	**€ 50,00**

Stoomovenpan zonder gaatjes DGG 20	
• Voor de bereiding van gerechten in sauzen, fonds of water (vb. rijst, pasta) • Inhoud: 2,4 l, netto-inhoud: 1,8 l • Afmetingen b x d x h: 450 x 190 x 40 mm • Op maat van de combi-stoomoven	
M.-Nr.8246340	**€ 30,00**

Stoomovenpan zonder gaatjes DGG 2	
• Voor de bereiding van gerechten in sauzen fonds of water (vb. rijst, pasta) • Inhoud: 2,5 l, netto-inhoud: 2,0 l • Afmetingen b x d x h: 325 x 176 x 60 mm	
M.-Nr. 5001390	**€ 35,00**

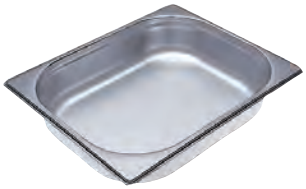

Stoomovenpan zonder gaatjes DGG 3	
• Voor de bereiding van gerechten in sauzen fonds of water (vb. rijst, pasta) • Inhoud: 4,0 l, netto-inhoud: 3,1 l • Afmetingen b x d x h: 325 x 265 x 65 mm • Niet geschikt voor Miele-drukstoomovens	
M.-Nr. 5001400	**€ 35,00**

Stoomovenpan zonder gaatjes DGG 7	
• Voor de bereiding van gerechten in sauzen fonds of water (vb. rijst, pasta) • Inhoud: 4,0 l, netto-inhoud: 2,8 l • Afmetingen b x d x h: 325 x 176 x 100 mm • Niet geschikt voor Miele-drukstoomovens	
M.-Nr. 8019361	**€ 45,00**

Stoomovenpan zonder gaatjes DGG 9	
• Inhoud: 5,7 l • Buitenafmetingen b x d x h: 32,5 x 17,6 x 15 cm • Geschikt voor alle stoomovens (XL-XXL-stoomoven met draagrooster)	
M.-Nr. 8015103	**€ 55,00**

Cleansteel deksel met greep DGD 1/3	
• Voor stoomovenpannen • Afmetingen b x d: 325 x 176 mm • Van roestvrij staal • Voor stoomovenpannen DGG 2, DGG 7 en DGG 9	
M.-Nr. 8109071	**€ 25,00**

Deksel DGD 1/2	Deksel stoomovenpan DGD 50	Serveerschaal DGSE 1
• Voor stoomovenpannen • Afmetingen b x d: 325 x 265 mm • Van roestvrij staal • Voor stoomovenpannen DGG 3	• Voor het afdekken van kookpotten van speciale bereidingen (bv. smelten van chocolade) tijdens het verwarmen en voor het bewaren na het koken • Geschikt voor kookpotten met een diepte van 197 mm (DGG 50-40, DGG 50-80, DGG 50-120) • Buitenafmetingen b x d: 375 x 197 mm • Niet geschikt voor de microgolfovenfunctie	• Voor het serveren van warme gerechten uit de Miele-stoomoven • Geschikt voor hete schalen of stoomovenpannen (tot 230 °C) • Ook voor slow cooking in de culinaire lade ESW • Schaal en deksel van Villeroy& Boch, van duurzaam porselein • Afmetingen l x b: 375 x 210 mm, hoogte met deksel: 95 mm, zonder deksel: 80 mm
M.-Nr. 7623900 € 35,00	**M.-Nr. 11323340 € 30,0**	**M.-Nr. 9438520 € 125,00**

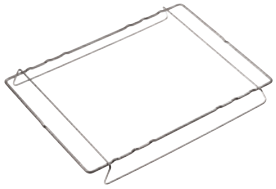

Porseleinen stoomovenschalen	Houten snijplank DGSB 2	Draagrooster stoomovenschaal
• Buitenafmeting platte pan b x d x h: 32,5 x 17,6 x 2 cm • Buitenafmeting diepe pan b x d x h: 32,5 x 17,6 x 6,5 cm • Geschikt voor alle stoomovens (XL- en XXL-stoomoven met draagrooster)	• Met inschuifmogelijkheden voor stoomovenpannen en de braadpan KMB 5000 S • Met 2 niveaus, bv. voor stoomovenpannen • Van geolied beukenhout met antislip siliconen voetjes • Met een brede, eenvoudig schoon te maken geul	• Enkel geschikt voor de DGC XL en XXL • In de combi-stoomoven (DGC 45 cm of DGC 60 cm) kunnen samen met het draagrooster ook alle pannen van de drukstoomoven (DGD) gebruikt worden
M.-Nr. 99288432 (platte pan) € 25,00 **M.-Nr. 99288433 (diepe pan) € 35,00** **M.-Nr. 99288434 (set) € 50,00**	**M.-Nr. 9120970 € 119,00**	**M.-Nr. 8249560 € 40,00**

	Toepassing
Stoomovenpannen zonder gaatjes	• Gerechten met sauzen en fonds bereiden • Pasta en rijst in water gaar koken
Stoomovenpannen met gaatjes	• Blancheren • Bereiden van groeten, vis, vlees en aardappelen zonder saus of fond • Ontdooien
Stoomovenpannen met een grotere inhoud	• Bereiden van soep, éénpansgerechten en ovenschotels

Stoomovenschalen
Overzicht

Benaming	DG vrijstaand	DG	DGM	DGD	DGC *
Stoomovenpan met gaatjes	DGGL 4 (4 l)	DGGL 50-40 (2,2 l)	DGGL 50-40 (2,2 l)	DGGL 1 (1,5 l)	DGGL 20 (1,8 l)
Stoomovenpan met gaatjes	DGGL 8 (1,7 l)	DGGL 100-40 (4 l)	DGGL 100-40 (4 l)		DGGL 12 (3,3 l)
Stoomovenpan zonder gaatjes	DGG 3 (4 l)	DGG 50- 40 (1,6 l)	DGG 50- 40 (1,6 l)	DGG 2 (2,5 l)	DGG 20 (1,8 l)
Stoomovenpan zonder gaatjes		DGG 50-80 (3,6 l)	DGG 50-80 (3,6 l)	DGG 7 (4 l)	
Stoomovenpan zonder gaatjes		DGG 100-40 (3,4 l)	DGG 100-40 (3,4 l)	DGG 9 (5,7 l)	
Stoomovenpan zonder gaatjes		DGG 50-120 (5,5 l)	DGG 50-120 (5,5 l)		
Opvangschaal				DGG 16	
Deksel stoomovenpan	DGD 1/2	DGD 50	DGD 50	DGD 1/3	
Glazen schaal			DMGS 100-30		
Draagrooster stoomovenpan					Mat nr. 8249560
Porseleinen pannen	•	•	•	•	•

• = compatibel

* = metalen vetfilter kan bijbesteld worden
M.-Nr. 10742390 - € 69

In de DG kunnen ook alle pannen van de DGD.
In de DGC kunnen samen met het draagrooster (8259560) ook alle pannen van de DGD.

Koken en bakken

Accessoires voor koken en bakken

Opvulpaneel AB 45-7	Opvulpaneel AB 38-1 Cleansteel	Opvulpaneel AB 42-1
Drukstoomoven	**Microgolfoven**	**Microfolfoven**
• Om de 38 cm hoge drukstoomoven uit te vullen in een nis van 45 cm • **AB 45-7 Cleansteel**, in combinatie met DGD 7035 (M.-Nr. 9350640) • **AB 45-7L Obsidiaanzwart**, in combinatie met DGD 7635 OBSW (M.-Nr. 9350620)	• Om een 36 cm hoge microgolfoven uit te vullen in een nis van 38 cm	• Om een 36 cm hoge microgolfoven uit te vullen in een nis van 42 cm
M.-Nr. 9350640 € 100,00 **M.-Nr. 9350620 € 120,00**	**M.-Nr. 7134480 € 89,00**	**M.-Nr. 7027170 (CleanSteel) € 85,00** **M.Nr. 7027140 (wit) € 100,00**

Opvulpaneel AB 45-9 Cleansteel	Afdekstrip ESWKL 60
Microfolfoven	**Vacuümlade**
• Om een 36 cm hoge microgolfoven uit te vullen in een nis van 45 cm	• Voor ESW culinarie lades van Generatie 7000 • ESKWL 60 TFSW in combinatie met ESW van Generatie 7000
M.-Nr. 7134490 € 105,00	**M.-Nr. 11179710 € 49,00**

Vacuümlades

Accessoires voor vacuümlades

Kleine vacumeerzakjes VB 1828

- Voor het bewaren en sous-vide koken van vloeibare en vaste voeding
- Kan tot twee uur mee gekookt worden bij 90 °C
- Kan bewaard worden in een koelkast en vriezer
- Beschermt tegen vriesbrand
- Ook geschikt voor gebruik in een microgolfoven
- Glad en scheurbestendig
- Afmetingen: 180 x 280 mm - Inhoud: 50 stuks

M.-Nr. 10380620 **€ 34,99**

Grote vacumeerzakjes VB 2435

- Ideaal voor sous-vide koken
- Kan tot twee uur mee gekookt worden bij 90 °C
- Kan bewaard worden in een koelkast en vriezer
- Beschermt tegen vriesbrand
- Ook geschikt voor gebruik in een microgolfoven
- Glad en scheurbestendig
- Afmetingen: 240 x 350 mm - Inhoud: 50 stuks

M.-Nr. 10380630 **€ 39,99**

ProLine

Accessoires ProLine-toestellen

Grillplaat CSGP 1300	Siliconen voetjes voor Gourmet-grillplaat SF GGRP	Tussenlijst CSZL 1500
• Voor het grillen en braden van vlees, vis, groenten etc. • Perfect aangepast aan het Miele Combiset-element CS 1312 BG • Aan twee kanten bruikbaar - één zijde geribbeld, één zijde glad • Van gietijzer met speciale emaile-laag • Inclusief afneembare greep voor rechts- en linkshandigen • Voor gebruik op de CS 1312 BBQ Grill	• Zorgt ervoor dat de Gourmet-grillplaat stevig op de inductiekookplaat geplaatst kan worden	• Voor het gebruik van meerdere ProLine-elementen in één uitsparing • Elegant - inclusief rvs-lijst voor afdekking van kieren • Gebruik bij de montage van meerdere elementen direct naast elkaar • Inclusief klemveren voor vastzetten in opening
M.-Nr. 7094100 € 219,00	**M.-Nr. 11639680 € 10,00**	**M.-Nr. 9102880 € 110,00**

SmartLine
Accessoires SmartLine-toestellen

Wokpan CSWP 1450

- Optimaal aangepast aan de Miele-inductiewok
- Zonder antii-aanbaklaag, voor traditioneel wokken
- Geschikt voor alle Inductie- en gaswoks.

M.-Nr. 7132780 **€ 480,00**

Wok afzetvlak CSAG 1400

- Voor de wokpan CSWP 1450
- Om de hete wokpan met gebogen onderkant veilig neer te zetten
- Uit hoogwaardig gepolijst roestvrij staal

M.-Nr. 7217670 **€ 75,00**

Vlamschutter CSGF 7000

- Voor het gebruik van meerdere Smartline gaselementen met centraal geplaatste werkbladdampkap CSDA 7000 FL
- Magnetische fixatie
- Verhindert op betrouware wijze dat de gasvlam in de ventilator van de tafel wordt gezogen

M.-Nr. 10790580 **€ 175,00**

Tussenlijst CSZL 7000

- Voor verbinding van meerdere SmartLine-elementen in één uitsparing
- Gebruik bij de montage van meerdere elementen direct naast elkaar
- Inclusief klemveren voor vastzetten van de CSDA 7000 FL in de uitsparing

M.-Nr. 10690630 **€ 49,00**

Inductiekookplaten

Accessoires voor inductiekookplaten

Gourmet-grillplaat GGRP

- Voor een unieke grillbeleving op Miele-inductiekookplaten
- Optimaal voor kookplaten met PowerFlex en volledige inductie
- Een echt grillaroma dankzij het gegolfde opp.
- Hoogwaardige antiaanbaklaag
- Enkel geschikt voor PowerFlex-inductiekookplaten
- De 4 siliconenvoetjes zorgen dat hij stevig op de kookplaat staat

M.-Nr. 10009310 **€ 209,00**

Teppan-yaki plaat KMTY

- De Teppan-yaki plaat is geschikt voor alle Miele FullSurface- en PowerFlex-inductiekookplaten
- Kan in de vaatwasser maar afwassen met de hand is aanbevolen
- Moet na elk gebruik schoongemaakt worden

M.-Nr. 11555900 **€ 279,00**

TwoInOne en SmartLine

Vlakkanaalsystemen voor werkbladafzuiging

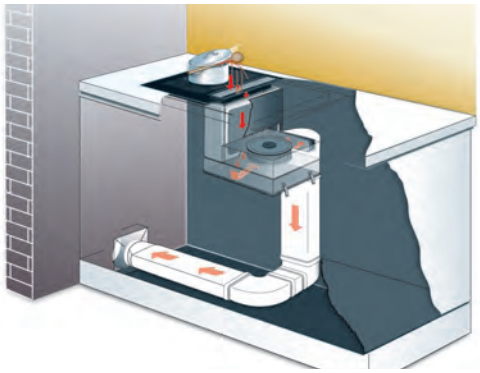

Diversiteit en flexibiliteit

De Miele werkbladafzuiging is in alle opzichten flexibel: de interne motor is geschikt voor een zeer efficiënte luchtafzuigwerking en recirculatie. Om ervoor te zorgen dat de afgezogen damp niet in de onderkast achterblijft, bevelen wij luchtafzuiging of recirculatie via een kanaalsysteem aan. Om u maximale flexibiliteit te bieden en de inbouw en aansluiting van de toestellen zo eenvoudig mogelijk te maken, bieden wij een verscheidenheid aan kanaaldelen. Elke ervan zorgt voor optimale prestaties van de werkbladafzuiging. Alle delen zijn compatibel met elkaar. Voor een veilige verbinding van de afzonderlijke elementen met elkaar is er een bijbehorende tape.

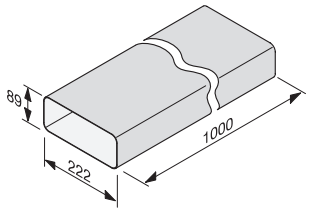

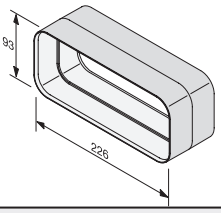

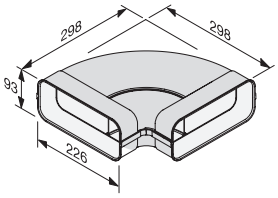

Vlakkanaal DFK-R 1000	Verbindingsstuk vlakkanaal DFK-V	Vlakkanaalbocht DFK-BH 90
• Voor een doeltreffende en individuele luchtvoering • Hygiënische ontluchting bij luchtafvoer en -circulatie • Optimale stromingseigenschappen • Neem landspecifieke bouwvoorschriften in acht • Van wit kunststof, moeilijk ontvlambaar • Recht stuk, 1 m lang	• Voor een doeltreffende en individuele luchtvoering • Hygiënische ontluchting bij luchtafvoer en -circulatie • Optimale stromingseigenschappen • Neem landspecifieke bouwvoorschriften in acht • Van wit kunststof, moeilijk ontvlambaar • Verbinding rechte delen vlakkanaal	• Voor een doeltreffende en individuele luchtvoering • Hygiënische ontluchting bij luchtafvoer en -circulatie • Geïntegr. luchtgel.profielen voor optimale stromingseigenschappen • Neem landspecifieke bouwvoorschriften in acht • Van wit kunststof, moeilijk ontvlambaar • Horizontale bocht 90°
M.-Nr. 10811340 **€ 35,00**	**M.-Nr. 10811360** **€ 19,00**	**M.-Nr. 10811390** **€ 35,00**

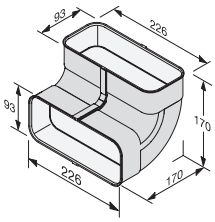

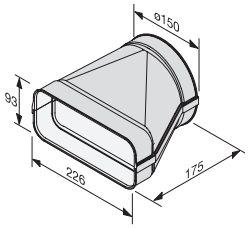

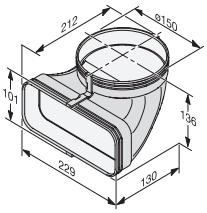

Vlakkanaalbogen DFK-BV 90	Vlakkanaaladapter DFK-A	Vlakkanaaladapter DFK-AK 90
• Voor een doeltreffende en individuele luchtvoering • Hygiënische ontluchting bij luchtafvoer en -circulatie • Geïntegr. luchtgel.profielen voor optimale stromingseigenschappen • Neem landspecifieke bouwvoorschriften in acht • Van wit kunststof, moeilijk ontvlambaar • Verticale bocht 90°, 170 mm diepte en hoogte	• Voor een doeltreffende en individuele luchtvoering • Hygiënische ontluchting bij luchtafvoer en -circulatie • Optimale stromingseigenschappen • Neem landspecifieke bouwvoorschriften in acht • Van wit kunststof, moeilijk ontvlambaar • Adapter hoekig - rond	• Voor een doeltreffende en individuele luchtvoering • Hygiënische ontluchting bij luchtafvoer en -circulatie • Optimale stromingseigenschappen • Neem landspecifieke bouwvoorschriften in acht • Van wit kunststof, moeilijk ontvlambaar • Adapter hoekig - rond 90°, 130 mm diepte en 136 mm hoogte
M.-Nr. 10811410 **€ 35,00**	**M.-Nr. 10811430** **€ 35,00**	**M.-Nr. 11590720** **€ 35,00**

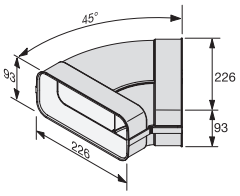

Vlakkanaalbogen DFK-BH 45

- Voor een doeltreffende en individuele luchtvoering
- Hygiënische ontluchting bij luchtafvoer en -circulatie
- Geïntegr. luchtgel.profielen voor optimale stromingseigenschappen
- Neem landspecifieke bouwvoorschriften in acht
- Van wit kunststof, moeilijk ontvlambaar
- Horizontale bocht 45°

M.-Nr. 10811450 **€ 35,00**

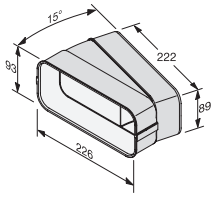

Vlakkanaalbogen DFK-BH 15

- Voor een doeltreffende en individuele luchtvoering
- Hygiënische ontluchting bij luchtafvoer en -circulatie
- Geïntegr. luchtgel.profielen voor optimale stromingseigenschappen
- Neem landspecifieke bouwvoorschriften in acht
- Van wit kunststof, moeilijk ontvlambaar
- Horizontale bocht 15°

M.-Nr. 10811460 **€ 30,00**

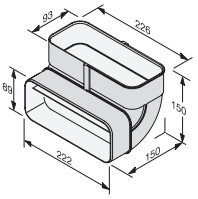

Vlakkanaalbogen DFK-BVK 90

- Voor een doeltreffende en individuele luchtvoering
- Hygiënische ontluchting bij luchtafvoer en -circulatie
- Geïntegr. luchtgel.profielen voor optimale stromingseigenschappen
- Neem landspecifieke bouwvoorschriften in acht
- Van wit kunststof, moeilijk ontvlambaar
- Verticale bocht 90°, 150 mm diepte en hoogte

M.-Nr. 10811470 **€ 35,00**

Vlakkanaal DFK-L

- Voor een doeltreffende en individuele luchtvoering
- Hygiënische ontluchting bij luchtafvoer en -circulatie
- Optimale stromingseigenschappen
- Neem landspecifieke bouwvoorschriften in acht
- Van wit kunststof, moeilijk ontvlambaar
- Railstuk voor rechte, vlakke onderdelen (verschuifbaar) 150 mm

M.-Nr. 11051270 **prijs op aanvraag**

Afdichtingsband DFK-DB

- Voor het Miele-vlakkanaalsysteem DFK
- Voor afdichten van overgangen tussen vlakkanaalonderdelen
- Kleur: wit
- Lengte: 10 m

M.-Nr. 10820390 **€ 10,00**

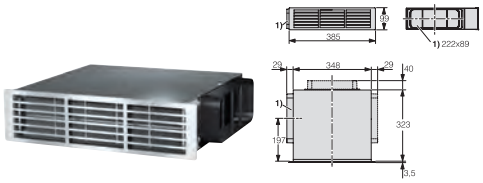

Ombouwset Circulatie DUU 1000-2

- Voor CSDA 10x0 / CSDA 7000 FL / KMDA 7774 voor het ombouwen van de tafelfan van luchtafvoer naar circulatie
- Inbouw in sokkelhoogte vanaf 100 mm
- Luchtafvoeraansl. voor leidingen naar links, rechts of achter
- Incl. regenereerbare Longlife AirClean-filter
- Gelijkmatige luchtuitstroming bij circulatiestand
- Reductie van stromingsgeluiden

M.-Nr. 11207310 **€ 349,00**

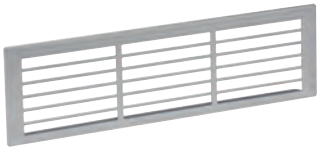

Afdekking UBS DUU-AD

- Om de luchtcirculatiekast DUU 1000-1 af te dekken

M.-Nr. 10921880 **€ 59,00**

Recirculatiebox DUU 2900

- Voor het ombouwen van een plafonddampkap naar een circulatiesysteem
- Gelijkmatige luchtuitstroming bij circulatiestand
- Reductie van stromingsgeluiden
- Incl. 2 anti-geurfilters

M.-Nr. 9242390 **€ 449,00**

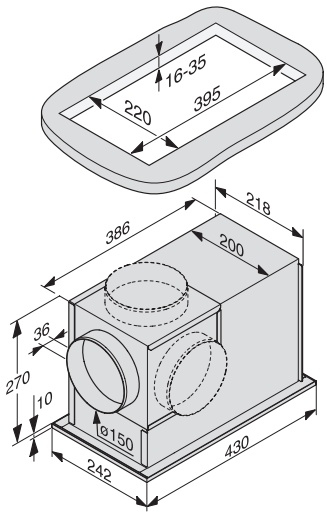

Dampkappen

Filters

Vermijd onaangename keukengeurtjes in het luchtcirculatiesysteem

Dampkappen met recirculatie zuigen kookdampen aan en filteren vet- en reukpartikels. Omdat de gereinigde lucht opnieuw de ruimte ingeblazen wordt, hebt u actievekoolstoffilters nodig om een onaangename reuk in de keuken te vermijden. Deze filters moeten regelmatig vervangen worden, controlelampjes bij de reukfiltertoets herinneren u er tijdig aan. Deze functie wordt NIET geactiveerd tijdens de prodcutie, de instelling is echter heel eenvoudig (zie gebruiksaanwijzing van uw Miele-dampkap).

Voor een perfecte werking van uw dampkap in het luchtafvoersysteem

In het luchtafvoersysteem wordt de aangezogen lucht naar buiten geleid. Geurfilters zijn daarom niet nodig in deze toepassing. De vetfilters van uw afzuigkap moeten wel regelmatig gereinigd worden in de vaatwasser, zowel in het recirculatiesysteem als in het luchtafvoersysteem.

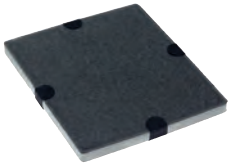

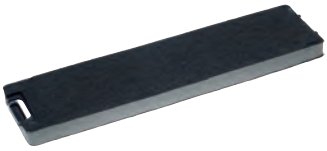

Actievekoolstoffilter DKF 11-1	Actievekoolstoffilter DKF 12-1	Actievekoolstoffilter DKF 13-1
• Voor Miele-dampkappen DA 59xx W en DA 7198 W • Afmetingen b x d x h: 21,5 x 26,3 x 2 cm • Inhoud: 1 filter	• Geschikt voor DA 5798 W, DA 4298 W, DA 6698 W, PUR 98 D, DA 4208 D, DA 6698 D, DA 4248 V D • Afmetingen b x d x h: 24,2 x 28,7 x 2 cm • Inhoud: 1 filter	• Voor Miele-dampkappen DA 3xxx, behalve voor DA 35xx en DA 36xx • Afmetingen b x d x h: 11,5 x 47,7 x 3 cm • Inhoud: 1 filter
M.-Nr. 7353170 € 85,00	**M.-Nr. 6228731 € 85,00**	**M.-Nr. 6485741 € 85,00**

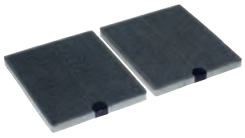

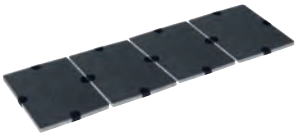

Geurfilter met actieve koolstof DKF 14-1	Actievekoolstoffilter DKF 15-1	Actievekoolstoffilter DKF 17-1
• Voor Miele-dampkappen met luchtcirculatie DA 186, DA 1867 • Afmetingen b x d x h: 20,1 x 20,1 x 3 cm • Inhoud: 2 filters	• Voor Miele-dampkappen met luchtcirculatie DA 20x0/21x0/22x0/2450/25xx • Afmetingen b x d x h: 21,5 x 26,3 x 2 cm • Inhoud: 2 filters - 2 x DKF 11-1	• Voor Miele-dampkappen met luchtcirculatie DA 700x D • Afmetingen b x d x h: 24,2 x 28,7 x 2 cm • Inhoud: 4 filters - 4 x DKF 12-1 • Ook verkrijgbaar als 4-delig pakket voor • DKF 12-1
M.-Nr. 6532971 € 100,00	**M.-Nr. 6938631 € 105,00**	**M.-Nr. 7923330 € 259,00**

Actievekoolstoffilter DKF 18-1	Actievekoolstoffilter DKF 19-1	Actievekoolstoffilter DKF 20-1
• Voor Miele-dampkappen met luchtcirculatie DA 1200/1260 • Afmetingen b x d x h: 10 x 43 x 2 cm • Inhoud: 1 filter en 1 kleeffolie	• Voor Miele-dampkappen DA23x0/266x/269x/35xx/36xx • Afmetingen b x d x h: 15 x 24,2 x 2 cm • Inhoud: 2 filters	• Voor Miele-circulatie-eenheid DUU 2900 • Afmetingen b x d x h: 10 x 43 x 2 cm • Inhoud: 2 filters - 2 x DKF 18-1 zonder kleeffolie • Ook verkrijgbaar als pakket voor DKF 18-1
M.-Nr. 9162160 € 85,00	M.-Nr. 9231860 € 85,00	M.-Nr. 9438930 € 140,00

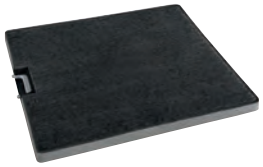

Actievekoolstoffilter DKF 21-1	Actievekoolstoffilter DKF 22-1	Actievekoolstoffilter DKF 25-1
• Voor Miele-dampkappen met luchtcirculatie DA 670x • Afmetingen b x d x h: 10 x 43 x 2 cm • Inhoud: 4 filters - 4 x DKF 18-1 zonder kleeffolie • Ook als pakket voor DKF 18-1	• Voor Miele-dampkappen met luchtcirculatie DA 6890 • Afmetingen b x d x h: 23,5 x 29,5 x 1 cm • Inhoud: 2 filters	• Voor Miele-dampkappen met luchtcirculatie DA 60x6 W, DA 64x8 W, DA 679x en DA 699x • Afmetingen b x d x h: 31,2 x 34,0 x 2 cm • Inhoud: 1 filter
M.-Nr. 9720600 € 249,00	M.-Nr. 9812030 € 105,00	M.-Nr. 9972550 € 85,00

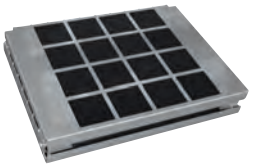

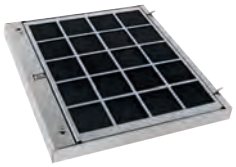

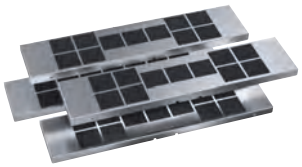

Regenereerbare Longlife AirClean geurfilter DKF 11-R	Regenereerbare Longlife AirClean geurfilter DKF 12-R	Regenereerbare Longlife AirClean geurfilter DKF 21-R
• Voor Miele-dampkappen met luchtcirculatie DA59xx en DA 7198 W • Met actieve koolstof, ter voorkoming van onaangename kookgeuren • Elk half jaar eenvoudig in de oven te regenereren • Levensduur van 3 jaar • Afmetingen: 25,0 - x 19,8 - x 4,1 cm • Inhoud: 1 filter	• Voor alle Miele-dampkappen met luchtcirculatie, behalve DA 18x,/1867/1xxx/2xxx/3xxx/59xx/60x6/679x/670x/699x/70xx • Met actieve koolstof, ter voorkoming van onaangename kookgeuren • Elk half jaar eenvoudig in de oven te regenereren • Levensduur van 3 jaar • Afmetingen: 25,6 x 23,3 x 4,3 cm • Inhoud: 1 filter	• Voor Miele-dampkappen DA 670x • Met actieve koolstof, ter voorkoming van onaangename kookgeuren • Elk half jaar eenvoudig in de oven te regenereren • Levensduur van 3 jaar • Afmetingen: 42,8 x 10,0 x 1,9 cm • Inhoud: 4 filter
M.-Nr. 10787630 € 210,00	M.-Nr. 10271450 € 210,00	M.-Nr. 10271460 € 420,00

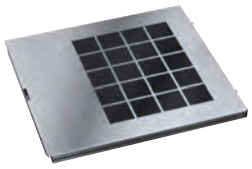

Regenereerbare Longlife AirClean geurfilter DKF 25-R

- Voor Miele-dampkappen met luchtcirculatie DA 60x6 W, DA 679x en DA 699x
- Met actieve koolstof, ter voorkoming van onaangename kookgeuren
- Elk half jaar eenvoudig in de oven te regenereren
- Levensduur van 3 jaar
- Afmetingen b x d x h: 33,7 x 30,5 x 1,9 cm
- Inhoud: 1 filter

M.-Nr. 10271470 **€ 210,00**

Regenereerbare Longlife AirClean geurfilter DKF 26-R

- Voor Miele-dampkappen met luchtcirculatie DA 7006 D enDA 7096 W
- Met actieve koolstof, ter voorkoming van onaangename kookgeuren
- Elk half jaar eenvoudig in de oven te regenereren
- Levensduur van 3 jaar
- Afmetingen b x d x h: 33,7 x 30,5 x 1,9 cm
- Inhoud: 2 filters

M.-Nr. 10271480 **€ 299,00**

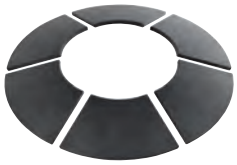

Regenereerbare Longlife AirClean geurfilter DKF 27-R

- Voor Miele-dampkappen met luchtcirculatie DA 7078 D
- Met actieve koolstof, ter voorkoming van onaangename kookgeuren
- Elk half jaar eenvoudig in de oven te regenereren
- Levensduur van 3 jaar
- Afmetingen b x d x h: 33,7 x 30,5 x 1,9 cm
- Inhoud: 6 filters

M.-Nr. 11160970 **€ 299,00**

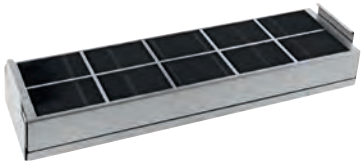

Regenereerbare Longlife AirClean geurfilter DKF 1000-R

- Voor Miele-recirculatiebox DUU 1000-2
- Met actieve koolstof, ter voorkoming van onaangename kookgeuren
- Elk half jaar eenvoudig in de oven te regenereren
- Levensduur van 3 jaar
- Afmetingen: 33,7 x 30,5 x 1,9 cm
- Inhoud: 1 filter

M.-Nr. 10427040 **€ 199,00**

Dampkappen

Externe motoren

Tip voor de onberispelijke werking van een dampkap

De doorsnede van de luchtafvoer-leidingen heeft een essentiële invloed op het vermogen en het werkingsgeluid van dampkappen. Als de doorsnede van de afvoerleiding beperkt wordt ten opzichte van de maximale doorsnede van de luchtafvoeruitgang, leidt dit tot een beperking van het afzuigvermogen en tot meer werkingsgeluid als de dampkap aanstaat. Meer details krijgt u bij de vakhandelaar.

Afstandsbediening voor afzuigkappen DARC 6

- Voor comfortabele bediening van afzuigkappen met Con@ctivity 2.0
- Voor het in- en uitschakelen, regelen van de afzuiging en intstellen van de tijd achteraf
- Voor het autonoom in- en uitschakelen van de kookplaatverlichting
- Reikwijdte 10 m - inclusief batterijen
- Bij gebruik geen WLAN-functie mogelijk

M.-Nr. 9812060 **€ 100,00**

Filter	Dampkap								
DKF 11-1	DA 59XX W	DA 7198 W	DA 7198 W triple black						
DKF 11-R			DA 7198 W triple black						
DKF 12-1	DA 399-7	PUR 98 W	DA 5798 W	DA 4298 W	DA 6698 W	PUR 98 D	DA 4208 D	DA 6698 D	DA 4248 V D
DKF 12-R			DA 5798 W	DA 4298 W	DA 6698 W		DA 4208 D	DA 6698 D	
DKF 13-1	DA 3366	DA 3466	DA 3496						
DKF 15-1	DA 2450	DA 2558	DA 2578						
DKF 18-1	DA 1260	DA 1200							
DKF 19-1	DA 3568	DA 3598	DA 3668	DA 3698	DA 2360	DA 2390	DA 2668	DA 2698	DA 2628
DKF 20-1	DA 2808	DA 6708 D							
DKF 22-1	DA 6890								
DKF 25-1	DA 6096 W black wing	DA 6096 W white wing	DA 6498 W pure black						
DKF 25-R	DA 6498 W pure black	DA 6999 W pearl	DA 6798 W shape						
DKF 27-R	DA 7078 D aura 3.0 white loom								
DKF 28-R	DA 7378 D aura 4.0 ambient								
DKF 29	DA 9091 W screen obsw	DA 9091 W screen grgr							
DKF 29-R	DA 9091 W screen obsw	DA 9091 W screen grgr							
DKF 1000-R	DUU 1000-2								

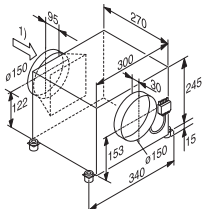

Externe motor binnen ABLG 202

- Externe motor, vrij monteerbaar binnen
- Verplaatsing van motor naar een andere ruimte
- Tweevoudig luchtaanzuigsysteem
- Ventilatierooster met diameter 125/150 mm
- Aansluiting motor op afzuigkap via stekkerkoppeling
- Afzuigvermogen: Luchtafvoer vrijblazend 280-900 m³/u

M.-Nr. 6081980 **€ 630,00**

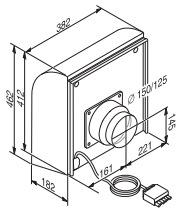

Externe motor buiten AWG 102

- Voor verticale montage tegen de buitenmuur
- Verplaatsing van motor naar buiten
- In één richting aanzuigende radiaalmotor
- Ventilatierooster met diameter 125/150 mm
- Stuurkabel 75 cm lang, met een connector voor de aanlsluiting van de motor en de dampkap
- Aansluiting motor op afzuigkap via stekkerkoppeling
- Afzuigvermogen: Luchtafvoer vrijblazend 410-1000 m³/u

M.-Nr. 5680680 **€ 699,00**

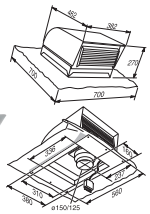

Externe motor schuin dak DDG 102

- Externe motor voor pannendak (dak met hellingsgraad vanaf 22°)
- Verplaatsing van de lucht naar buiten
- Afvoer 125/150 mm diameter
- Aansluiting aan dampkap met koppelingsstekker
- Debiet bij vrij afzuigen: 440-1000 m³/u

M.-Nr. 5909230 **€ 999,00**

Luchtafvoerrooster rsv DFG 200

- Verseluchtrooster voor de inbouw in de buitenwand om de damp naar buiten te brengen
- Verseluchtrooster uit roestvrij staal voor buitengebruik
- Aanvoer: 200 mm diameter

M.-Nr. 6948560 **€ 345,00**

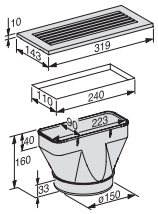

Luchtafvoerrooster DUU 151

- Ombouwset circulatie voor DA 3xxx/2xxx
- voor het ombouwen van een vlakschermdampkap naar een circulatiesystem
- Gelijkmatige luchtuitstroming bij circulatiestand
- Reductie van stromingsgeluiden
- Geleverd inclusief: Roestvrijstalen
- Uitblaasrooster, slangklem

M.-Nr. 7294230 **€ 99,00**

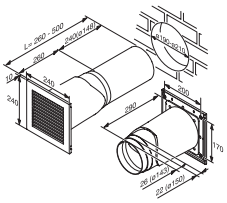

Luchtafvoerrooster DMK 150

- Bruikbaar voor beluchting en luchtafvoer
- Muurkasten met een diameter van 100/110/125/150 mm voor de luchtafvoer van dampkappen
- Warmtedempend - er dringt geen koude lucht binnen
- Energie - Blower Door getest, geschikt voor energiearme huizen

M.-Nr. 9162280 **€ 229,00**

Optioneel luchtafvoerrooster DUU 150 voor DA 3xxx/2xxx

- Voor het ombouwen van luchtafvoer naar luchtcirculatie, voor alle volledig geïntegreerde (DA 22xx) en telescopische (DA 3xxx) dampkappen
- Gelijkmatige luchtuitstroming bij circulatiestand
- Reductie van stromingsgeluiden
- Materiaal: kunststof
- Geleverd met uitblaasrooster en 2 slangklemmen

M.-Nr. 5696270 **€ 39,00**

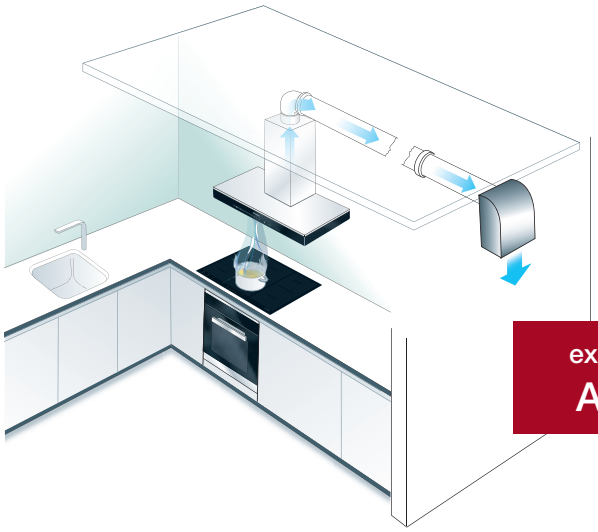

externe motor
AWG 102

Ombouwset voor recirculatie DUW 20 voor wanddampkappen	Ombouwset voor recirculatie DUI 32 voor eilanddampkappen	Stuurkabel
• Geschikt voor DA 399-7, PUR 98 W, DA 5798 W, DA 4298 W, DA 6698 W • Voor het ombouwen van wanddampkappen van luchtafvoer naar recirculatie • Gelijkmatige luchtuitstroming bij circulatiestand • Reductie van stromingsgeluiden • Geleverd inclusief: Luchtgeleider, ` Ø koppelstuk 150 mm • Flexibele aluminium slang 15 cm, te verlengen tot 60 cm	• Geschikt voor PUR 98 D, DA 4208 D, DA 6698 D, DA 4248 V D • Noodzakelijk voor het ombouwen van luchtafvoer naar luchtcirculatie voor alle eilanddampkappen • Inhoud: deflector met Ø 150 mm, aluminium flexibele slang 15 cm, tot 60 cm verlengbaar	• Noodzakelijk voor de verbinding tussen externe motor en dampkap
M.-Nr. 6264790 € 49,00	**M.-Nr. 9561760 € 79,00**	**STL-DA 5 (5mm) M.-Nr. 6725020 € 99.00** **STL-DA 9 (9mm) M.-Nr. 4837110 € 99.00** **STL-DA 12 (12mm) M.-Nr. 4837120 € 119.00**

Plafondmontagekit DUD 6700	Reduceermof 150 naar 125 mm DRS 150	Reduceermof 200 naar 150 mm DRS 200
• Ombouwset plafondmontage voor de positionering van de DA 6708 D direct onder het plafond • Gebruik van de DA 6708 D als • luchtcirculatie-plafondmotor • Elegante integratie in de keukenomgeving • Filter kan gemakkelijk worden • gemonteerd en verwijderd • Indien gewenst ook op verzoek verkrijgbaar in • RAL-coating	• Reduceermof • Aanpassing van de doorsnede van het luchtafvoermateriaal • Voldoet aan brandveiligheidsvoorschriften	• Reduceermof • Aanpassing van de doorsnede van het luchtafvoermateriaal • Voldoet aan brandveiligheidsvoorschriften
M.-Nr. 10609140 € 199,00	**M.-Nr. 9591510 € 51,00**	**M.-Nr. 9591530 € 57,00**

Verbindingselement DASDV 150	Condenseerwaterstop	Geluidsdemper DASD 150
• Verbinding tussen geluidsdemper en aansluitingskanaal • Verbinding tussen kapkanaal en geluidsdemper • Verbinding tussen 2 DASD 150	• Verhindert dat condenswater terug in de dampkapcorpus komt • Vangt teruglopende condenswaterresten uit het kanaalsysteem op	• Geluidsdemper vermindert de werkingsgeluiden van de dampkappen • Onderdeel ter reductie van geluiden bij dampkappen • Geluidsreductie tot 4,5 db(A) re 1 pW • Lengte 250 mm • Beschikt aan elke zijde over een aansluitstuk van 150 mm
M.-Nr. 8554880 € 33,00	**DKS 125 voor Ø 125 mm (DRM 125)** **M.-Nr. 3915282 € 79,00** **DKS 150 voor Ø 150 mm (DRM 150)** **M.-Nr. 3915292 € 99,00**	**M.-Nr. 8269360 € 105,00**

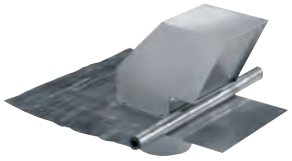

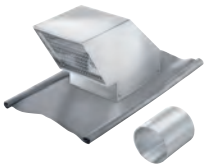

Afvoerslang aluminium	Dakdoorvoer voor ontluchting DFF 125/150	Dakdoorvoer DFF 200
• Flexibele aluminium slang voor afvoer • Met goede doorstroommogelijkheden • DAS 100 voor Ø 100 mm € 79,00 M.-Nr. 4623210 • DAS 125 voor Ø 125 mm € 99,00 M.-Nr. 4623220 • DAS 150 voor Ø 150 mm € 109,00 M.-Nr. 4623230 • DAS 200 voor Ø 200 mm € 119,00 M.-Nr. 9583550	• Voor dakhelling vanaf 22° en alle soorten dakpannen, Ø 125/150 mm • Robuust - roestvrijstalen ommantelingmet kraag • Clever - luchtafvoer naar onderen gericht, incl. Terugslagklep • Aanzuigtuit Ø 150 mm	• Voor dakhelling vanaf 22° en alle soorten dakpannen, Ø 200 mm • Robuust - roestvrijstalen ommanteling met kraag • Clever - luchtafvoer naar onderen gericht, incl. Terugslagklep • Aanzuigtuit Ø 200 mm
	M.-Nr. 4623200 € 305,00	**M.-Nr. 6940060 € 399,00**

Dampkappen
Montagetoebehoren

Schouw DADC 6000

- Voor de alternatieve luchtafvoer naar boven
- Flexibele schouwhoogte tussen 365-660 mm
- Schouwbreedte 340 mm
- Schouwdiepte 270 mm
- Inclusief materiaal voor bevestiging aan de wand

Cleansteel voor DA 60x6W, DA 6798 W en DA 64x8 W M.-Nr. 9947450 € 149.00

Schouw DADC 7000

- Voor de alternatieve luchtafvoer naar boven
- Flexibele schouwhoogte tussen 890-1250 mm
- Schouwbreedte 340 mm
- Schouwdiepte 285 mm
- Inclusief materiaal voor bevestiging aan de wand

Grafietgrijs voor DA 7198, M.-Nr. 10768490 € 179,00
Obsidiaanzwart voor DA 7198 W M.-Nr. 10768440 € 179,00

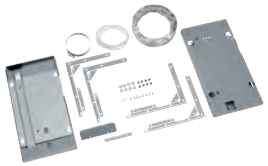

Inbouwraam DAR 3000

- Voor het volledig integreren van de DA 336x/ DA 34xx
- Volledige integratie van de DA 336x/ DA 34xx mogelijk
- De afzuigkap is ingebouwd in een keukenkast
- Montage DA 3496 in kast (breedte: 600 mm) met DAR 3000 onmogelijk

M.-Nr. 9188880 € 179,00

Montagekit voor decoratieve lichtlijst DML 400

- Optische aanpassing aan de keukenomgeving
- Voor de aanpassing van een origineel meubelstuk DA 33xx en DA 34xx

M.-Nr. 9232000 € 55,99

Stuurmodule DSM 400

- Elektronicamodule met extra functies
- Meer bedieningsmogelijkheden
- Aansturing van externe toestellen met eigen el. voeding
- Licht - Aan/Uit van afzuigkap met externe schakelaar

M.-Nr. 6213531 € 109,00

Stuurmodule DSM 406

- Elektronicamodule met extra functie, voor dampkappen met Con@ctivity 3.0
- Meer bedieningsmogelijkheden
- Aansturing van externe toestellen met eigen el. voeding
- Licht - Aan/Uit van afzuigkap met externe schakelaar

M.-Nr. 9622200 € 119,00

Koelkasten en wijnklimaatkasten

Accessoires voor koelkasten en wijnklimaatkasten

Active AirClean-filter

Levensmiddelen moeten niet alleen koel, maar ook in een neutrale omgeving zonder geurtjes worden bewaard. Dit geldt ook voor flessen wijn. De oplossing: de Miele Active AirClean-filter. Dankzij de innovatieve combinatie van werkzame stoffen (actieve kool plus het natuurlijke product chitosan) ontstaat in de koelruimte bijna geen enkele geur. De filter kan eenvoudig en snel worden ingebouwd en is onmiddellijk klaar voor gebruik.

Retrofitset voor Active AirClean-filter KKF-FF	
• Voor optimaal, geurneutraal bewaren van levensmiddelen • Actieve alcohols met chitosan neutraliseren onaangename geurtjes • Eenvoudig op de achterrand van de glazen legger plaatsen • Aanbevolen vervanging: ca. om de 6 maanden • Inhoud: kunsstof behuizing met 2 filters • Aanpasbaar aan alle koelkasten en diepvriezers, behalve Mastercool • Afhankelijk van de vereisten, kan het zinvol zijn om meerdere filtersets in te zetten	
M.-Nr. 7236290	**€ 61,00**

Active AirClean-filter KKF-RF	
• Voor optimaal, geurneutraal bewaren van levensmiddelen • Voor filtervevanging in de kunststofbehuizing van KKF-FF (M.-Nr. 7236290) • Aanbevolen vervanging: ca. om de 6 maanden • Inhoud: 2 filters • Aanpasbaar aan alle koelkasten en diepvriezers, behalve Mastercool	
M.-Nr. 7236280	**€ 50,00**

Active AirClean geurfilter KKF-KWT	
• Voor een geurloos klimaat in uw wijnklimaatkast • Voor wijnklimaatkasten KWT 63xx • Voor inbouwijnklimaatkasten KWT 6112 iG	
M.-Nr. 9945070	**€ 23,00**

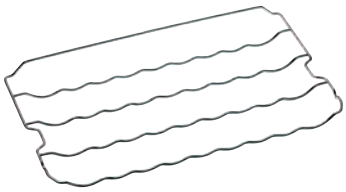

Flessenrek KFR 30060 PF / KFR 30060	Side-by-side kit KSK 6300	Roestvrijstalen frontpaneel KEDF 7122
• Geschikt voor inbouwkoelkasten van de serie K 30.000 • Voor maximaal 5 flessen • Voor een horizontale opslag van wijn • Kan variabel gebruikt worden op verschillende insteekniveaus • Uit verschroomd metaal	• Voor een hoogwaardige Side-by-Side opstelling van de onderbouwwijnklimaatkast	• Voor de integratie van koel- en diepvrieskasten in uw keuken • Voor koelkasten en diepvriezers met een nishoogte van 1220 mm • Inclusief schroeven en handgreep
KFR 30060 PF voor toestellen met PerfectFresh M.-Nr. 9552700 € 49,00 **KFR 30060 voor toestellen zonder PerfectFreshM.-Nr. 9552690 € 49,00**	**M.-Nr. 9799630 € 120,00**	**M.-Nr. 9608270 € 299,00**

Plaats en energie besparen

Accessoires zoals flessenrekken creëren waardevolle ruimte in de koelkast en zorgen voor een veilige en stille opslag. Zo heeft u meer plaats voor uw voedsel.

Roestvrijstalen frontpaneel KEDF 7088	SoftClose Retrofitkit KSC 30	Bevestigingshoek voor KWT 63xx UGx
• Voor een aantrekkelijke integratie van koel- en diepvrieskasten in uw keuken • Voor koelkasten en diepvriezers met een nishoogte van 880 mm • Inclusief schroeven en handgreep	• Voor het zacht en stil sluiten van de deur • Geschikt voor koelkastmodellen K 30.000 • Vermijd rinkelende flessen in de binnendeur • Sluit de deur automatisch bij een hoek die kleiner is dan 30°	• Is vereist voor de installatie van een compensatiestrook • Is niet inbegrepen bij de wijnkast
M.-Nr. 9608240 € 289,00	**M.-Nr. 10744380 € 59,00**	**M.-Nr. 9931140 € 92,00**

MasterCool

Accessoires voor MasterCool-toestellen

KSK 2001

- Side-by-Side kit
- Voor een Side-by-Side-verbinding van MasterCool-toestellen

M.-Nr. 10984120 **€ 749,00**

KFP 1805

- Roestvrijstalen frontpaneel voor een harmonieuze integratie van MasterCool-koelkasten of -diepvriezers in uw keuken
- Voor 45 cm brede koelkasten of diepvriezers
- Zonder IceMaker in de deur
- Geen vingerafdrukken door het CleanSteel
- Afmetingen: 451 x 2029 mm

M.-Nr. 11499020 **€ 649,00**

KFP 3005

- Roestvrijstalen frontpaneel voor een harmonieuze integratie van MasterCool-koelkasten of -diepvriezers
- Voor 75 cm brede koelkasten of diepvriezers
- Geen vingerafdrukken door het CleanSteel
- Afmetingen: 756 x 2029 mm

M.-Nr. 11499080 **€ 799,00**

KFP 3605

- Roestvrijstalen frontpaneel voor een harmonieuze integratie van MasterCool-koelkasten of -diepvriezers
- Voor 90 cm brede koelkasten of diepvriezers
- Geen vingerafdrukken door het CleanSteel
- Afmetingen: 908 x 2029 mm

M.-Nr. 11499100 **€ 849,00**

KFP 3615

- Roestvrijstalen frontpaneel voor een harmonieuze integratie van MasterCool-koelkasten en -diepvriezers
- Voor bovenste deur van 90 cm brede koelvriescombinaties.
- Geen vingerafdrukken door het CleanSteel.
- Afmetingen: 908 x 1304 mm

M.-Nr. 11499140 **€ 649,00**

KFP 3625

- Roestvrijstalen frontpaneel voor een harmonieuze integratie van MasterCool-koelkasten en -diepvriezers
- Voor onderste deur van 90 cm brede koelvriescombinaties.
- Geen vingerafdrukken door het CleanSteel.
- Afmetingen: 722 x 908 mm

M.-Nr. 11499150 **€ 449,00**

KFP 3635

- Roestvrijstalen frontpaneel voor een harmonieuze integratie van MasterCool-koelkasten of -diepvriezers
- Voor 90 cm brede FrenchDoors. 2 stuks nodig voor KF 2981 Vi.
- Geen vingerafdrukken door het CleanSteel
- Afmetingen: 452,5 x 1304 mm

M.-Nr. 11499420 **€ 499,00**

KFP 2445

- Roestvrijstalen frontpaneel voor een harmonieuze integratie van MasterCool-diepvriezers met waterdispenser
- Voor 60 cm brede diepvriezers met waterdispenser
- Geen vingerafdrukken door het CleanSteel
- Afmetingen: 604 x 2029 mm

M.-Nr. 11499620 **€849**

KFP 2455

- Roestvrijstalen frontpaneel voor een harmonieuze integratie van MasterCool-wijnklimaatkasten.
- Voor 60 cm brede wijnklimaatkasten
- Geen vingerafdrukken door het CleanSteel
- Afmetingen: 604 x 2029 mm

M.-Nr. 11499630 **€ 999**

MasterCool

Accessoires voor MasterCool-toestellen

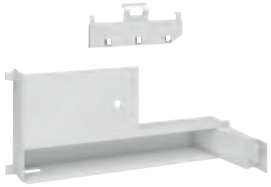

Scharnierhouder KHK 2000 rh	Scharnierhouder KHK 2000 lh	Sokkelpaneel KTK 1820
• Scharnierhouder om de draairichting van de deur te wijzigen van links naar rechts	• Scharnierhouder om de draairichting van de deur te wijzigen van rechts naar links	• Roestvrijstalen sokkelpaneel voor een optisch hoogwaardige bekleding van sokkels van MasterCool-toestellen • Voor 45 cm brede MasterCool-toestellen
M.-Nr. 10985010 € 69,00	M.-Nr. 10985010 € 69,00	M.-Nr. 10984060 € 59,00

Sokkelpaneel KTK 2420	Sokkelpaneel KTK 3020	Sokkelpaneel KTK 3620
• Roestvrijstalen sokkelpaneel voor een optisch hoogwaardige bekleding van sokkels van MasterCool-toestellen • Voor 60 cm brede MasterCool-toestellen	• Roestvrijstalen sokkelpaneel voor een optisch hoogwaardige bekleding van sokkels van MasterCool-toestellen • Voor 75 cm brede MasterCool-toestellen	• Roestvrijstalen sokkelpaneel voor een optisch hoogwaardige bekleding van sokkels van MasterCool-toestellen • Voor 90 cm brede MasterCool-toestellen
M.-Nr. 10984070 € 69	M.-Nr. 10984090 € 79,00	M.-Nr. 10984110 € 89,00

Vaatwassers

Accessoires voor vaatwassers

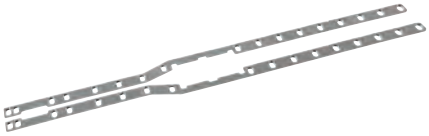

Bestekkorf voor in het onderrek GBU 5000	Beugel voor wijnglazen onderrek GGU 5000	Montageset vaatwasser MSGF
• Voor meer plek voor het bestek in het onderrek • Extra goed geschikt voor grote voorwerpen, zoals bijv. een garde • De bestekkorf is in het onderrek flexibel positioneerbaar • Geschikt voor Miele-vaatwassers van generatie 4000, 5000, 6000 en 6000 EcoFlex	• Voor langstelige, hoge glazen • Voor een veilige stand van fijn glas • Garandeert perfecte glans • Geschikt voor vaatwassers van de generaties 5000, 6000 en 6000 EcoFlex	• Voor een optimale inbouw met gedeelde meubelfronten • Eenvoudige bevestiging van meubelfronten • Geschikt voor alle geïntegreerde vaatwassers van Generatie 7000 met een breedte van 60 cm
M.-Nr. 9614020 € 40,00	M.-Nr. 7823180 € 21,00	M.-Nr. 11037920 € 79,00

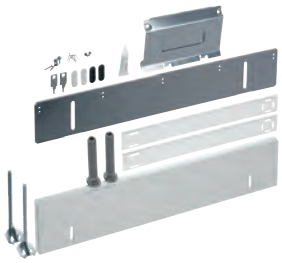

Onderbouwset vaatwasser
UBS G 60-1

- Voor optimale onderbouw van een vrijstaande vaatwasser
- 1 toestel met 2 opstelmogelijkheden voor individuele aanpassing
- Inhoud: Glij-ijzers, in diepte verstelbaresokkel en wasemscherm
- Geschikt voor alle vrijstaande Miele-vaatwassers van 60 cm breed

M.-Nr. 6390810 **€ 49,00**

Vaatwassers

Frontpanelen

Type	Materiaal-Nr.	Design	Hoogte	Breedte		Frontkleur	Model				Prijs
				60 cm	45 cm		G 7xx0	G 7xx5 XXL	G 5xx0	G 5xx5 XXL	
Frontpanelen voor volledig geïntegreerde vaatwassers											
GFVi 613/72	9635930	PureLine	715 mm	•		CleanSteel					€ 309
GFVi 613/77	9635950	PureLine	765 mm	•		CleanSteel					€ 309
GFVi 612/72	9635920	ContourLine	715 mm	•		CleanSteel					€ 309
GFVi 612/77	9635940	ContourLine	765 mm	•		CleanSteel					€ 309
GFVi 702/72	10986760	PureLine	715 mm	•		CleanSteel	•	•	•	•	€ 309
GFVi 702/77	10986770	PureLine	765 mm	•		CleanSteel	•	•	•	•	€ 309
GFVi 703/72	10986780	ContourLine	715 mm	•		CleanSteel	•	•	•	•	€ 309
GFVi 703/77	10986790	ContourLine	765mm	•		CleanSteel	•	•	•	•	€ 309
GFVi 701/72	10986740	Zonder handgreep	715 mm	•		CleanSteel	•	•	•	•	€ 309
GFVi 701/77	10986760	Zonder handgreep	765 mm	•		CleanSteel	•	•	•	•	€ 309
Frontpanelen voor geïntegreerde vaatwassers											
GFV 60/57-7	10986710	-	570 mm	•		CleanSteel	•	•	•	•	€ 229
GFV 60/60-7	10986720	-	600 mm	•		CleanSteel	•	•	•	•	€ 229
GFV 60/60-7	10986690	-	600	•		Briljantwit	•	•	•	•	€ 229
GFV 60/65-7	10986730	-	650 mm	•		CleanSteel	•	•	•	•	€ 229
GFV 60/65-7	10986700	-	650 mm	•		Briljantwit	•	•	•	•	€ 229

Frontpaneel volledig geïntegreerde vaatwassers met handgreep PureLine

Frontpaneel volledig geïntegreerde vaatwassers met handgreep ContourLine

Frontpaneel volledig geïntegreerde vaatwassers zonder handgreep

Koffiemachines

Accessoires voor koffiemachines

Voor romig melkschuim met een fluwelig mondgevoel

Om perfect, fluweelzacht, romig melkschuim te bereiden, is de juiste koffiezetautomaat slechts een van vele belangrijke voorwaarden. Even belangrijk is dat u het juiste toebehoren gebruikt. Met de cappucinatore van Miele bereidt u mooi melkschuim. Ook het gebruik van de juiste melk is een belangrijke voorwaarde om een perfecte latte machiato of cappucino te bereiden. Voor de consistentie van het melkschuim is alleen het eiwitgehalte van de melk van tel. Met andere woorden: hoe meer melkeiwitten, hoe beter. Het vetgehalte van de melk speelt alleen een rol voor de smaak. De aromatische stoffen van de espresso in de cappuncino of latte macchiato worden immers het best overgebracht door de vetheid van de melk. Daarom is het aanbevolen om volle melk te gebruiken. In de melkresservoirs van Miele blijft de melk langer koel en vers. Ook dat is een belangrijke voorwaarde om mooi melkschuim te bereiden. Want hoe koeler de melk, hoe langer die met hete stoom kan worden opgeschuimd. Is de melk niet koel en wordt een temperatuur van meer dan 60°C bereikt, dan desintegreert het mellkschuim. Zelfs met langer houdbare verse melk kan het schuim snel desintegreren.

Miele Black Edition Decaf

- Perfect voor de bereiding van koffiespecialiteiten zonder cafeïne
- 100% Arabica, met de hand en behoedzaam geroosterd voor Miele
- Hele koffiebonen in Duitsland geroosterd
- Vrijgemaakt van cafeïne door behoedzaam biologisch proces
- Optimaal voor de koffieautomaten van Miele
- Fairtrade / bio-gecertificeerd DE-ÖKO-001, niet-EU-landbouw

4 x 250 g (M.-Nr. 11029810) € 28,99

Miele Black Edition One for all

- Perfect voor espresso, Café Crema en koffiespecialiteiten met melk.
- 100% Arabica, met de hand en behoedzaam geroosterd voor Miele
- 4 x 250 g hele koffiebonen in Duitsland geroosterd
- Volle smaak met subtiele fruittoon
- Optimaal voor de koffieautomaten van Miele
- Fairtrade / bio-gecertificeerd DE-ÖKO-001, niet-EU-landbouw

4 x 250 g (M.-Nr. 1102990) € 28,99

Miele Black Edition Café Crema

- Perfect voor de bereiding van Café Crema 100% Arabica, met de hand en behoedzaam geroosterd voor Miele
- Licht evenwichtig aroma met bloemige fruitigheid
- Optimaal voor de koffieautomaten van Miele
- Fairtrade / bio-gecertificeerd DE-ÖKO-001, niet-EU-landbouw
- Hele koffiebonen in Duitsland geroosterd

4 x 250 g (M.-Nr. 11028700) € 28,99

Miele Black Edition Espresso

- Perfect voor de bereiding van espresso
- Hele koffiebonen in Duitsland geroosterd
- Intense smaak met kruidige, chocoladetint
- Optimaal voor de koffieautomaten van Miele
- Fairtrade / bio-gecertificeerd DE-ÖKO-001, niet-EU-landbouw

4 x 250 g (M.-Nr. 11029490) € 28,99

Glazen melkkan 0,7 l MB-CM-G	Siliconenvet	Melkhouder uit glas MB-CVA 7000
• Voor romig, luchtig melkschuim • Voor alle vrijstaande Miele-koffiemachines CM • Houd melk koel, voor de bereiding van perfect melkschuim • Inhoud: 0,7 l	• Siliconenvet voor regelmatig onderhoud van de filtereenheid en de verschillende dichtingen van de Miele-koffieautomaten • Inhoud: 6 g	• Latte Macchiato en cappuccino wanneer u maar wilt • Deze houder wordt meegeleverd bij de CVA 7000 • Als tweede houder bij intensief gebruik van het toestel • Inhoud 0,7 l • Inhoud: 1 vooraf gemonteerde glashouder met deksel incl. lans
M.-Nr. 11574240 € 90,00	M.-Nr. 5132001 € 10,49	M.-Nr. 11234120 € 100,00

Thermoskan CJ1	Verbindingskabel CVVK
• Thermoskan 1,0 l voor de koffiekanfunctie van de Miele-koffiemachines CVA en CM • Koffie wordt direct in de kan gezet, zonder overschenken • Hoogwaardig glanzend roestvrij staal • Eenvoudig schoon te maken door volledig afneembaar deksel • Onbreekbaar vacuüm gepompt Toptherm isolatielichaam • Comfortabel aroma-schuifdeksel	• Verbindingskabel voor de koffieautomaat • Verbindingskabel tussen CVA 6000 en inbouwserviesverwarmer • De inbouwserviesverwarmer kan vooraf worden ingeschakeld • Een optimale serviestemperatuur voor een perfect kopje koffie
M.-Nr. 10694310 € 90,00	M.-Nr. 6717580 € 35,00

Miele@home

Accessoires voor toestellen met WiFiConn@ct

Communicatiemodule XKM 3100 W	Communicatiestick XKS 3100 W	Communicatiestick XKS 3130 W
• Voor eenvoudige overdracht van toestelgegevens via WLAN-technologie • Biedt netwerkmogelijkheden voor het toestel • Eventueel extra ombouwset vereist - passend bij het toestel • Gebruik van SuperVision bij de daarvoor geschikte toestellen	• Voor koelkasten K 20.000 voor eenvoudige overdracht van toestelgegevens via WLAN-technologie • Biedt netwerkmogelijkheden voor het toestel	• Voor koelkasten K 30.000 voor de overdracht van toestelgegevens met WiFi • Biedt netwerkmogelijkheden voor het toestel
M.-Nr. 10441480 € 100,00	**M.-Nr. 10569090 € 80,00**	**M.-Nr. 10810750 € 79,00**

Gateway XGW 3000
• Voor integratie van huishoudelijke apparatuur in het thuisnetwerk • Mogelijke besturing per smartphone, tablet of pc • Gebruikt Smart Energy-systemen, zoals fotovoltaïsche installaties
M.-Nr. 9731600 € 350,00

Kookboeken DG en DGD

Word chef-kok in eigen huis met Miele

Stoomkoken voor iedereen Karin Verhelst	
Stoomovens en drukstoomovens	
Stoomkoken is dé kooktrend van de toekomst. Niet alleen blijft de pure smaak van de gerechten behouden, stoomkoken is vooral gezond, want alle vitamines en mineralen blijven bewaard en er komen geen vetten aan te pas.	
M.-Nr. 99288596	€ 19,90

De finesses van het stoomkoken Yves Mattagne	
Stoomovens en drukstoomovens	
De kunst van het koken met stoom volgens Miele, vertolkt door een grote chef. Yves Mattagne laat u niet alleen kennismaken met deze nieuwe kooktechniek, hij biedt u ook een waaier van ideeën om verfijnde en smakelijke gerechten zelf klaar te stomen. Het resultaat? Heerlijke recepten die ook u ten goede komen!	
M.-Nr. 99288449	€ 24,99

Heerlijk stoomkoken Pascal Naessens	
Stoomovens en drukstoomovens	
Speciaal voor Miele herwerkte Pascal Naessens haar 65 beste recepten voor de stoomoven en verzamelde ze in een nieuw boek. Ze bleef hierbij volledig trouw aan haar principes van gezonde vetten en ideale voedingscombinaties. Een heerlijk én gezond kookboek!	
M.-Nr. 99255840	€ 24,99

De would-be chef Sven Ornelis	
Stoomovens en drukstoomovens	
Lekker, makkelijk en smakelijk, zoals Sven Ornelis het wil. Roze pasta, mosselen met martini of kip met cola, niets is hem te gek. Laat de would-be chef in je los!	
M.-Nr. 99258120	€ 24,99

De would-be chef 2 Sven Ornelis	
Stoomovens en drukstoomovens	
Heerlijk simpele gerechten, maar altijd met een eigen twist. Exquise hapjes, frisse salades, funky fastfood, verrukkelijke desserts en nostalgische klassiekers. Sven is van alle markten thuis en kookt de pannen van het dak.	
M.-Nr. 9926770	€ 24,99

Op en top genieten met de Miele-combi-stoomovens	
Combi-stoomovens	
Hét kookboek voor de Miele-combi-stoomovens met 70 heerlijke recepten. Belgische klassiekers en gerechten uit de wereldkeuken.	
M.-Nr. 99259790	€ 19,99

Maison Bru	
Combi-stoomovens	
Chef Bru onthult inspirerende gerechten en ontsluiert recepten die zeer haalbaar zijn voor de gemiddelde kok. Dit gebruiksboek is een absolute topper voor mensen die creatief aan de slag willen gaan met ingrediënten.	
M.-Nr. 99288785	€ 29,99

Lagetemperatuurgaren	
Culinaire lade	
Ontdek het lagetemperatuurgaren of 'slow cooking' in de culinaire lade. Handig kookboek met heel veel recepten en tips voor een heerlijk resultaat.	
M.-Nr. 9741550	€ 15,95

Miele-afwasmiddelen

Voor de beste reinigingsresultaten

Moeiteloos afwassen met pefecte resultaten. Met de producten van de Miele-CareCollection

Er is vandaag een wereld van verschil tussen de afwasprogramma's van de verschillende fabrikanten van vaatwassers. Hierdoor bieden niet alle afwasmiddelen die in de handel verkrijgbaar zijn even goede resultaten. Daarom heeft Miele speciale afwasmiddelen ontwikkeld voor Miele-vaatwassers. De Miele-CareCollection is in samenwerking met geselecteerde leveranciers ontwikkeld in onze eigen laboratoria. Alle recepturen zijn perfect afgestemd op de typische eigenschappen en afwasprogramma's van Miele-vaatwassers. Ze zijn goed voor het milieu: ze bevatten alleen de chemische stoffen die onmisbaar zijn. De Miele-tabletten zijn bijvoorbeeld volledig fosfaatvrij.

Ultratabs Power 60 stuks	
• Voor een perfect resultaat en een schitterende vaat, bijzonder geschikt voor het 'QuickPowerWash'-programma dankzij de heel korte oplostijd • Uitpakken niet nodig dankzij in water oplosbare folie (biologisch afbreekbaar) • Schitterende glans, zelfs bij hardnekkig vuil • Bescherming tegen glascorrosie • Speciale bescherming tegen vlekken bij zilver en roestvrij staal • Reeds actief bij lage temperaturen Fosfaatvrij	
M.-Nr. 11259430	**€ 19,99**

Poeder 1,4 kg	
• Voor de beste resultaten • Met superenzymen: reeds actief bij lage temperaturen • Actieve zuurstof voor een grondige hygiëne • Bescherming tegen glascorrosie • Goed voor ca. 100 spoelingen	
M.-Nr. 10528360	**€ 17,49**

Naspoelmiddel 500 ml	
• Stralende glans voor uw glazen • Bevordert het drogen van uw vaatwerk • Bescherming tegen glascorrosie	
M.-Nr. 11459380	**€ 6,99**

Regenereerzout 1,5 kg	
• Voor de beste resultaten • Voorkomt hinderlijke afzetting van kalk • Beschermt afwasautomaat en serviesgoed	
M.-Nr. 10248530	**€ 2,99**

AutoDos

AutoDos is 's werelds eerste automatische doseringssysteem met geïntegreerde PowerDisk. We hebben onze vaatwassers en exclusieve poedergranulaat exact op elkaar afgestemd om een uiterst nauwkeurig systeem te ontwikkelen.

De dosering gebeurt op maat van het programma en op het optimale tijdstip. U geniet van onbezorgdheid. De PowerDisk is goed voor 20 spoelbeurten, zonder navullen. s' Werelds eerste autonome vaatwasser hoeft maar één keer te worden geprogrammeerd en gaat vervolgens automatisch van start met AutoStart.

Powerdisk All in 1
400 g

- Afwasmiddel voor perfecte reiniging in vaatwassers met AutoDos
- Exclusief afwaspoeder van Miele
- Glanzende resultaten - zelfs bij hardnekkig vuil
- Actieve zuurstof voor een grondige reiniging
- Automatische dosering voor ca. 1 maand (20 spoelgangen)

M.-Nr. 11093050 **€ 9,99**

Powerdisk All in 1
voorraadset 6 stuks

- Afwasmiddel voor vaatwassers met AutoDos
- Voorraadset tegen voordeelprijs
- Exclusief afwaspoeder van Miele
- Glanzende resultaten - zelfs bij hardnekkig vuil
- Actieve zuurstof voor een grondige reiniging
- Automatische dosering voor ca. 6 maanden (120 spoelgangen)

M.-Nr. 11093060 **€ 54,99**

Onderhoudsproducten

Voor jarenlange gemoedsrust

Vaatwassers

Perfecte resultaten zijn alleen mogelijk in hygiënisch schone vaatwassers. Daarom is het belangrijk dat eventuele vet- en kalkafzettingen worden verwijderd. Gebruik daarvoor de machinereiniger en ontkalker van Miele. Deze producten zijn speciaal ontwikkeld voor Miele-vaatwassers. Ze garanderen hygiënisch schone resultaten, ook in oudere toestellen.

Inbouwtoestellen voor de keuken

Bij dagelijks gebruik van uw keukentoestellen kan er hardnekkig vuil ontstaan. Om dergelijk vuil volledig te verwijderen, is het van doorslaggevend belang dat u kiest voor het juiste reinigingsmiddel. Zo zorgt u er ook voor dat de oppervlakken geen schade oplopen en er langer als nieuw blijven uitzien. Daarom biedt Miele speciale reinigings- en onderhoudsmiddelen voor optimaal onderhoud van uw Miele-keukentoestellen. Hiermee kunt u de toestellen moeiteloos grondig reinigen.

Ontkalker 250 g

Vaatwassers

- Verwijdert gevaarlijke kalkafzettingen uit vaatwassers en wasmachines
- Mild en behoedzaam dankzij natuurlijk citroenzuur
- Behoedzaam voor verwarmingselement, trommel en andere onderdelen
- Voor optimale werking van de machine -
- Speciale formule van Miele
- Afhankelijk van behoefte 1–3 keer per jaar gebruiken

M.-Nr. 10131000 **€ 13,99**

Dishclean 160 g

Vaatwassers

- Garandeert de optimale werking van de vaatwasser
- Verwijdert geurtjes, kalk en lichte afzettingen
- Behoud van de elasticiteit en dichtheid van de deurdichtingen
- Actieve beveiliging door reinheid
- Voor optimale werking van de machine - Speciale formule van Miele
- Uitstekend onderhoud voor vele jaren gebruiksplezier

M.-Nr. 10161260 **€ 12,49**

IntenseClean 200 g

Vaatwassers

- Afwasmiddel voor vaatwassers
- Voorraadset tegen voordeelprijs
- Verwijdert vet, bacteriën en geurtjes
- Effectieve grondige reiniging - Speciale formule van Miele
- 1-3 keer per jaar gebruiken
- Uitstekend onderhoud voor vele jaren gebruiksplezier

M.-Nr. 10716990 **€ 12,49**

Geurblok 4 ml

Vaatwassers

- Voor een aangename geur in de vaatwasser
- Verwijdert geuren, kalk en kleine afzettingen
- Behoudt de kracht van de deurdichtingen
- Zeer zuinig - voor 60 spoelingen

M.-Nr. 10118510 € 5,99

Ovenreiniger 500 ml

Ovens (H / DGC / HBM)

- Verwijdert hardnekkig vuil aan de binnenzijde van de ovens
- Gelachtige consistentie
- Korte inwerktijd van 10 tot 40 minuten
- Geschikt voor ovens met een binnenzijde in emaille, inox of PerfectClean
- Op koude ovenwanden gebruiken

M.-Nr. 10162230 € 13,49

Ontkalkingsvloeistof voor DGD 1 l

Drukstoomovens

- Voor het ontkalken van drukstoomovens
- Grondige ontkalking van de steamer
- Veilig gebruik - Speciale Miele-formule
- Geen residuen van chemicaliën na ontkalken

M.-Nr. 10265450 € 30,99

Ontkalkingstabletten - 6 stuks

H / DG / CVA / CM

- Voor koffiezetautomaten en drukloze stoomovens
- Voor CVA, CM, ovens met Profi-functie en drukloze stoomovens
- Voor Dialog Oven
- Verwijdert grondig vuil en verkalkingen
- Zeer effectieve ontkalking
- Aangepaste formule - Speciaal Miele-recept
- Geen residuen van chemicaliën na ontkalken

M.-Nr. 10173120 € 9,99

DGC Clean 250 ml

Stoomovens

- Voor de reiniging van stoomovens en combi-stoomovens
- Ultrakrachtig, ook bij hardnekkige vlekken
- Zorgt voor een stralende oven, jarenlang
- Veilig gebruik - Miele-formule

M.-Nr. 10172710 € 20,99

Doseerspuit 100 ml

Drukstoomovens

- Voor het ontkalken van drukstoomovens

M.-Nr. 10265450 € 30,99

Deurdichting en veiligheidsventiel

Drukstoomovens

- Voor drukstoomoven
- Deurdichting dient jaarlijks tot tweejaarlijks vervangen te worden

M.-Nr. 8341204 € 72,95

Reinigingstabletten 10 stuks

Koffiemachines

- Voor grondige verwijdering van koffieolie en -resten
- Zeer effectieve en toch behoedzame reiniging
- Afgestemde formulering — speciale receptuur van Miele

M.-Nr. 10162230 **€ 13,49**

Reinigingsmiddel melkleidingen 10 stuks

Koffiemachines

- Voor hygiënisch propere leidingen van CVA en CM
- Verwijdert melkeiwit en vetten volledig
- Zorgt voor een stralende oven, jarenlang
- Gemakkelijke dosering - dankzij voorgedoseerde stuks

M.-Nr. 10172710 **€ 20,99**

Ontkalkingspatroon voor CVA 78xx

Koffiemachines

- Voor het automatisch ontkalken van Miele-koffiemachines
- Zeer effectief en toch behoedzaam ontkalken
- Geheel zonder handmatig onderhoud
- Geen resten van chemische stoffen na ontkalken
- Goed voor ca. 1 jaar

M.-Nr. 10118510 **€ 5,99**

Systeemreiniger voor CVA 78xx

Koffiemachines

- Voor automatische reiniging van Miele-koffieautomaten
- Verwijdert krachtig de resten uit het filtersysteem
- Extra reiniging van het melkleidingsysteem
- Goed voor ca. 1 jaar

M.-Nr. 10971120 **€ 61,99**

Reiniger keramische kookplaat 250 ml

Kookplaten

- Voor vitrokeramische en inductiekookplaten
- Verwijdert vetplekken, aangebrande vlekken en watervlekken
- Laat een beschermende film achter, die een volgende reiniging nog gemakkelijker maakt
- Niet geschikt voor CleanSteel oppervlakken

M.-Nr. 10173120 **€ 9,99**

SteelCare 250 ml

CleanSteel front reiniger

- Voor een gelijkmatig matglanzend en schoon roestvrijstalen oppervlak
- Verwijdert vingerafdrukken, strepen en vlekken
- Beschermlaag voorkomt dat hardnekkig vuil zich weer hecht
- Bijzonder geschikt voor gebruik met levensmiddelen

M.-Nr. 11023350 **€ 12,49**

Microvezeldoek 1 stuk

CleanSteel front reiniger

- Extreem scheur- en slijtvast
- Hoge reinigingskracht dankzij fijn geweven microvezels
- Voor droog of vochtig gebruik, met of zonder reinigingsmiddel
- Kan op 60°C tot 500 keer worden gewassen
- Uitstekend onderhoud voor vele jaren gebruiksplezier

M.-Nr. 11023350 **€ 12,49**

Set microvezeldoekjes 3 stuks

CleanSteel front reiniger

- Bestaande uit 1 univers. doekje, 1 glasdoekje en 1 hooggl.doekje
- Extreem scheur- en slijtvast
- Hoge reinigingskracht dankzij fijn geweven microvezels
- Voor droog of vochtig gebruik, met of zonder reinigingsmiddel

M.-Nr. 10971120 **€ 61,99**

ICONEN

Miele-ovens

Hetelucht Plus
Heerlijk luchtig: perfect voor snel en zorgeloos bakken en braden tot op drie niveaus

Boven- en onderwarmte
Universeel instelbaar en van oudsher degelijk. Hiermee komen al uw traditionele bak- en braadrecepten perfect uit de oven.

Profi-functie
Deze ondersteunende functie met vochtregeling zorgt voor onovertroffen luchtig deeg en goudbruine korstjes, voor grote broden of kleine broodjes alsof ze vers bij de bakker zijn gehaald.

Intensief bakken
Knapperige bodem, lekkere garnering. Pizza, quiche of fruittaart: de onderkant is altijd krokant en de bovenkant heerlijk sappig.

Braadautomaat
Hou uw vlees sappig door het bij hoge temperatuur aan te braden en vervolgens op een tweede ingestelde temperatuur verder te laten garen.

Grill met luchtcirculatie
Krokant vanbuiten, lekker sappig vanbinnen. Ideaal voor de bereiding van kip, eend, schenkel, rollades en tal van andere vleesgerechten.

Grote grill
Veelzijdig in gebruik om grote hoeveelheden steak, worst, brochettes, braadvlees en nog veel meer te grillen.

Kleine grill
Een extraatje voor kleine hoeveelheden. Als het wat minder mag zijn, lukken uw steaks, worsten en andere vleesgerechten hiermee perfect.

Bovenwarmte
Zet de puntjes helemaal op de i en zorg voor de perfecte afwerking door uw gerecht te gratineren, een korstje te geven of nog even te bruineren.

Onderwarmte
Individueel garen van gerechten au bain marie of bruineren met onderwarmte.

Ontdooien
Zacht voor diepvriesgerechten. De diepgevroren ingrediënten worden eerst zacht met koude lucht behandeld en vervolgens in de perfecte omstandigheden ontdooid.

Snel opwarmen
Extra snel voor wie gehaast is. Weinig tijd om te koken? Dan wordt dit programma vast uw favoriet.

Gratineren
Uitermate energiezuinig. Naargelang het model creëert u hiermee het perfecte korstje op de sappigste braadgerechten en lekkerste ovenschotels.

Automatische programma's
Kies zorgeloos uit 100 gerechten. Brood, gebak of vlees – alles wordt volledig automatisch bereid.

Koken op lage temperatuur (slow cooking)
Bereid uw vleesrecepten bij lage temperaturen automatisch tot in de perfectie.

Speciale toepassingen
Vervul al uw bijzondere wensen. Geniet van het optimale gebruiksgemak met verschillende speciale programma's, bijvoorbeeld voor het drogen van voedingsmiddelen.

Eigen programma's
Stel zelf tot 20 eigen programma's van uw lievelingsgerechten in. De bereidingswijze, temperatuur en duur worden bewaard zodat u ze telkens opnieuw naar uw eigen recept kunt klaarmaken.

ICONEN

Miele-ovens

Microgolffunctie
Veelzijdig in gebruik. Of wat dacht u van koken, verwarmen, inkoken, ontdooien ... en nog veel meer, zoals een popcornfunctie?

Microgolf met Hetelucht Plus
Snel en doeltreffend: perfect voor zorgeloos bakken en braden tot op twee niveaus.

Microgolf met grill
Met deze functie grillt u snel al uw vlees-, vis- en andere gerechten.

Microgolf met circulatiegrill
Binnenin zijn de mogelijkheden legio. Grill uw steaks, worsten, brochettes, rollades, braadvlees en nog veel meer.

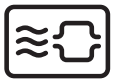

Microgolf met braadautomaat
Krokant vanbuiten, sappig binnenin. Braad het vlees bij een hoge temperatuur aan en laat het met de microgolffunctie rustig verder garen.

Combinatiegaren/Hetelucht Plus
De beste resultaten. Grote broden, kleine broodjes, vlees en nog veel meer krijgen door het extra vochtgehalte een maximale smaak.Boven- en onderwarmte

Speciaal gebak
We doen 'immer besser' voor de bakkers onder ons met dit speciale bakprogramma voor soezenbeslag, het bereiden van krakelingen en roerdeeg.

ICONEN

Wat betekent elk pictogram?

M Touch

Bediening
Intuïtieve bediening met groot full touch-display. Eenvoudig en snel aansturen met tiptoetsbediening.

M Touch S

Intuïtieve bediening met full touch-display. Eenvoudig en snel aansturen met tiptoetsbediening.

DirectSensor

Directe selectie van bedrijfsmodus en kooktijd metsensortoetsen, 4-regelige tekstdisplay.

DirectSensor S

Directe selectie van bedrijfsmodus en kooktijd met sensortoetsen, 1-regelige tekstdisplay.

EasySensor

Selectie van temperatuur en kooktijd met sensortoetsen, 7-regelige display.

SensorTouch

Kies rechtstreeks de bereidingsmanier, de temperatuur en de tijd met de sensortoetsen.

EasyControl

Selectie van bedrijfsmodus en kooktijd met bedieningsknoppen, weergave via 7-segments display.

SmartSelect

De vermogensstanden stelt u bij deze bedieningssoort snel en intuïtief in. Getallenreeksen met gele achtergrond.

SmartSelect White

De vermogensstanden stelt u bij deze bedieningssoort snel en intuïtief in. Witte, contrastrijke displays.

ComfortSelect

Heel eenvoudige aansturing van alle kookzones en vermogensstanden.

EasySelect

Met een centrale cijferreeks stuurt u alle kookzones en vermogensstanden aan.

CM Touch

Intuïtieve bediening mer de vingertoppen, display in meerdere kleuren.

DualSteam

Stoomtechnologieën
Snelle stoomontwikkeling en gelijkmatige stoomverdeling via 2 stoomuitlaten.

MonoSteam

Stoomverdeling via een stoomuitlaat.

PowerSteam

Stoommaggregaat van 5,0 kW en stoomkoken met druk voor de kortste bereidingstijden.

Sous Vide

Sous vide koken
Kookproces waarbij de spijzen in een vacuümverpakking zachtjes-aan gaar worden.

FoodView

FoodView
Uw eten altijd in het oog kunnen houden – dankzij de camera in de ovenruimtebovenkant heerlijk sappig.

Quick & Gentle

Quick&Gentle
Snellere bereiding en traploze regeling van het microgolf-vermogen vanaf 300 W, dankzij de invertertechnologie.

1000 W

Microgolfvermogen
Microgolfvermogen: 1000.

Combinate stand

Combi-modus
Flexibel en tijdbesparend dankzij de combinatie van een traditionele bereidingswijze met de microgolf. U bespaart tot 30 % tijd.

Automatische programma's

Automatische programma's
Automatisch en zonder moeite gerechten bereiden

Slow Cooking

Garen op lage temperatuur
Perfect resultaat door het vlees op lage temperatuur te doen garen.

40 l

Ovencapaciteit
De Miele-stoomovens hebben een verschillende ovencapaciteit - van 24 of 40 liter.

19 l

Ovencapaciteit: 19 liter.

68 l

Stoomovens van Miele met een bakovenfunctie hebben twee capaciteitsgroottes: 68 en 48 liter.

46 Liter XL

Ovencapaciteit: 46 liter.

150 l

Miele Range Cooker biedt verschillende ovengrootte - van 43-150 liter.

TwinBooster

TwinBooster
Twee vermogensstanden voor bijzonder korte bereidingstijden.

TempControl

TempControl
Gegarandeerd gelijkblijvende optimale resultaten bij verschillende bereidingswijzen.

Stainless Steel

Ovenruimte uit roestvrij staal
De ovenruimte is onderhoudsarm, en gemaakt van roestvrij staal met linnenmotief.

Mix & Match
In een handomdraai kunt u verschillende levensmiddelen tegelijk op een bakplaat bakken of oparmen.

Liftpaneel
Motorisch opengaand en sluitend bedieningspaneel. Vlotte toegang tot waterreservoir, condensaatreservoir en spijzenthermometer met één vingertip.

DirectWater
Toestel met vaste wateraansluiting.

DirectWater plus
Aansluiting voor vers water en afvoer voor comfortabel stoomkoken.

Snelle bereiding
Een kortere bereidingstijd door de combinatie van stoom en microgolfoven.

Prestaties
Microgolfvermogen: 900 Watt

Verlichting
Onderhoudsvrij, energiebesparend en een optimaal verlichte binnenruimte.

Verlicht zonder te verblinden en kan flexibel en individueel op elk inschuifniveau worden geplaatst.

Kwartsgrill
Om de gerechten een gelijkmatig bruin korstje te geven.

Popcorn
Om snel en eenvoudig verse popcorn te maken.

Draaibodem van 40 cm
Op het draaiplateau met een diameter van 40 cm is er veel ruimte voor bakjes of schalen van uiteenlopend formaat.

AutoClean
Gepatenteerde[1] automatische reiniging van melkleidingen en ontvetting van de zetgroep.

Hoogte van het toestel
Capaciteit: serviesgoed voor 6 personen.

Capaciteit: serviesgoed voor 12 personen.

Push2open
Activering van het automatische openingssysteem met een lichte druk op de lade.

Volledig uitrekbaar
De schuiflade kunt u volledig openen om eenvoudig te vullen of te legen.

Timer
Timer (4 uur), die zich na de geprogrammeerde tijd zelf uitschakelt.

Rooster
Om gerechten en servies op 2 niveaus te plaatsen.

TasteControl
Op punt: Na tijdgestuurde bakprocessen wordt de ovenruimte afgekoeld zodat uw gerecht niet nog onge-wenst verder gaart.

Con@ctivity 3.0
Draadloze automatische functie voor een optimaal binnenklimaat en maximaal bedieningscomfort.

Stop & Go
Eenvoudig verlagen van het vermogen door één keer aantikken.

Warmhouden
Warmhouden op serveertemperatuur, onafhankelijk van de hoeveelheid.

Het behoedzaam verwarmen van koude gerechten is naast het warmhouden op serveertemperatuur mogelijk.

ExtraSpeed
HiLight-verwarmingselementen voor korte bereidingstijden.

Onderhoudscomfort
Gepatenteerde oppervlakteveredeling voor ongeëvenaard reinigingscomfort.

Zelfreiniging van de ovenruimte.

De ovenruimte en accessoires worden helder schoon door pyrolyse.

[1] Patent: DE 10214113160, 10214113161

ICONEN

Wat betekent elk pictogram?

Profi

Profi-functie
Combinatie van een gebruikelijke bedrijfsmodus en vochtigheid. Er zijn verschillende opties naargelang het toestel.

FlexiClip

FlexiClip-bakgeleiders
Volledig uitschuifbare geleiders voor een veilige hantering van de bak- en braadroosters buiten de ovenruimte.

Full-Surface

Flexibiliteit
Flexibel samen gebruiken van kookoppervlak zonder vooraf bepaalde kookzones.

PowerFlex

Extra grote zones voor 2 potten of pannen, een grote braadpan of een grote pastapan.

Induction Wok

Perfecte resultaten dankzij de inductie- en Boostertechnologie.

Tepan Yaki

Voedsel wordt direct op een heet roestvrijstalen oppervlak bereid. Twee opwarmcircuits met onafhankelijke besturingen.

Barbecue Grill

Twee aparte grillzones met onafhankelijke besturingen zorgen ervoor dat u tegelijkertijd voedsel kunt grillen en warm houden.

Fryer

Elektrisch verwarmde friteuse om knapperige hapjes te frituren.

Comfort Swivel Handle

Ergonomische handgreep
Draaigreep zodat u de deur van het toestel gemakkelijk kunt openen en sluiten.

Pot rests

Pannendrager
Eenvoudig reinigen door de speciale steunen voor kookpannen, geschikt voor vaatwassers.

A+

Energie-efficiëntie
Energie-efficiëntieklassen van A+++ min 20% tot A+ zijn geldig t.e.m. 02/2021.

A G

Energie-efficiëntieklassen van A tot G zijn geldig vanaf 03/2021.

Knoppen

Besturingstechnologieën
Snelle en eenvoudige activatie van elke kookzone via een aparte knop.

10 Filter

10 x Filter
10-laagse metalen vetfilter, geschikt voor reiniging in een vaatwasser.

Filter Indicator

Filter-Indicator
Optische display voor de verzadiging vann vetfilter en koolstoffilter.

Eco Motor

ECO-Motor
De gelijkstroommotor bespaart tot 70% energie in vergelijking met traditionele ventilatoren.

GasStop

GasStop
Hoge mate van veiligheid door onmiddelijke onderbreking van de gastoevoer als de vlam het niet doet.

GasStop & ReStart

GasStop & ReStart
Meer comfort door automatische herontsteking bij het uitgaan van de vlam.

QuickStart

Quickstart
Meer comfort door een versnelde ontsteking van de gasvlam.

SmartLine

Combinatie met SmartLine mogelijk
SmartLine-elementen bieden verschillende kookmethoden en kunnen onderling perfect worden gecombineerd.

Individual

Individueel
Individueel aangepaste dampkap, op maat gemaakte oplossing mogelijk.

Hood in Motion

Hood in motion
Een geschikte dampkappositionering voor elke keukensituatie.

Aromatic System Fresh

AromaticSystemFresh
Het koffiepoeder wordt heel intensief met water vermengd en het aroma van de koffie kan zich nog beter ontwikkelen.

CupSensor

CupSensor
Detecteert de kopjeshoogte en brengt de centrale uitlaat automatisch naar de juiste positie.

ICONEN

Wat betekent elk pictogram?

OneTouch for Two

OneTouch for Two
Gelijktijdige bereiding van 2 heerlijke koffiespecialiteiten met één druk op de knop.

EasyClean

EasyClean
Uitneembare zetgroep voor een optimale hygiëne.

Coffee&Tea

Coffee&Tea
Italiaanse koffiespecialiteiten en aparte bereiding van verschillende theesoorten met de optimale temperatuur.

Cleaning Programmes

CleaningProgrammes
Handige reinigingsprogramma's die een optimale hygiëne en lange levensduur garanderen.

AutoDescale

AutoDescale
Gepatenteerde[1] automatische ontkalking voor meer comfort.

CoffeeSelect

CoffeeSelect
In drie aparte bonenhouders kunt u verschillende bonensoorten stoppen.

Spijzen thermometer

Spijzenthermometer
Tot op de graad nauwkeurig garen.

3-Zone

Temperatuurzone
Er zijn toestellen met één, twee of drie temperatuurzones waarin de temperatuur individueel geselecteerd kan worden.

PerfectFresh Pro

Vershoudsysteem
PerfectFresh Pro: -Professioneel bewaren - tot 5x langer vers.

PerfectFresh: levensmiddelen blijven tot 3x langer vers.

NoFrost

Diepvriessysteem
Nofrost: nooit meer ontdooien dankzij circulatiekoeling.

ComfortFrost

Minder vaak ontdooien dankzij de verdampers.

IceMaker

IceMaker
Ijsblokjesbereider met vastwateraansluiting voor snelle, eenvoudige bereiding. Produceert tot 100 ijsblokjes per dag.

SoftClose

Deursluitdemping
Zacht sluiten van de deur zonder schudden van flessen in de binnendeur.

Push2open

Hulp bij deur openen
Activering van het openingsmechanisme door een lichte druk op de glazen deur.

FlexiFrame

Legborden
Door de verstelbare bruggen in de lengte- en dwarsrichting kunt u zelfs grote flessen wijn veilig bewaren.

Active AirClean

Anti-geurfilter
Active AirClean Filter:
Laat in de koelruimte nagenoeg geen geuren ontstaan.

SommelierSet

SommelierSet
Zorgt voor professioneel decanteren, gekoelde glazen en wijnen op de juiste temperatuur, ook na op

QuickPower Wash

QuickPowerWash
Beste reinigingsprestatie A in minder dan een uur, samen met Miele UltraTabs Multi[2] of de PowerDisk[3].

3D MultiFlex

Bestekreiniging
Gepatenteerde 3D-MultiFlex-schuiflade[1] biedt perfect comfort voor de hoogste standaarden. Kan veelzijdig en optimaal in de hoogte, breedte en diepte variëren.

Besteklade

Alle stuks liggen gescheiden, het vuil wordt volledig verwijderden het bestek is perfect droog.

Bestekkorf

Kan vlot op de voorste spike-rijen van de onderste korf gebruikt worden.

BrilliantLight

BrilliantLight[2]
4 power-LEDS zorgen voor een perfecte verlichting van de binnenkant.

Dos

Doseersysteem
Op de vaatwasser kan een externe doseermodule worden aangesloten voor gemakkelijk en efficiënt doseren van reinigingsmiddelen

Perfect GlassCare

Perfect GlassCare[3]
Deze gepatenteerde[3] technologie zorgt ervoor dat glazen voorzichtig behandeld worden.

AutoOpen

AutoOpen-droging[4]
Als het spoelprogramma afeglopen is, opent de deur van de vaatwasser automatisch.

Zoutreservoir in de deur

Zoutreservoir in de deur[5]
U kunt het reservoir gemakkelijk bijvullen bij een halfgeopende deur.

[1] Patent: EP 2705783, 2705784, US 9370271
[2] Patent: DE102008062761B3, EP2201887B1
[3] Patent: EP 2201887B1, DE 102008062761B3
[4] Patent: EP 2233061 B1
[5] Patent: EP 1080681 B1
[6] Patent: EP 2120671 B1
[7] Patent: EP 1457153 B1

INBOUWSCHETSEN

Stoomovens

en

Stoomovens met microgolfoven

DG 2840, DG 7240, DG 7440, DG 2740, DG 7140, DGM 7340, DGM 7440, DGM 7640, DGM 7840, DGM 7645, DGM 7845

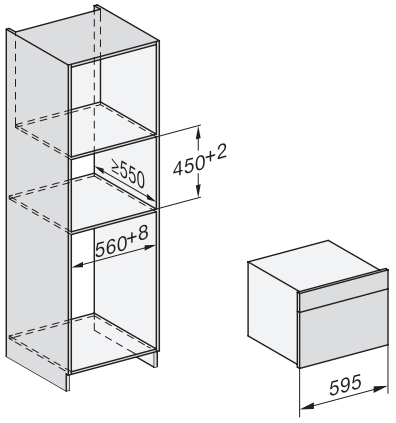

DG 2840, DG 7240, DG 7440, DG 2740, DG 7140, DGM 7340, DGM 7440, DGM 7640, DGM 7840

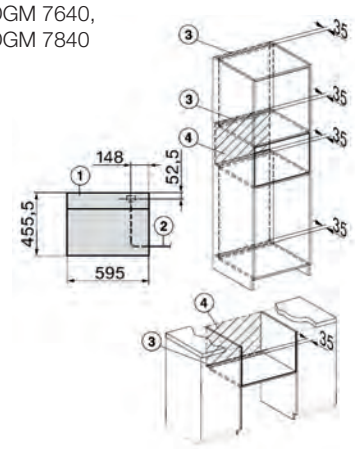

1) Vooraanzicht
2) Voedingskabel, L = 2000 mm
3) Uitsparing ventilatie min.180 cm²
4) Geen aansluitingen in dit gebied

DGM 7645, DGM 7845

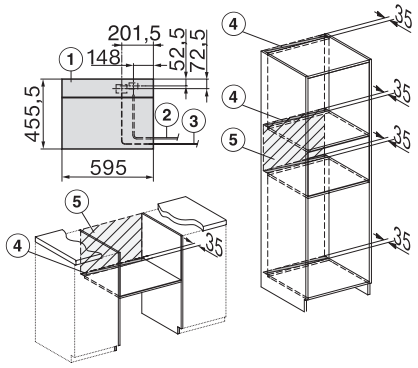

1) Vooraanzicht
2) Voedingskabel, L = 2000 mm
3) Watertoevoerslang, L = 2000 mm
4) Uitsparing ventilatie min. 180 cm²
5) Geen aansluitingen in dit gebied

Drukstoomoven

DGD 7035, DGD 7635

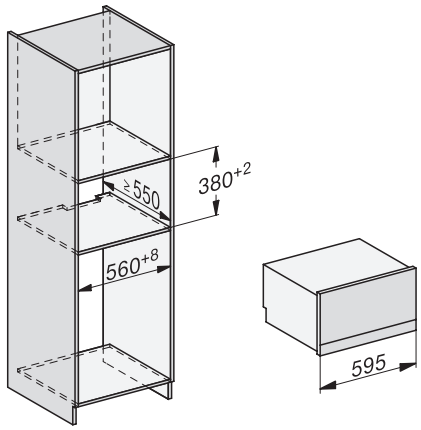

DGD 7035, DGD 7635

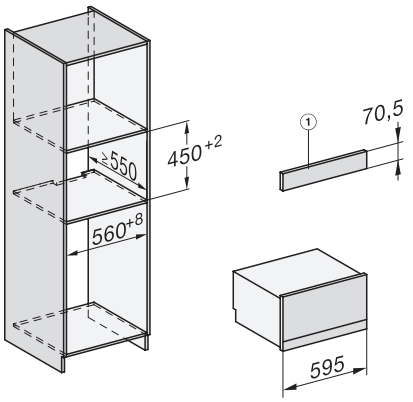

1) Bedieningspaneel AB 45-7

DGD 7035, DGD 7635

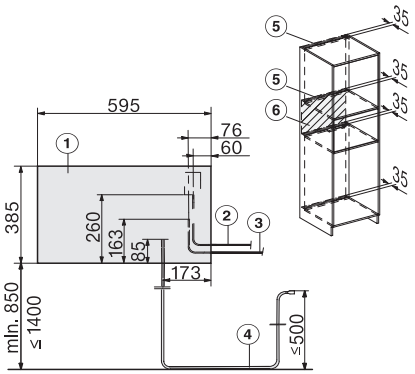

1) Vooraanzicht
2) Voedingskabel, L = 2000 mm
3) Watertoevoerslang (roestvrij staal), L = 2000 mm
4) Waterafvoerslang (kunststof), L = 3000 mm
5) Uitsparing ventilatie min. 180 cm²
6) Geen aansluitingen in dit gebied

Combi-stoomovens 60 cm

Alle hoogte- en breedtematen over de volledige diepte* aan te houden.
* opgelet bij uitneembare leggers met extra verdikking achteraan.

DGC 7460, DGC 7660, DGC 7860,
DGC 7665, DGC 7865

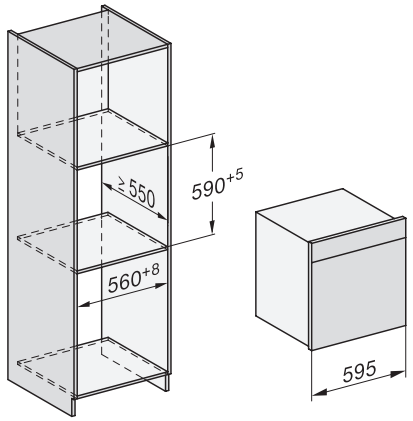

DGC 7460, DGC 7660, DGC 7860

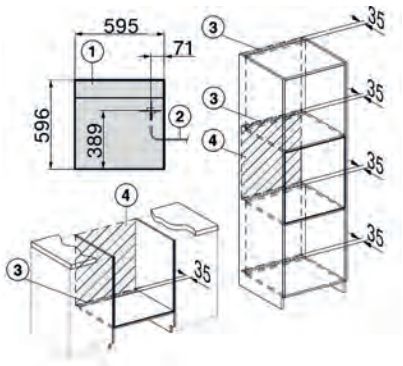

1) Vooraanzicht
2) Voedingskabel, L = 2000 mm
3) Uitsparing ventilatie min. 180 cm²
4) Geen aansluitingen in dit gebied

DGC 7665, DGC 7865

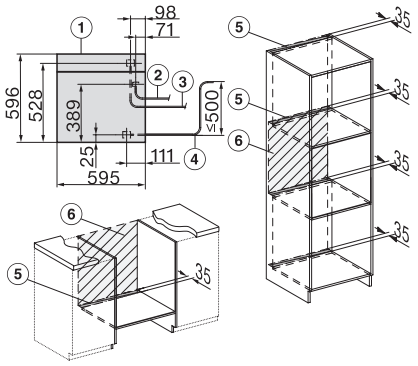

1) Vooraanzicht
2) Voedingskabel, L = 2000 mm
3) Watertoevoerslang (roestvrij staal), L = 2000 mm
4) Waterafvoerslang (kunststof), L = 3000 mm
5) Uitsparing ventilatie min. 180 cm²
6) Geen aansluitingen in dit gedeelte

Combi-stoomovens 45 cm

DGC 7340, DGC 7440, DGC 7541,
DGC 7640, DGC 7840,
DGC 7645, DGC 7845

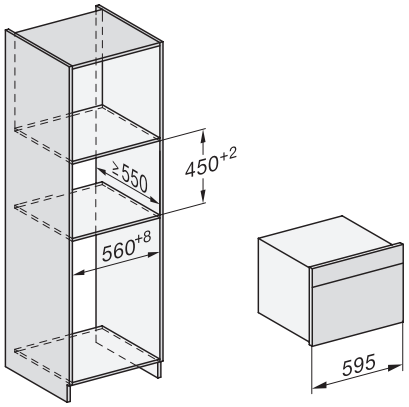

DGC 7340, DGC 7440, DGC 7541,
DGC 7640, DGC 7840

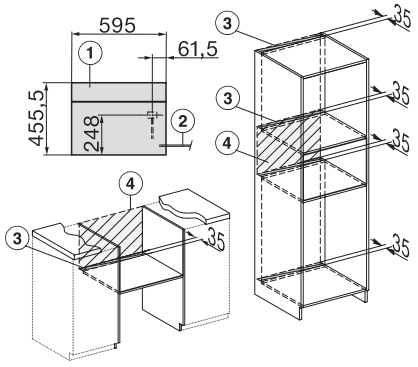

1) Vooraanzicht
2) Voedingskabel, L = 2000 mm
3) Uitsparing ventilatie min. 180 cm²
4) Geen aansluitingen in dit gebied

DGC 7645, DGC 7845

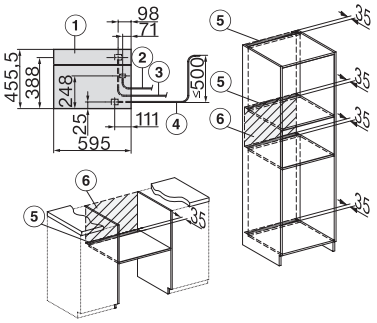

1) Vooraanzicht
2) Voedingskabel, L = 2000 mm
3) Watertoevoerslang (roestvrij staal), L = 2000 mm
4) Waterafvoerslang (kunststof), L = 3000 mm
5) Uitsparing ventilatie min. 180 cm²
6) Geen aansluitingen in dit gedeelte

Ovens 60 cm

H 2265-1 B(P), H 2760 B(P), H 2765 BP,
H 2850 B(P), H 2860 B(P), H 7164 B(P),
H 7165 BP, H 7260 B(P), H 7264 B(P),
H 7364 BP, H 7365 BP, H 7460 B(P),
H 7464 BP, H 7565 BP,
H 7660 BP, H 7860 BP

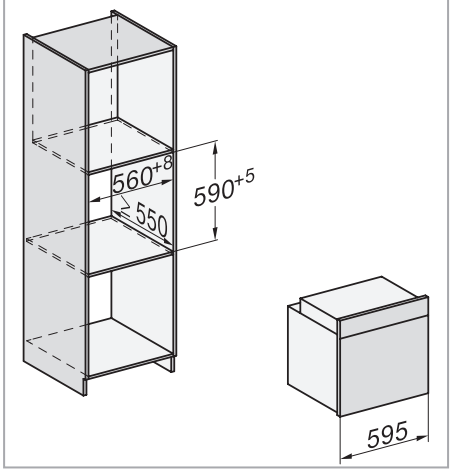

Alle hoogte- en breedtematen over de volledige diepte* aan te houden.
* opgelet bij uitneembare leggers met extra verdikking achteraan.

H 2265-1 B(P), H 2760 B(P), H 2765 BP, H 2850 B(P), H 2860 B(P), H 7164 B(P), H 7165 BP, H 7260 B(P), H 7264 B(P), H 7364 BP, H 7365 BP, H 7460 B(P), H 7464 BP, H 7565 BP, H 7660 BP, H 7860 BP

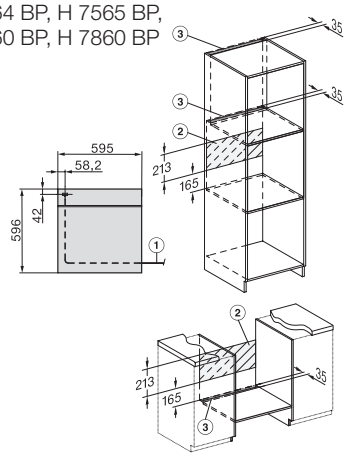

1) Voedingskabel, L = 2000 mm
2) Geen aansluitingen in dit gebied
3) Uitsparing ventilatie min. 150 cm²

Ovens 45 cm

H 2840 B, H 7244 B(P), H 7440 B, H 7840 BP

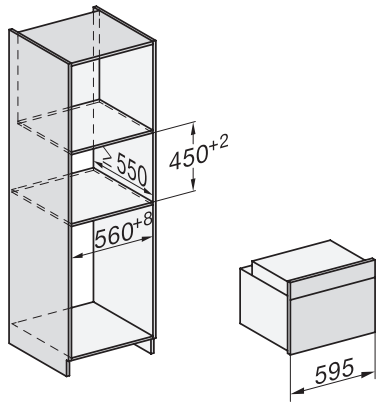

H 2840 B, H 7244 B(P), H 7440 B, H 7840 BP

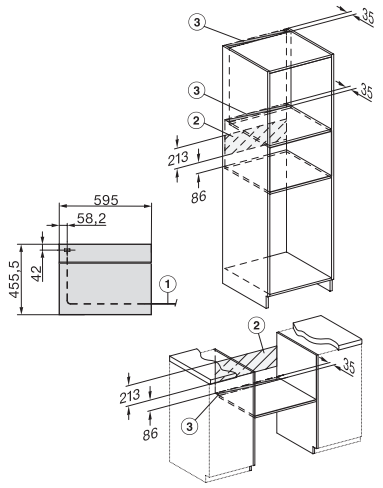

1) Voedingskabel, L = 2000 mm
2) Geen aansluitingen in dit gebied
3) Uitsparing ventilatie min. 150 cm²

Ovens 90 cm

H 2890 B, H 7890 BP

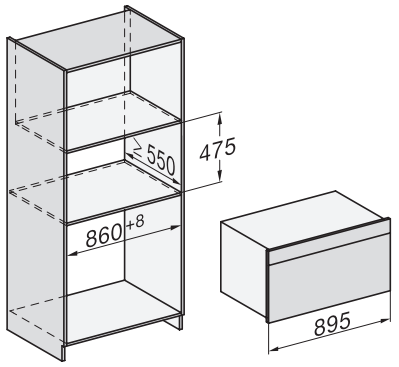

H 2890 B, H 7890 BP

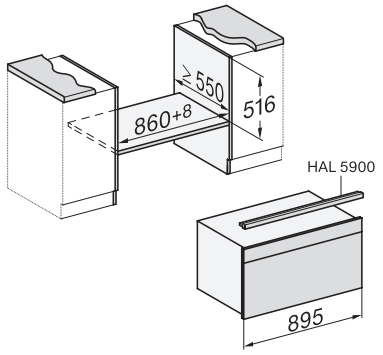

Opgelet : inbouwhoogte kookplaat

H 2890 B, H 7890 BP

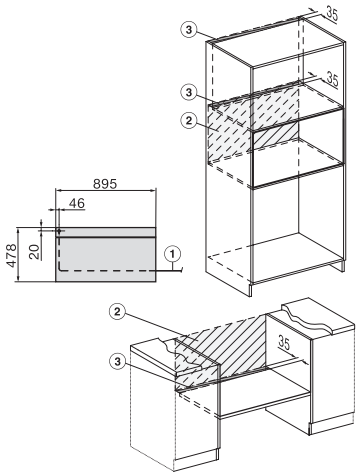

1) Voedingskabel, L = 2000 mm
2) Geen aansluitingen in dit gebied
3) Uitsparing ventilatie min. 150 cm²

Ovens met microgolfoven

Alle hoogte- en breedtematen over de volledige diepte* aan te houden.
* opgelet bij uitneembare leggers met extra verdikking achteraan.

H 7140 BM, H 7240 BM, H 7340 BM,
H 7440 BM, H 7640 BM, H 7840 BM

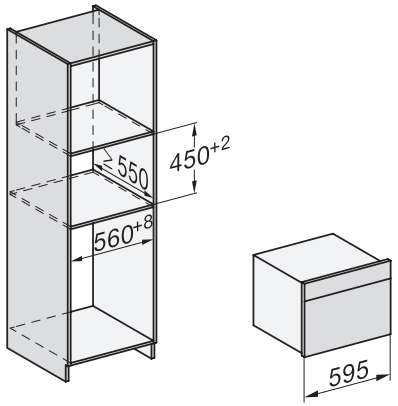

H 7140 BM, H 7240 BM, H 7340 BM,
H 7440 BM, H 7640 BM, H 7840 BM

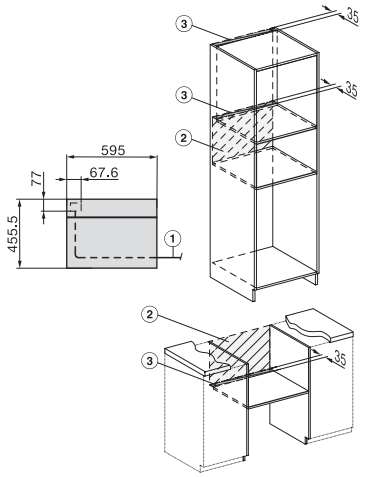

1) Voedingskabel, L = 2000 mm
2) Geen aansluitingen in dit gebied
3) Uitsparing ventilatie min. 150 cm²

Microgolfovens

M 2230 SC, M 2234 SC

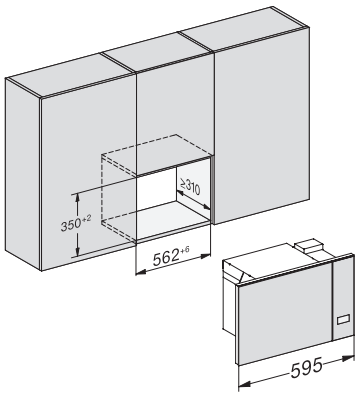

M 2230 SC, M 2234 SC

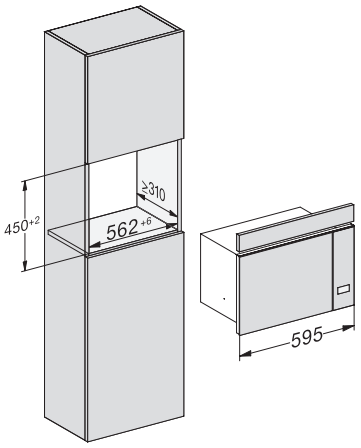

Met AB 45-2

M 2240 SC

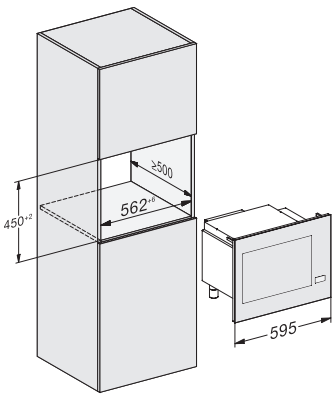

M 2240 SC

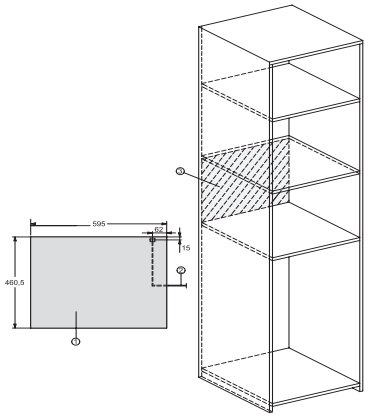

1) Vooraanzicht
2) Voedingskabel, L = 1600 mm
3) Geen aansluitingen in dit gebied

M 7140 TC, M 7240 TC

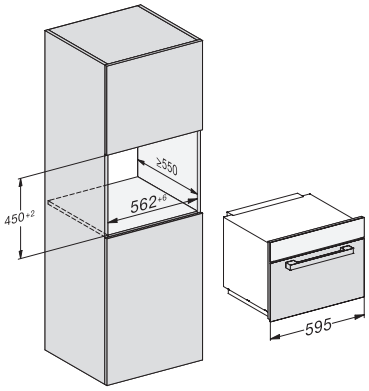

M 7140 TC, M 7240 TC

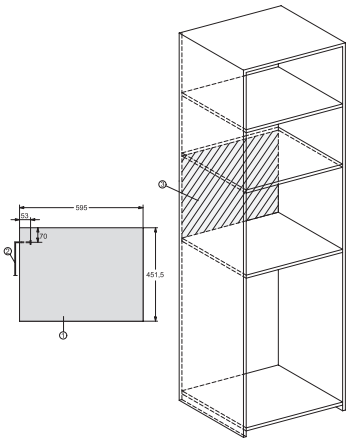

1) Vooraanzicht
2) Voedingskabel, L = 1600 mm
3) Geen aansluitingen in dit gebied

Alle hoogte- en breedtematen over de volledige diepte* aan te houden.
* opgelet bij uitneembare leggers met extra verdikking achteraan.

Koffiemachines

CVA 7440, CVA 7445, CVA 7840, CVA 7845

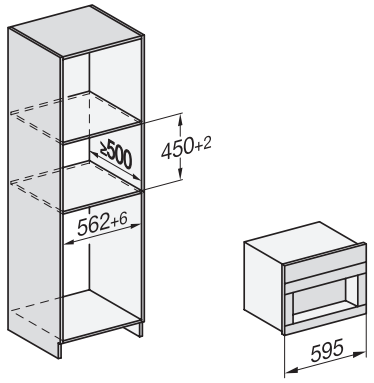

CVA 7445, CVA 7845

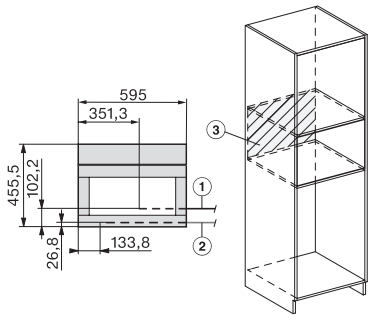

1) Voedingskabel, L = 2000 mm
2) Watertoevoerslang, L = 1500 mm
3) Geen aansluitingen in dit gebied

Culinaire lades en vacuümlades

EVS 7010

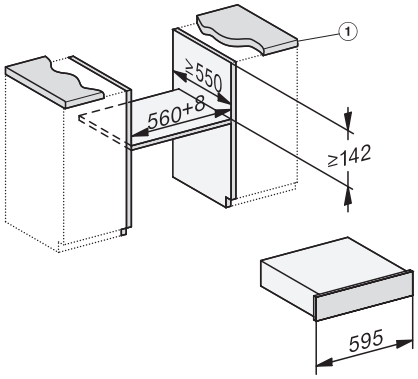

ESW 7010, ESW 7110, EVS 7010 (met 60 cm toestel)

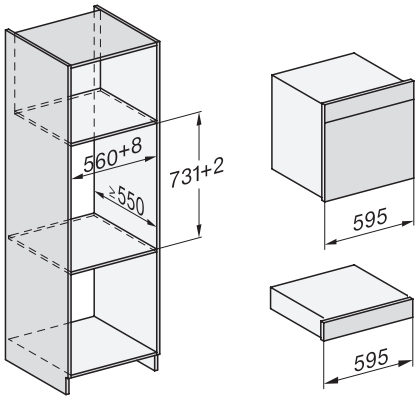

ESW 7010, ESW 7110, EVS 7010 (met 45 cm toestel)

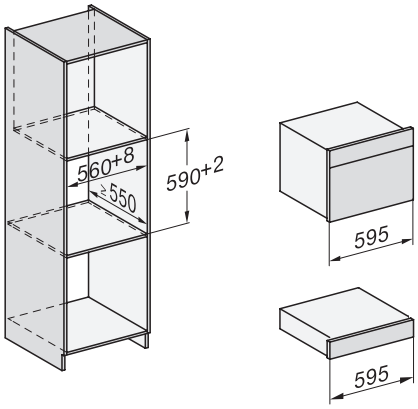

ESW 7020, ESW 7120 (met 60 cm toestel)

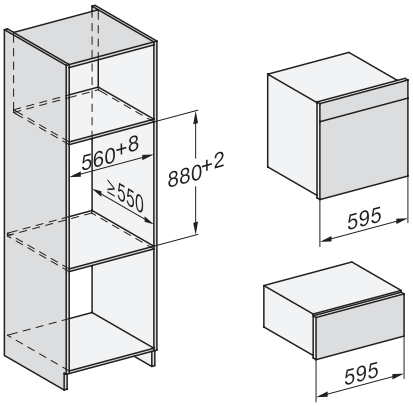

ESW 7020, ESW 7120 (met 45 cm toestel)

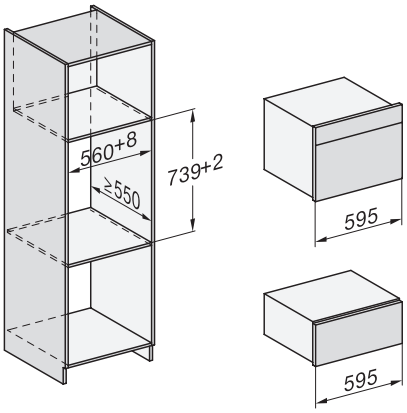

Alle hoogte- en breedtematen over de volledige diepte* aan te houden.
* opgelet bij uitneembare leggers met extra verdikking achteraan.

ESW 7030
(met 60 cm toestel)

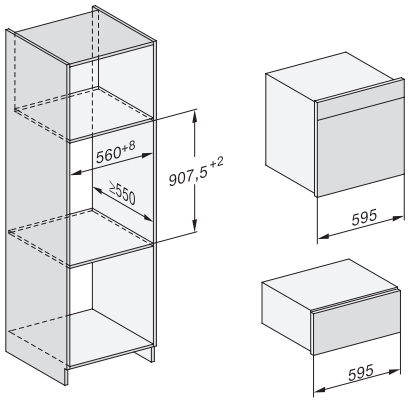

ESW 7030
(met 45 cm toestel)

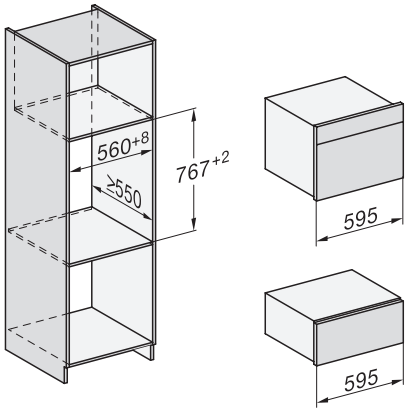

Elektrische kookplaten

KM 6520 FR

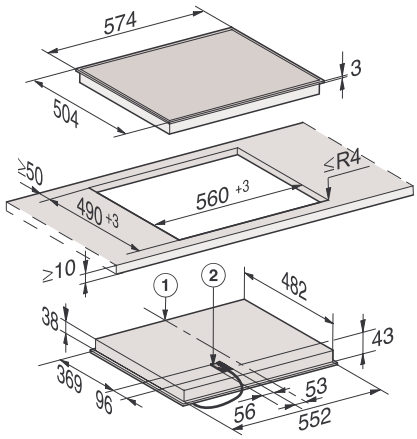

1) Voorkant
2) Aansluitkast met aansluitkabel, L = 1440 mm, inbouwhoogte = 43 mm

KM 6520 FL
(vlakbouw)

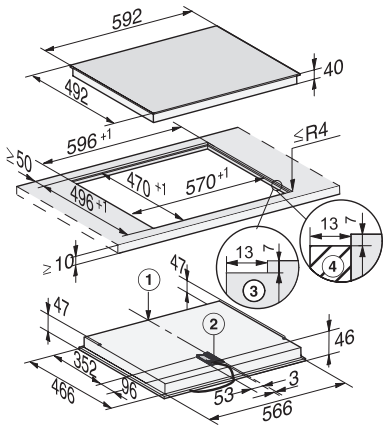

1) Voorkant
2) Aansluitkast met aansluitkabel, L = 1440 mm, inbouwhoogte = 46 mm
3) Getrapte freesrand natuurstenen werkblad
4) Houten lijst 13 mm (niet bijgeleverd)

KM 6522 FR

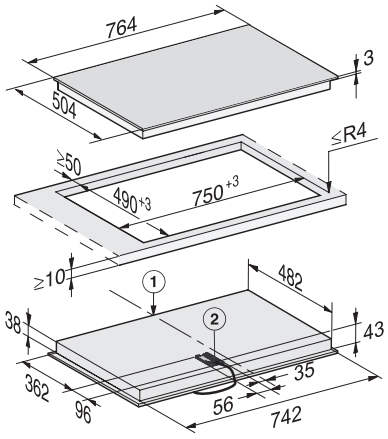

1) Voorkant
2) Aansluitkast met aansluitkabel, L = 1440 mm, inbouwhoogte = 43 mm

KM 6540 FR

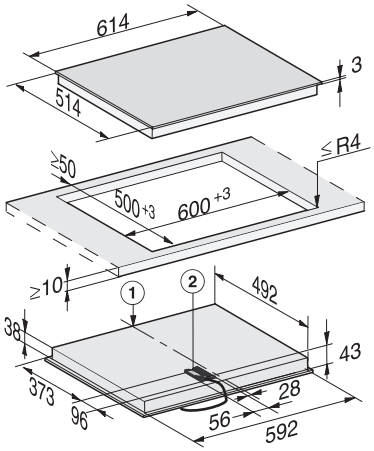

1) Voorkant
2) Aansluitkast met aansluitkabel, L = 1440 mm, inbouwhoogte = 43 mm

KM 6542 FR

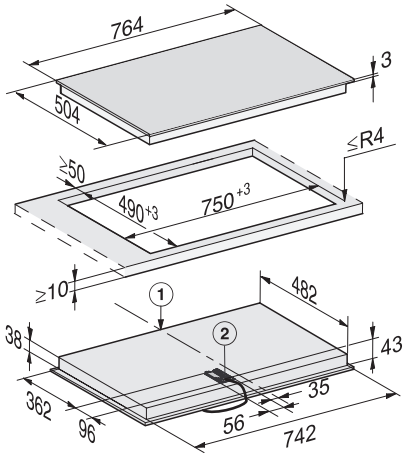

1) Voorkant
2) Aansluitkast met aansluitkabel, L = 1440 mm, inbouwhoogte = 43 mm

KM 6542 FL
(vlakbouw)

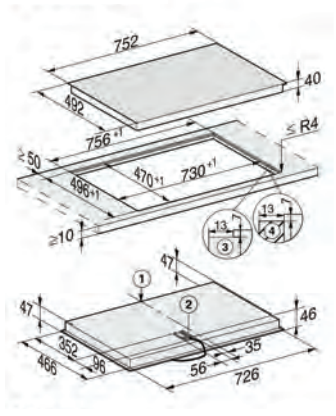

1) Voorkant
2) Aansluitkast met aansluitkabel, L = 1440 mm, inbouwhoogte = 46 mm
3) Getrapte freesrand
4) Houten lijst (niet meegeleverd)

Inductiekookplaten*

KM 6565 FR

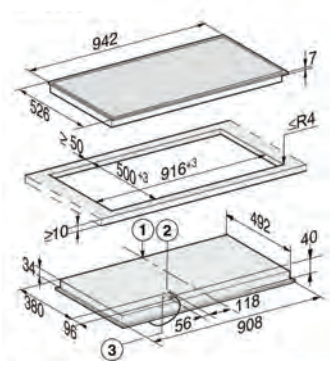

1) Voorkant
2) Aansluitkast met aansluitkabel, L = 1440 mm, inbouwhoogte = 40 mm
3) Aansluiting WiFi-module

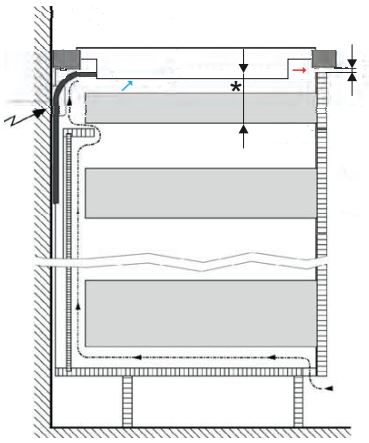

*Lees grondig de gebruiksaanwijzing m.b.t noodzakelijke verluchtingsvoorschriften.

KM 7201 FR

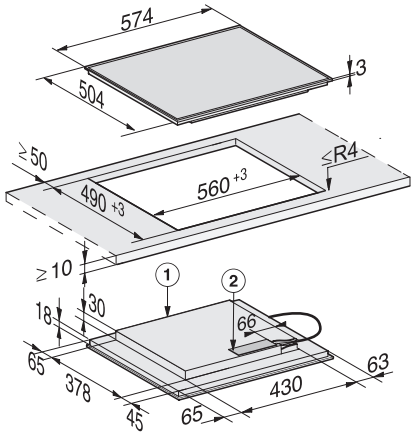

1) Voorkant
2) Aansluitkast met aansluitkabel, L = 1440 mm, wordt apart meegeleverd bij het toestel

KM 7210 FR

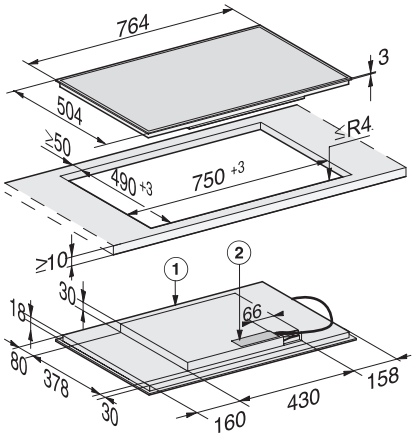

1) Voorkant
2) Aansluitkast met aansluitkabel, L = 1440 mm, wordt apart meegeleverd bij het toestel

Inductiekookplaten
PowerFlex

KM 7464 FR

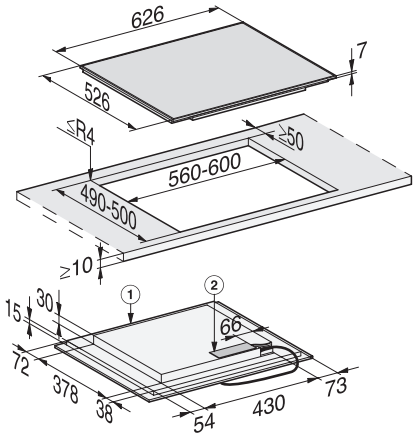

1) Voorkant
2) Aansluitkast met aansluitkabel, L = 1440 mm

KM 7465 FL
(vlakbouw)

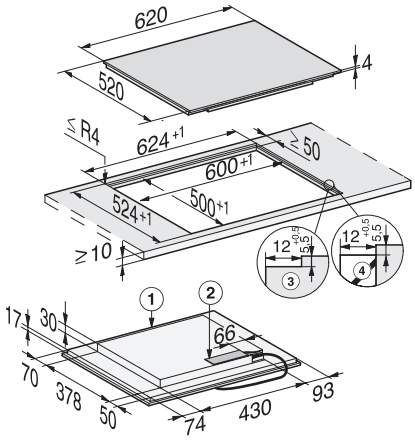

1) Voorkant
2) Aansluitkast met aansluitkabel, L = 1440 mm
3) Getrapte freesrand natuurstenen werkblad
4) Houten lijst 12 mm (niet meegeleverd)

KM 7465 FL
(opbouw)

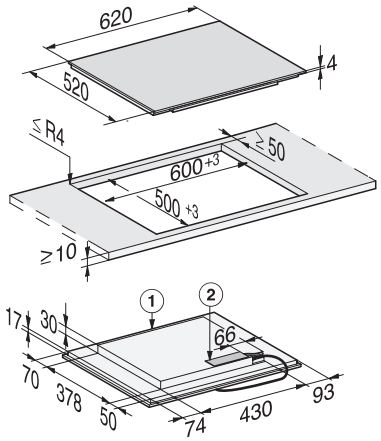

1) Voorkant
2) Aansluitkast met aansluitkabel, L = 1440 mm

KM 7474 FR

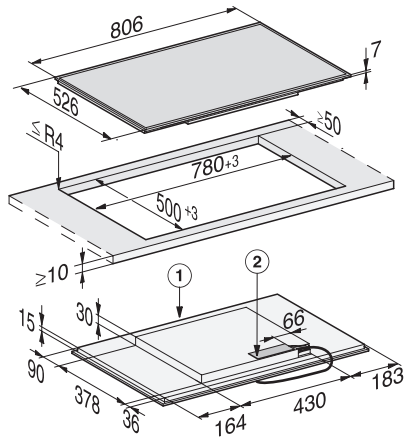

1) Voorkant
2) Aansluitkast met aansluitkabel, L = 1440 mm, wordt apart meegeleverd bij het toestel

Alle hoogte- en breedtematen over de volledige diepte* aan te houden.
* opgelet bij uitneembare leggers met extra verdikking achteraan.

KM 7474 FL
(vlakbouw)

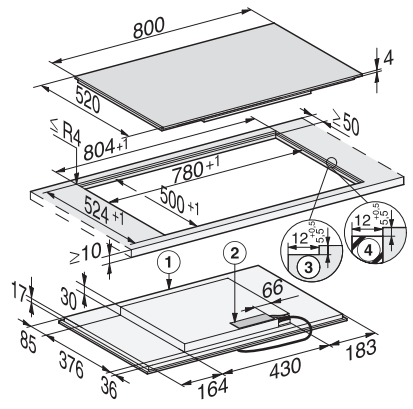

1) Voorkant
2) Aansluitkast met aansluitkabel, L = 1440 mm
3) Getrapte freesrand natuurstenen werkblad
4) Houten lijst 12 mm (niet meegeleverd)

KM 7474 FL
(opbouw)

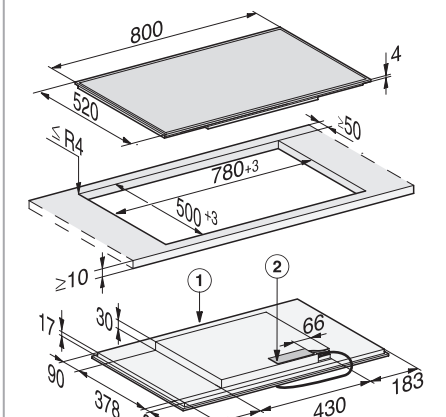

1) Voorkant
2) Aansluitkast met aansluitkabel, L = 1440 mm

KM 7414 FX
(vlakbouw)

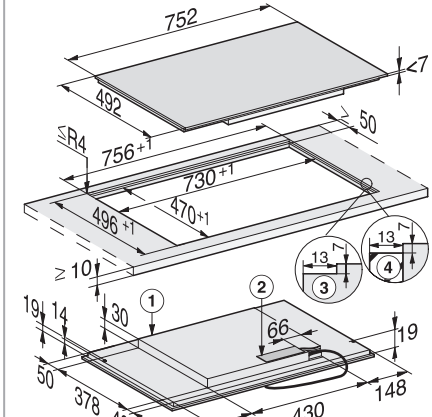

1) Voorkant
2) Aansluitkast met aansluitkabel, L = 1440 mm,
3) Getrapte freesrand natuurstenen werkblad
4) Houten lijst 13 mm (niet meegeleverd)

KM 7564 FL
(vlakbouw)

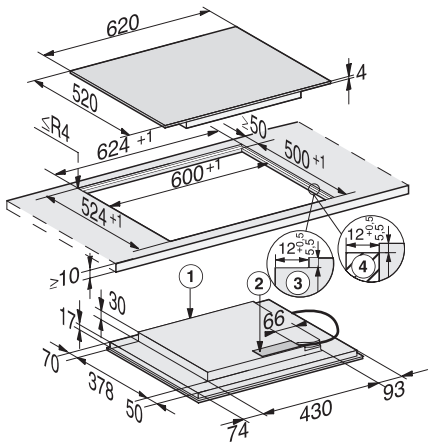

1) Voorkant
2) Aansluitkast met aansluitkabel, L = 1440 mm,
3) Getrapte freesrand natuurstenen werkblad
4) Houten lijst 12 mm (niet meegeleverd)

KM 7564 FL
(opbouw)

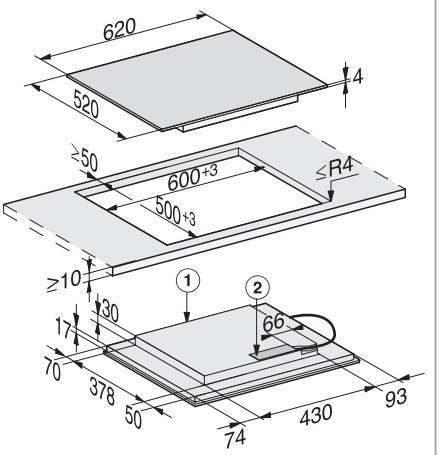

1) Voorkant
2) Aansluitkast met aansluitkabel, L = 1440 mm

KM 7574 FL, KM 7575 FL
(vlakbouw)

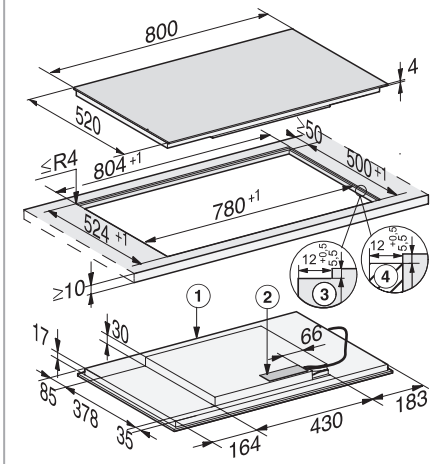

1) Voorkant
2) Aansluitkast met aansluitkabel, L = 1440 mm,
3) Getrapte freesrand natuurstenen werkblad
4) Houten lijst 12 mm (niet meegeleverd)

KM 7574 FL, KM 7575 FL
(opbouw)

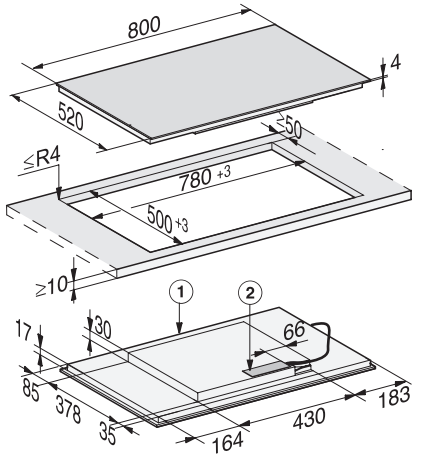

1) Voorkant
2) Aansluitkast met aansluitkabel, L = 1440 mm,
wordt apart meegeleverd bij het toestel

KM 6367-1 FL
(vlakbouw)

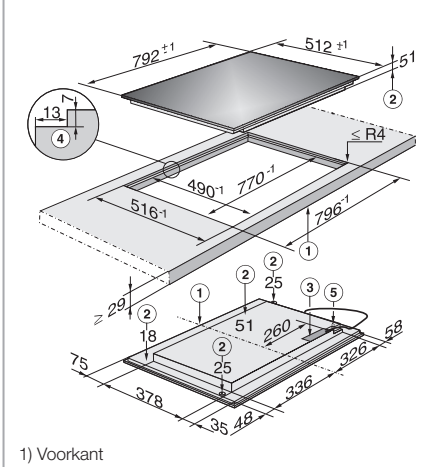

1) Voorkant
2) Inbouwhoogte
3) Aansluitkast met aansluitkabel, L = 1440 mm,
4) Getrapte freesrand
5) Aansluiting voor Con@ctivity

KM 7594 FL
(vlakbouw)

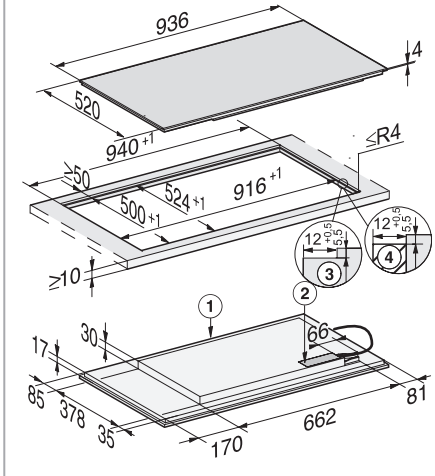

1) Voorkant
2) Aansluitkast met aansluitkabel, L = 1440 mm,
3) Getrapte freesrand natuurstenen werkblad
4) Houten lijst 12 mm (niet meegeleverd)

Alle hoogte- en breedtematen over de volledige diepte* aan te houden.
* opgelet bij uitneembare leggers met extra verdikking achteraan.

KM 7594 FL
(opbouw)

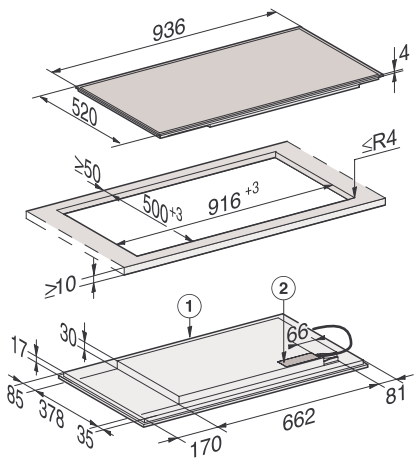

1) Voorkant
2) Aansluitkast met aansluitkabel, L = 1440 mm

KM 7684 FL
(vlakbouw)

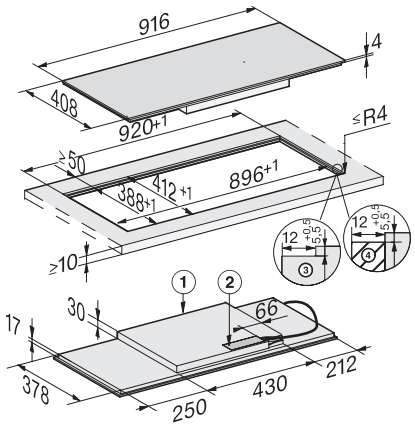

1) Voorkant
2) Aansluitkast met aansluitkabel, L = 1440 mm,
3) Getrapte freesrand natuurstenen werkblad
4) Houten lijst 12 mm (niet meegeleverd)

KM 7684 FL
(opbouw)

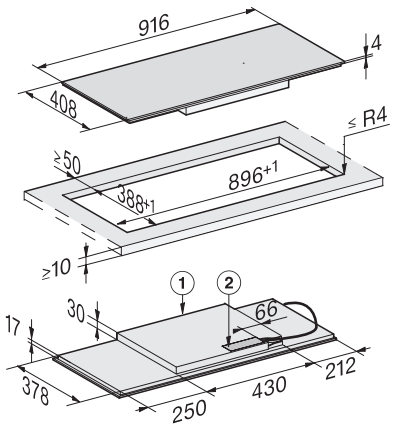

1) Voorkant
2) Aansluitkast met aansluitkabel, L = 1440 mm

Inductiekookplaten
TempControl

KM 7629 FX
(vlakbouw)

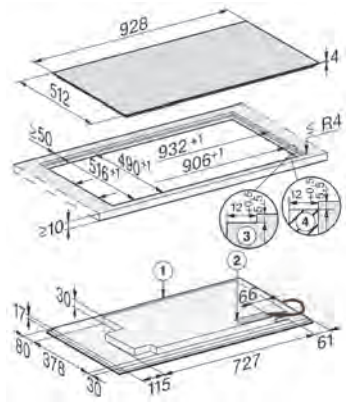

1) Voorkant
2) Aansluitkast met aansluitkabel, L = 1440 mm,
3) Getrapte freesrand natuurstenen werkblad
4) Houten lijst 12 mm (niet meegeleverd)

KM 7679 FL
(vlakbouw)

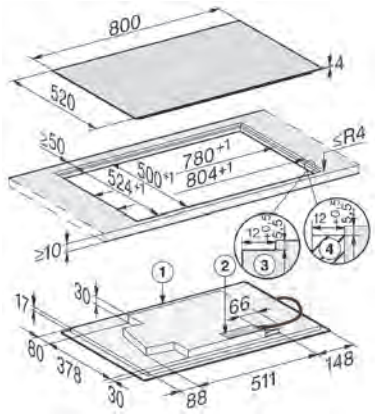

1) Voorkant
2) Aansluitkast met aansluitkabel, L = 1440 mm,
3) Getrapte freesrand natuurstenen werkblad
4) Houten lijst 12 mm (niet meegeleverd)

KM 7679 FL
(opbouw)

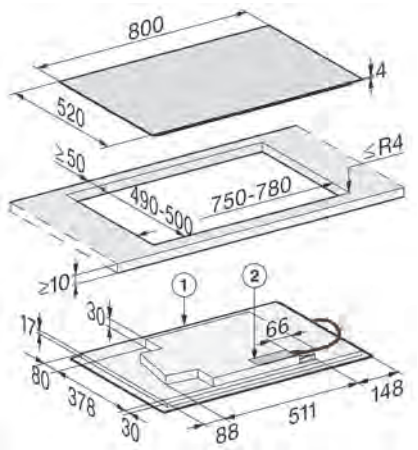

1) Voorkant
2) Aansluitkast met aansluitkabel, L = 1440 mm

KM 7679 FR

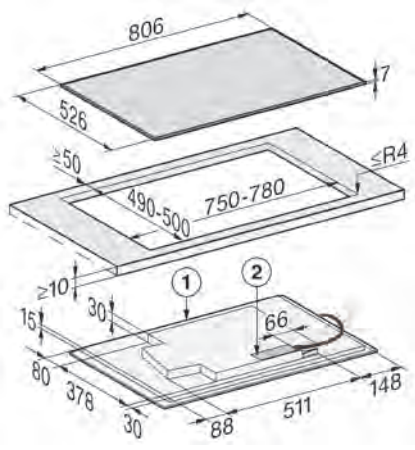

1) Voorkant
2) Aansluitkast met aansluitkabel, L = 1440 mm

KM 7689 FL
(vlakbouw)

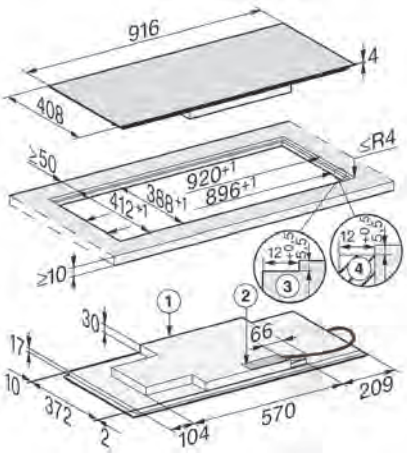

1) Voorkant
2) Aansluitkast met aansluitkabel, L = 1440 mm,
3) Getrapte freesrand natuurstenen werkblad
4) Houten lijst 12 mm (niet meegeleverd)

Alle hoogte- en breedtematen over de volledige diepte* aan te houden.
* opgelet bij uitneembare leggers met extra verdikking achteraan.

KM 7689 FL
(opbouw)

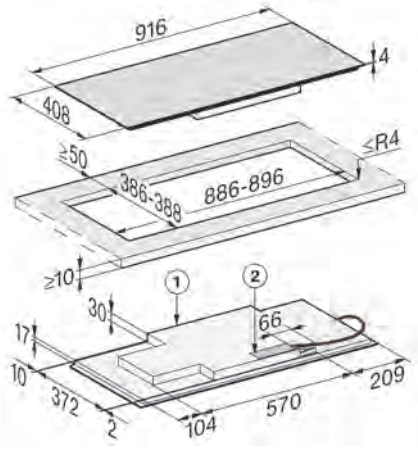

1) Voorkant
2) Aansluitkast met aansluitkabel, L = 1440 mm

KM 7699 FR

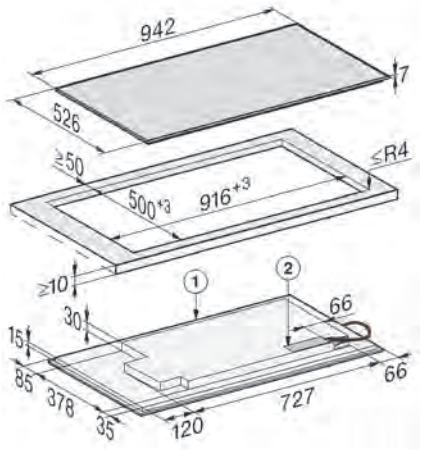

1) Voorkant
2) Aansluitkast met aansluitkabel, L = 1440 mm

KM 7879 FL
(vlakbouw)

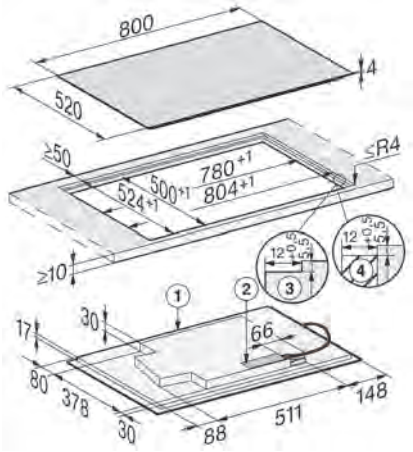

1) Voorkant
2) Aansluitkast met aansluitkabel, L = 1440 mm,
3) Getrapte freesrand natuurstenen werkblad
4) Houten lijst 12 mm (niet meegeleverd)

KM 7879 FL
(opbouw)

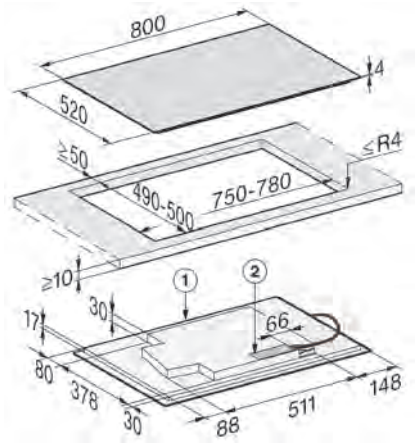

1) Voorkant
2) Aansluitkast met aansluitkabel, L = 1440 mm

KM 7899 FL
(vlakbouw)

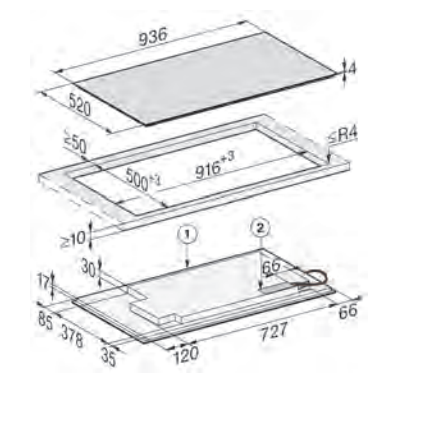

1) Voorkant
2) Aansluitkast met aansluitkabel, L = 1440 mm,
3) Getrapte freesrand natuurstenen werkblad
4) Houten lijst 12 mm (niet meegeleverd)

KM 7899 FL
(opbouw)

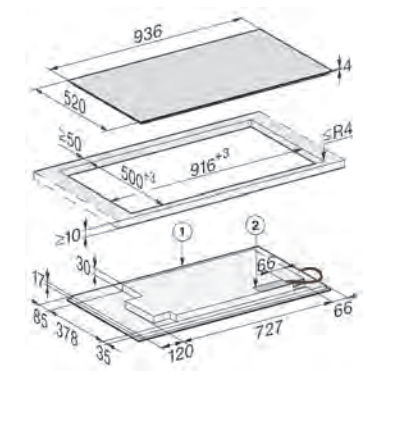

1) Voorkant
2) Aansluitkast met aansluitkabel, L = 1440 mm

KM 7999 FL
(vlakbouw)

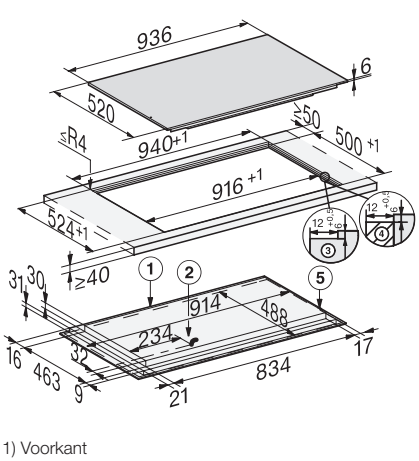

1) Voorkant
2) Aansluitkast met aansluitkabel, L = 1280 mm
3) Getrapte freesrand natuurstenen werkblad
4) Houten lijst 12 mm (niet meegeleverd)
5) Plug-in WiFi stick

KM 7999 FL
(opbouw)

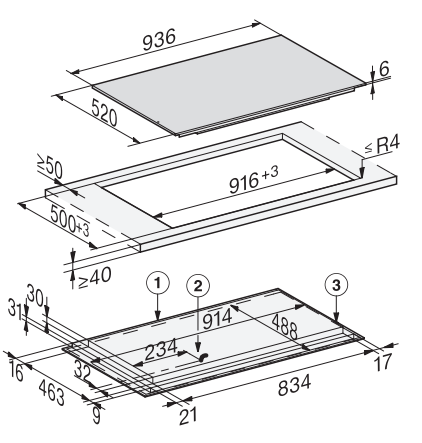

1) Voorkant
2) Aansluitkast met aansluitkabel, L = 1440 mm

Inductiekookplaten
FullSurface

Alle hoogte- en breedtematen over de volledige diepte* aan te houden.
* opgelet bij uitneembare leggers met extra verdikking achteraan.

KM 7667 FL
(vlakbouw)

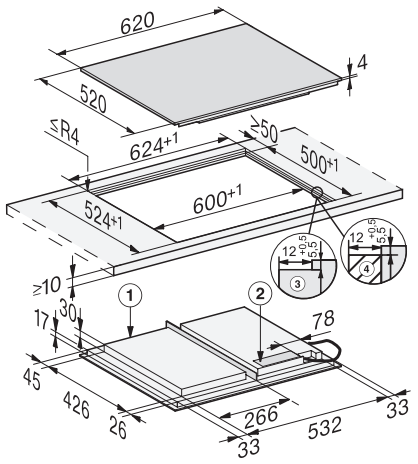

1) Voorkant
2) Aansluitkast met aansluitkabel, L = 1440 mm,
3) Getrapte freesrand natuurstenen werkblad
4) Houten lijst 12 mm (niet meegeleverd)

KM 7667 FL
(opbouw)

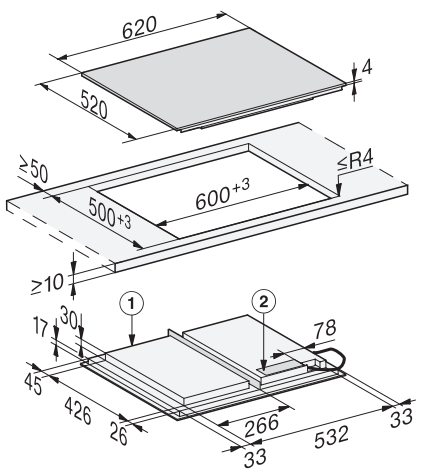

1) Voorkant
2) Aansluitkast met aansluitkabel, L = 1440 mm

KM 7617 FX
(vlakbouw)

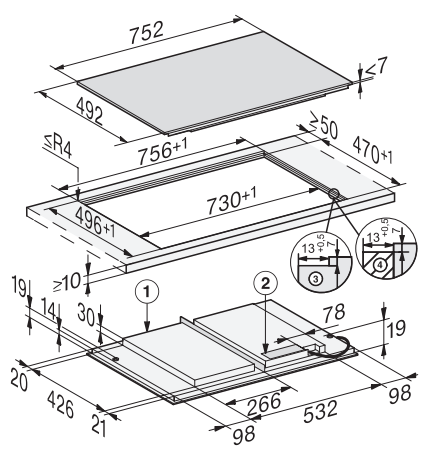

1) Voorkant
2) Aansluitkast mit aansluitkabel L = 1440 mm,
3) Getrapte freesrand natuurstenen werkblad
4) Houten lijst 13 mm (niet meegeleverd)

KM 7678 FL, KM 7878 FL
(vlakbouw)

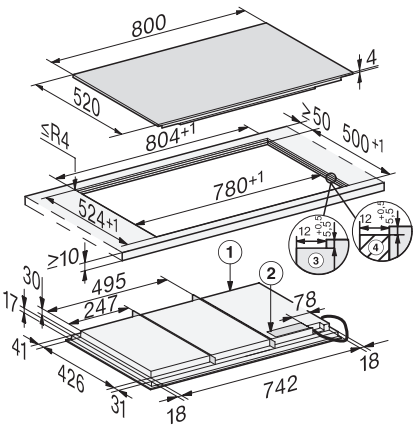

1) Voorkant
2) Aansluitkast mit aansluitkabel L = 1440 mm,
3) Getrapte freesrand natuurstenen werkblad
4) Houten lijst 12 mm (niet meegeleverd)

KM 7678 FL, KM 7878 FL
(opbouw)

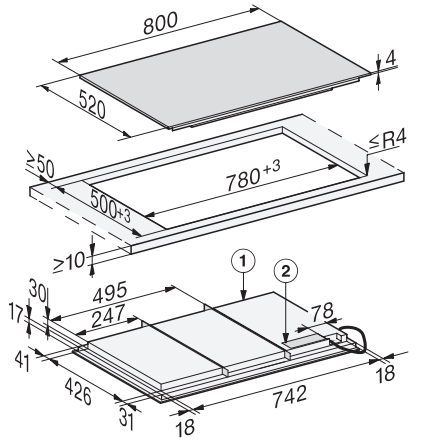

1) Voorkant
2) Aansluitkast mit aansluitkabel L = 1440 mm

KM 7697 FL, KM 7897 FL
(vlakbouw)

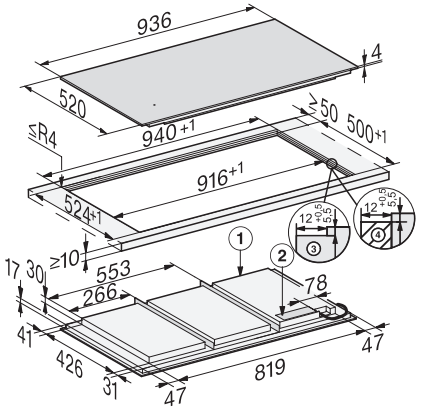

1) Voorkant
2) Aansluitkast mit aansluitkabel L = 1440 mm,
3) Getrapte freesrand natuurstenen werkblad
4) Houten lijst 12 mm (niet meegeleverd)

KM 7697 FL, KM 7897 FL
(opbouw)

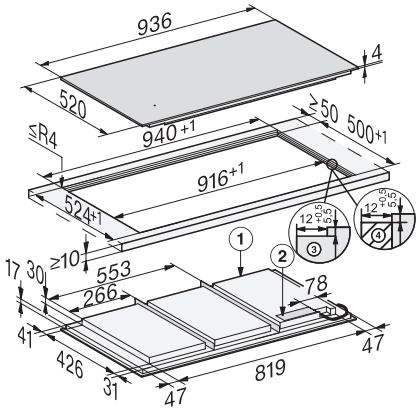

1) Voorkant
2) Aansluitkast mit aansluitkabel L = 1440 mm

Gaskookplaten

KM 2010

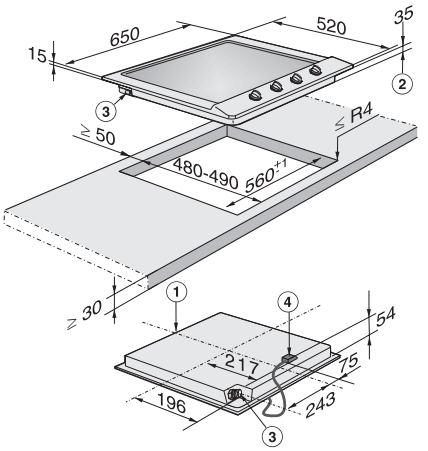

1) Voorkant
2) Inbouwhoogte
3) Gasaansluiting R 1/2 - ISO 7-1 (DIN EN 10226)
4) Aansluitkast met aansluitkabel, L = 2000 mm

Alle hoogte- en breedtematen over de volledige diepte* aan te houden.
* opgelet bij uitneembare leggers met extra verdikking achteraan.

KM 2032

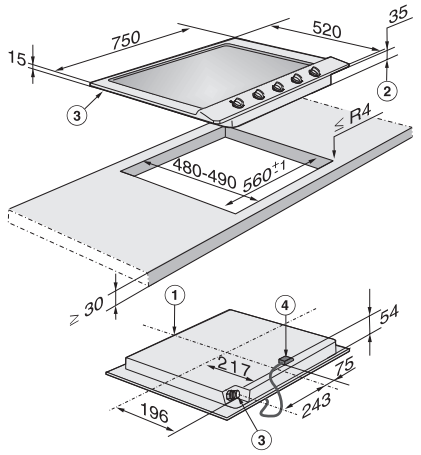

1) Voorkant
2) Inbouwhoogte
3) Gasaansluiting R 1/2 - ISO 7-1 (DIN EN 10226)
4) Aansluitkast met aansluitkabel, L = 2000 mm

KM 2356-1

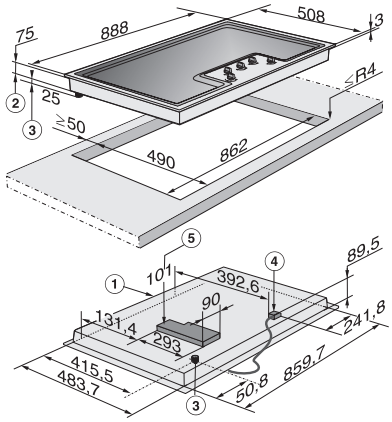

1) Voorkant
2) Inbouwhoogte
3) Gasaansluiting R 1/2 - ISO 7-1 (DIN EN 10226)
4) Aansluitkast met aansluitkabel, L = 2000 mm
5) Elektrische aansluiting - max. inbouwhoogte incl. elektronicabehuizing 101 mm

KM 3010

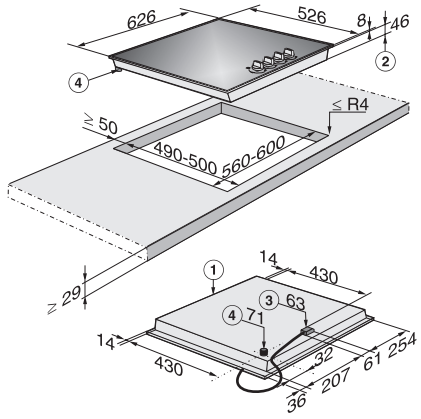

1) Voorkant
2) Inbouwhoogte
3) Aansluitkast met aansluitkabel, L = 2000 mm
4) Gasaansluiting R 1/2 - ISO 7-1 (DIN EN 10226)

KM 3054-1

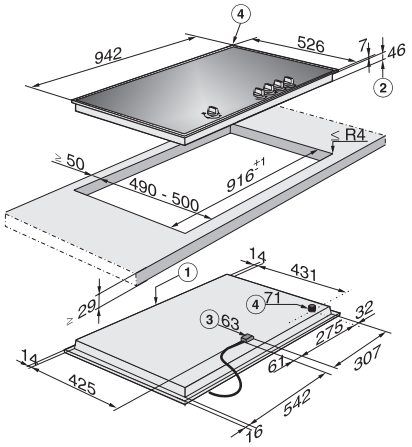

1) Voorkant
2) Inbouwhoogte
3) Aansluitkast met aansluitkabel, L = 2000 mm
4) Gasaansluiting R 1/2 - ISO 7-1 (DIN EN 10226)

TwoInOne kookplaten

KMDA 7633 FL, KMDA 7634 FL (vlakbouw)

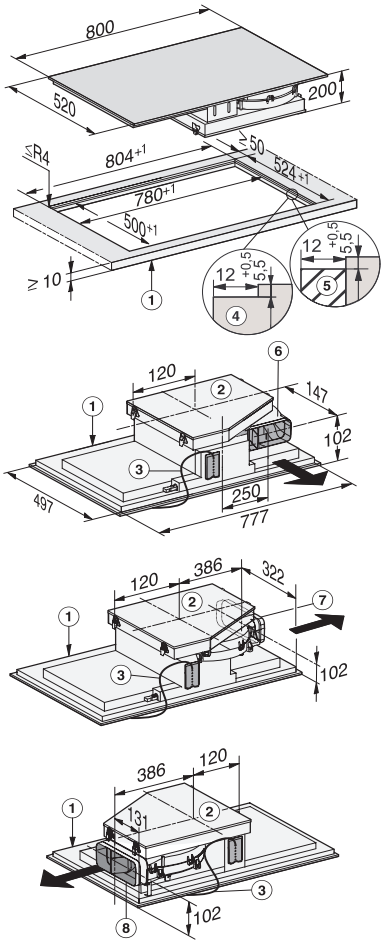

1) Voorkant
2) De uitneembare opvangschaal moet na de inbouw nog toegankelijk zijn
3) Aansluitkast met aansluitkabel, L = 1440 mm
4) Getrapte freesrand
5) Houten lijst (niet meegeleverd)
6) Aansluitstuk luchtafvoer aan de achterkant
> 220-222 x 89-90/R1-R19 (fabrieksinstellingen)
7) Luchtafvoerleiding rechts
> 220-222 x 89-90/R1-R19 (ombouw noodzakelijk)
8) Luchtafvoeraansluiting links>
> 220-222 x 89-90/R1-R19 (ombouw noodzakelijk)

Alle hoogte- en breedtematen over de volledige diepte* aan te houden.
* opgelet bij uitneembare leggers met extra verdikking achteraan.

KMDA 7633 FL, KMDA 7634 FL
(opbouw)

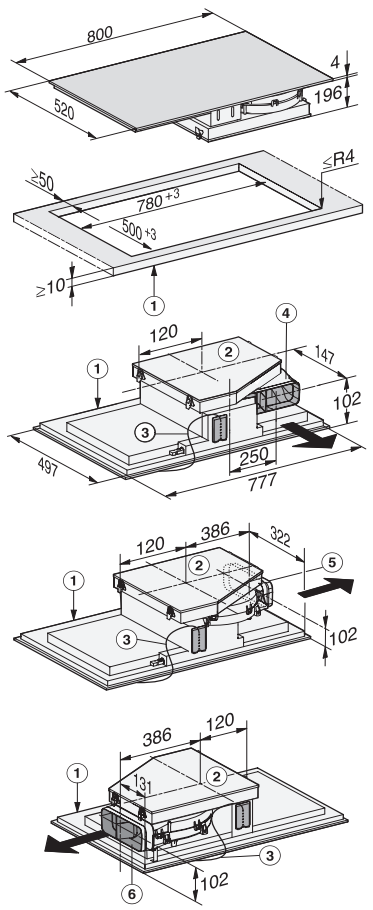

1) Voorkant
2) De uitneembare opvangschaal moet na de inbouw nog toegankelijk zijn
3) Aansluitkast met aansluitkabel, L = 1440 mm
4) Aansluitstuk luchtafvoer aan de achterkant
> 220-222 x 89-90/R1-R19 (fabrieksinstellingen)
5) Luchtafvoerleiding rechts
> 220-222 x 89-90/R1-R19 (ombouw noodzakelijk)
6) Luchtafvoeraansluiting links>
> 220-222 x 89-90/R1-R19 (ombouw noodzakelijk)

KMDA 7633 FR, KMDA 7634 FR

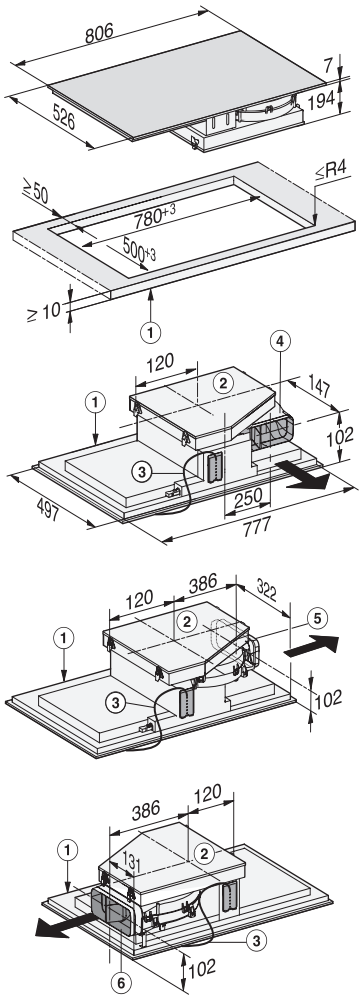

1) Voorkant
2) De uitneembare opvangschaal moet na de inbouw nog toegankelijk zijn
3) Aansluitkast met aansluitkabel, L = 1440 mm
4) Aansluitstuk luchtafvoer aan de achterkant
> 220-222 x 89-90/R1-R19 (fabrieksinstellingen)
5) Luchtafvoerleiding rechts
> 220-222 x 89-90/R1-R19 (ombouw noodzakelijk)
6) Luchtafvoeraansluiting links>
> 220-222 x 89-90/R1-R19 (ombouw noodzakelijk)

Combiset
SmartLine

CS 7101-1 FL
(vlakbouw)

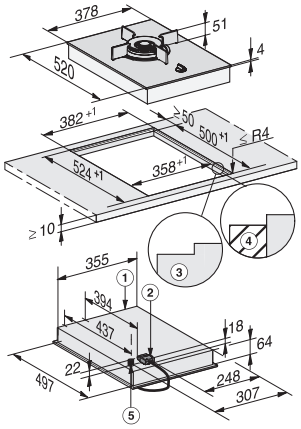

1) Voorkant
2) Aansluitkast met aansluitkabel, L = 2000 mm
3) Getrapte freesrand
4) Houten lijst 12 mm (niet meegeleverd)
5) Gasaansluiting R 1/2 - ISO 7-1 (DIN EN 10226)

CS 7101-1 FL
(opbouw)

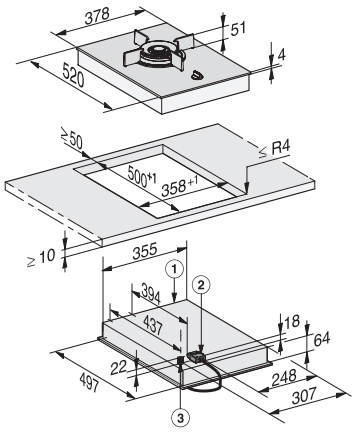

1) Voorkant
2) Aansluitkast met aansluitkabel, L = 2000 mm
3) Gasaansluiting R 1/2 - ISO 7-1 (DIN EN 10226)

CS 7102-1 FL
(vlakbouw)

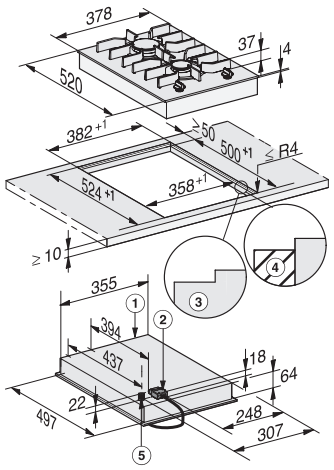

1) Voorkant
2) Aansluitkast met aansluitkabel, L = 2000 mm
3) Getrapte freesrand
4) Houten lijst 12 mm (niet meegeleverd)
5) Gasaansluiting R 1/2 - ISO 7-1 (DIN EN 10226)

Alle hoogte- en breedtematen over de volledige diepte* aan te houden.
* opgelet bij uitneembare leggers met extra verdikking achteraan.

CS 7102-1 FL
(opbouw)

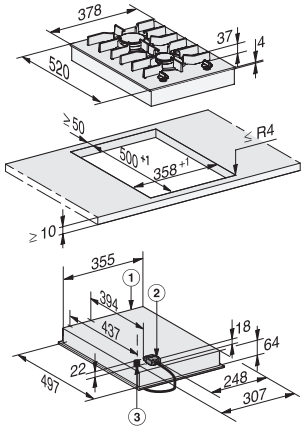

1) Voorkant
2) Aansluitkast met aansluitkabel, L = 2000 mm
3) Gasaansluiting R 1/2 - ISO 7-1 (DIN EN 10226)

CS 7612 FL
(vlakbouw)

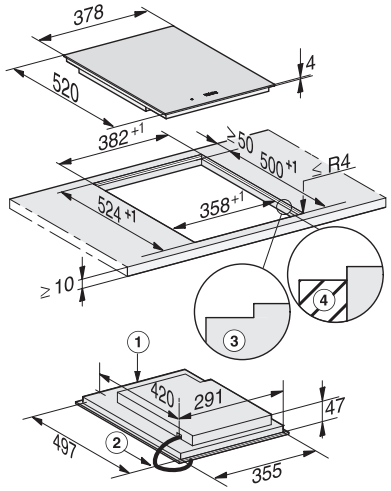

1) Voorkant
2) Aanlsuitkast met aansluitkabel, L = 2000 mm
3) Getrapte freesrand
4) Houten lijst 12 mm (niet meegeleverd)

CS 7612 FL
(opbouw)

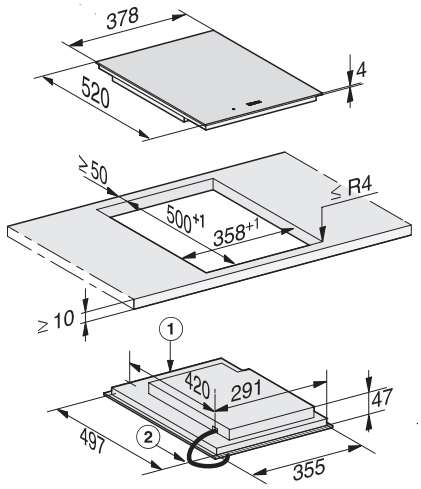

1) Voorkant
2) Aansluitkast met aansluitkabel, L = 2000 mm

CS 7641 FL Wok
(vlakbouw)

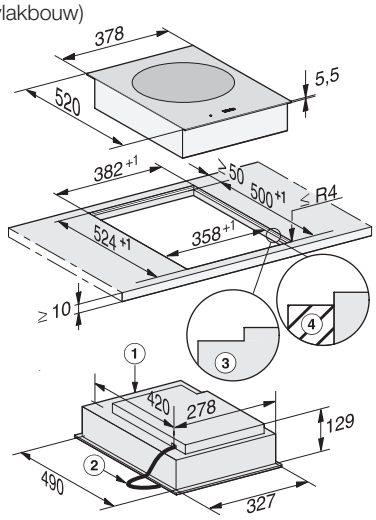

1) Voorkant
2) Aansluitkast met aansluitkabel, L = 2000 mm
3) Getrapte freesrand
4) Houten lijst 12 mm (niet meegeleverd)

CS 7641 FL Wok
(opbouw)

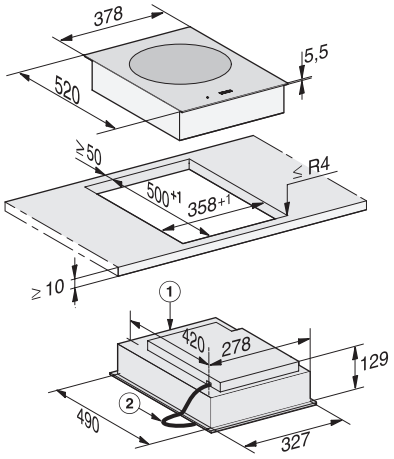

1) Voorkant
2) Aansluitkast met aansluitkabel, L = 2000 mm

CS 7632 FL TeppanYaki
(vlakbouw)

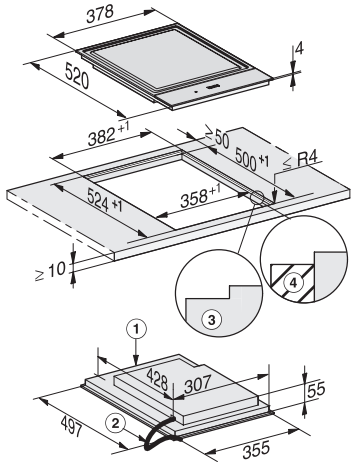

1) Voorkant
2) Aansluitkast met aansluitkabel, L = 2000 mm
3) Getrapte freesrand
4) Houten lijst 12 mm (niet meegeleverd)

CS 7632 FL TeppanYaki
(opbouw)

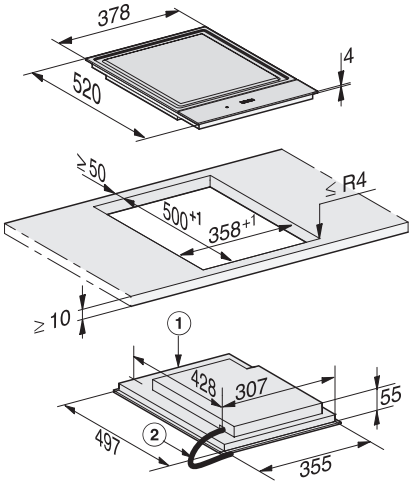

1) Voorkant
2) Aansluitkast met aansluitkabel, L = 2000 mm

CSDA 7001 FL
(vlakbouw)

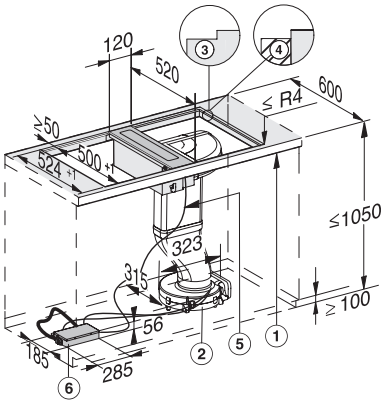

1) Voorkant
2) Ventilator (in de sokkel, liggend op de vloer)
3) Getrapte freesrand
4) Houten lijst 12 mm (niet meegeleverd)
5) Luchtkanaal
6) E-Box

CSDA 7001 FL
(opbouw)

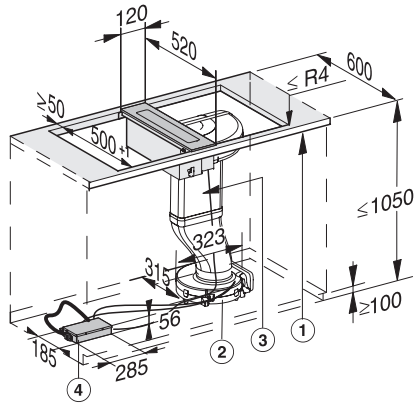

1) Voorkant
2) Ventilator (in de sokkel, liggend op de vloer)
3) Luchtkanaal
4) E-Box

Alle hoogte- en breedtematen over de volledige diepte* aan te houden.
* opgelet bij uitneembare leggers met extra verdikking achteraan.

CSDA 7001
Inbouwvariant - luchtcirculatie

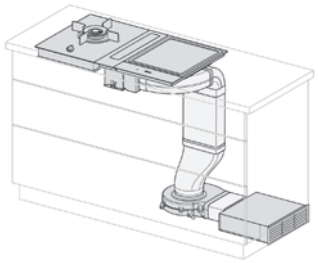

- Gaskookvlak
- Werkbladdampkap
- TeppanYaki

CSDA 7001
Inbouwvariant - luchtcirculatie

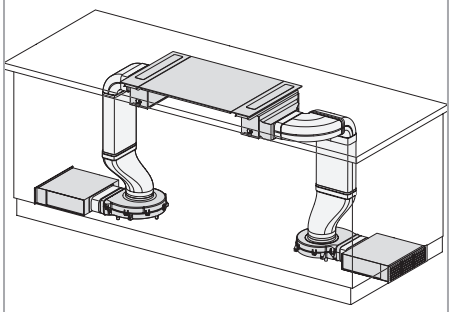

- Werkbladdampkap
- Inductiekookplaat
- Werkbladdampkap

CSDA 7001 vlakbouw

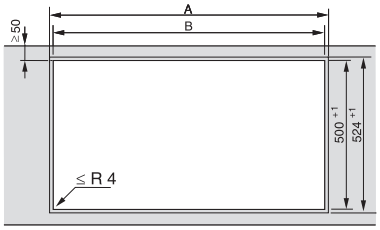

Alle afmetingen zijn in mm aangegeven.
Bij inbouw van meerdere elementen moet tussen de afzonderlijke elementen een afstand van 2 mm worden aangehouden.
Berekening uitsnijmaat A = totale breedte van de elementen + 2 mm afstand tussen de elementen + 2 mm rechts en 2 mm links.
Berekening uitsnijmaat B = totale breedte van de elementen + 2 mm afstand tussen de elementen min 12 mm rechts en 12 mm links.

	SmartLine CS 7XXX FL	SmartLine CSDA 7000 FL	A	B
	1 x 378	1 x 120	504 +1	480 +1
	1 x 620	2 x 120	868 +1	844 +1
	2 x 378	1 x 120	884 +1	860 +1
	1 x 378 1 x 620	2 x 120	1248+1	1224+1
	3 x 378	2 x 120	1386+1	1362+1
	2 x 378 1 x 620	2 x 120	1628+1	1604+1
	4 x 378	2 x 120	1766+1	1742+1
	1 x 378	--	382 +1	358 +1
	2 x 378	--	762 +1	738 +1
	1 x 378 1 x 620	--	1004+1	980+1
	3 x 378	--	1142+1	1118 +1
	2 x 378 1 x 620	--	1384 +1	1360+1
	4 x 378	--	1522+1	1498+1

DUU 1000-2
Ombouwset voor luchtcirculatie

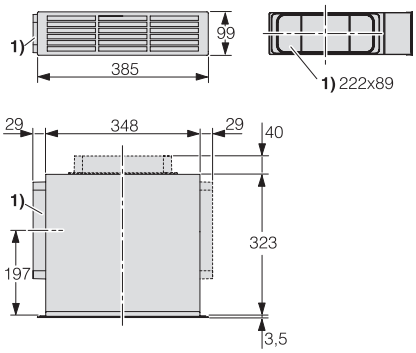

1) Verbindingsstuk voor luchtafvoeraansluiting.
Een tweede verbindingsstuk voor de aansluiting van een andere afvoerbox is bijgesloten.
De verbindingdsstukken kunnen rechts, links en achter worden gemonteerd.
Luchtafvoeraansluiting voor vlakkanaalsysteem:
222 x 89 mm
Afmetingen uitsparing in de sokkelstrip 350 x 98 mm

Combiset
ProLine

CS 1112 E

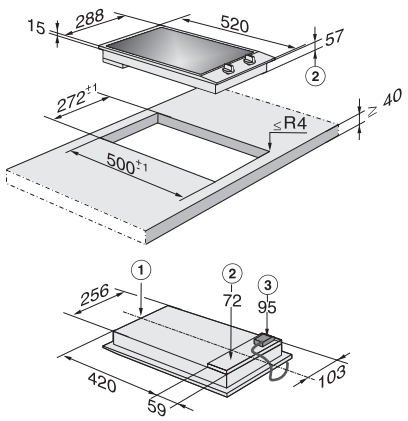

1) Voorkant
2) Inbouwhoogte
3) Inbouwhoogte aansluitkast met aansluitkabel, L = 2000 mm

CS 1212-1 i

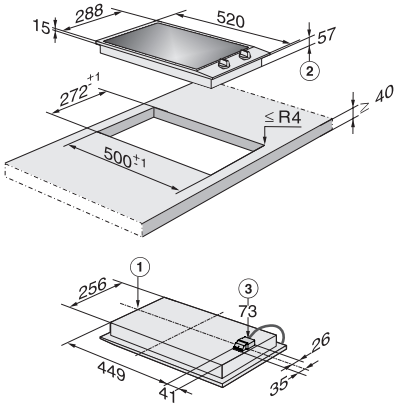

1) Voorkant
2) Inbouwhoogte
3) Inbouwhoogte aansluitkast met aansluitkabel, L = 2000 mm

CS 1223-1 L

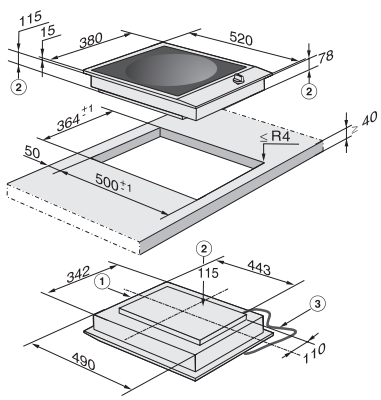

1) Voorkant
2) Inbouwhoogte
3) Aansluitkabel L = 2000 mm

Alle hoogte- en breedtematen over de volledige diepte* aan te houden.
* opgelet bij uitneembare leggers met extra verdikking achteraan.

CS 1012-2 G

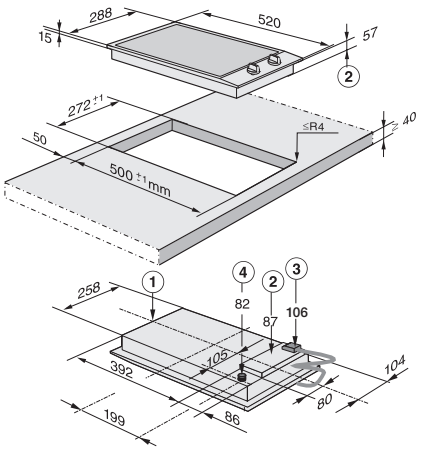

1) Voorkant
2) Inbouwhoogte
3) Inbouwhoogte aansluitkast met aansluitkabel, L = 2000 mm
4) Gasaanlsuiting R 1/2-ISO 7-1 (DIN EN 10226)

CS 1011-1 G

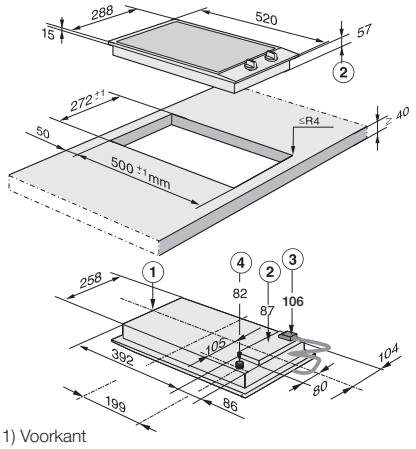

1) Voorkant
2) Inbouwhoogte
3) Inbouwhoogte aansluitkast met aansluitkabel, L = 2000 mm
4) Gasaanlsuiting R 1/2-ISO 7-1 (DIN EN 10226)

CS 1411 F

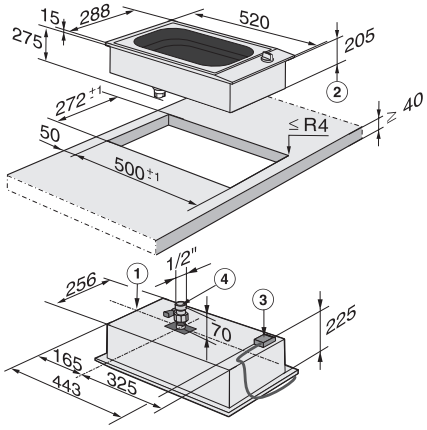

1) Voorkant
2) Inbouwhoogte
3) Inbouwhoogte aansluitkast met aansluitkabel, L = 2000 mm
4) Afvoerkraan

CS 1312 BG

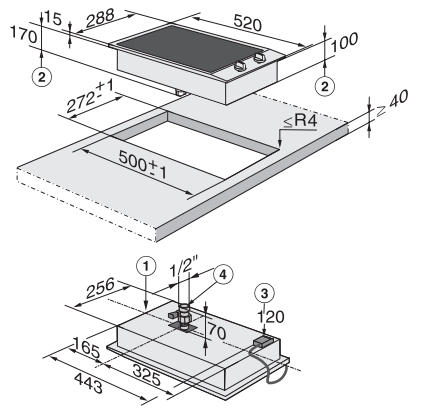

1) Voorkant
2) Inbouwhoogte
3) Inbouwhoogte aansluitkast met aansluitkabel, L = 2000 mm
4) Afvoerkraan

CS 1327 Y

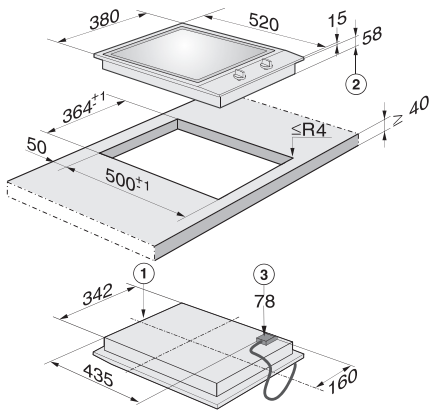

1) Voorkant
2) Inbouwhoogte
3) Inbouwhoogte aansluitkast met aansluitkabel, L = 2000 mm

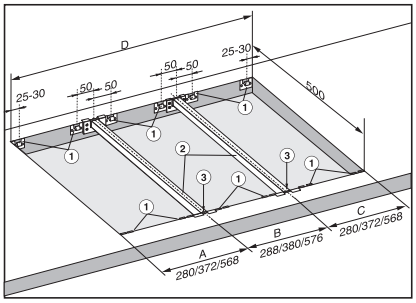

1) Klemveren
2) Tussenlijst
3) Ruimte tussen tussenlijst en werkblad
De bevestiging van de klemveren 1) en de tussenlijsten 2) wordt op de afbeelding voor 3 toestellen weergegeven.
Voor elk extra toestel is een extra tussenlijst nodig.
De positie voor de bevestiging van een extra tussenlijst is afhankelijk van de toestelbreedte B (288 mm/ 380 mm/576 mm).

DUU 1000-2
Ombouwset voor luchtcirculatie

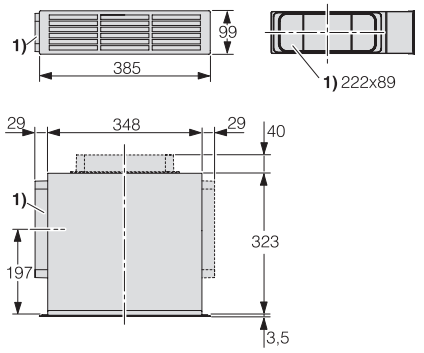

1) Verbindingsstuk voor luchtafvoeraansluiting.
Een tweede verbindingsstuk voor de aansluiting van een andere afvoerbox is bijgesloten.
De verbindingdsstukken kunnen rechts, links en achter worden gemonteerd.
Luchtafvoeraansluiting voor vlakkanaalsysteem:
222 x 89 mm
Afmetingen uitsparing in de sokkelstrip 350 x 98 mm

Maten voor de uitsnijding bij combinatie van verschillende CombiSet-elementen of van CombiSet-elementen met kookvlakken met smalle, opstaande rand. De tussenlijst is een esthetische vereiste bij de combiSet-elementen

Voorbeelden voor de uitsnijdingsmaten		Diepte in mm	Breedte in mm
288 mm brede elementen	1 element	500	272
	2 elementen	500	560
	3 elementen	500	848
	4 elementen	500	1136
	5 elementen	500	1424
380 mm brede elementen	1 element	500	364
	2 elementen	500	744
	3 elementen	500	1124
576 mm brede elementen	1 element	500	560
	2 elementen	500	1136
288/380/576 mm brede elementen	1 element 288 + 1 element 380	500	652
	2 elementen 288 + 1 element 380	500	940
	3 elementen 288 + 1 element 380	500	1228
	1 element 288 + 2 elementen 380	500	1032
	1 element 288 + 3 elementen 380	500	1412
	1 element 288 + 1 element 576	500	848
	2 elementen 288 + 1 element 576	500	1136
	3 elementen 288 + 1 element 576	500	1424
	1 element 380 + 1 element 576	500	940
	2 elementen 380 + 1 element 576	500	1320
	3 elementen 380 + 1 element 576	500	1700

Dampkappen

DA 1260 onderbouw

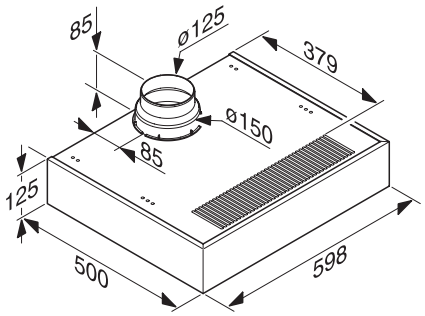

DA 1200 onderbouw

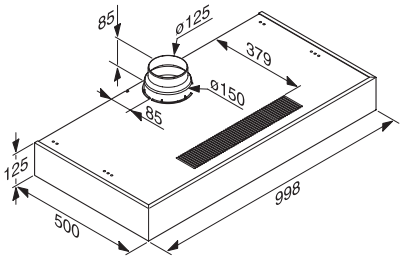

DA 3366, DA 3466 (EXTERN) telescopisch

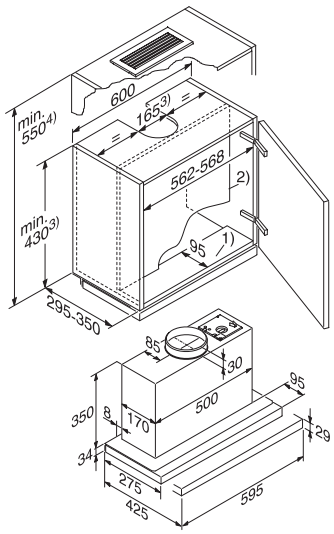

1) De wandkast moet van de voorste rand tot de tussenwand met een onderste plank uitgerust zijn. Wordt het toestel verder naar achteren gemonteerd, vb. bij montage van een frontpaneel, dan moet ook de onderste plank verder naar achteren gemonteerd worden.
2) De tussenwand van de wandkast moet uitneembaar zijn.
3) Luchtafvoer: bij afmetingen van de kasthoogte en uitsparingen moet rekekening gehouden worden met gemonteerd toebehoren (bv. geluidsdemper, DSM-module)
4) Luchtcirculatie via ombouwset DUU 151.
5) Bij montage met het frame DAR 3000 voor volledige integratie: neem de afwijkende kasthoogte in acht.

DUU 2900
Ombouwset voor luchtcirculatie

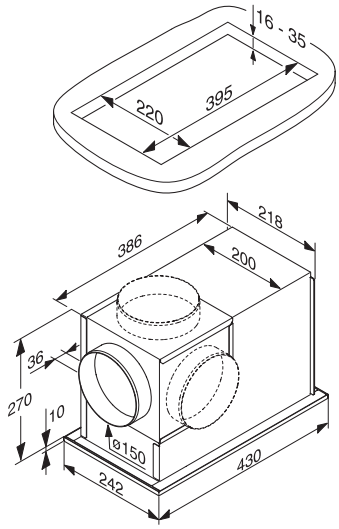

DA 3496 (EXTERN) telescopisch

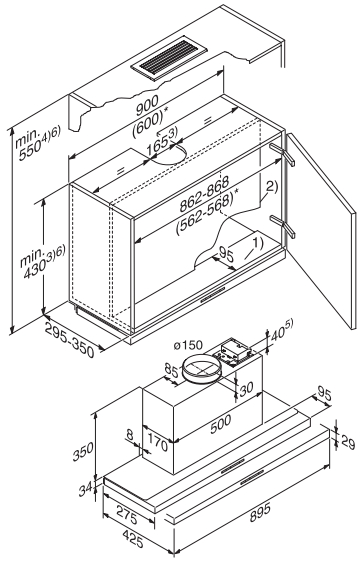

1) De wandkast moet van de voorste rand tot de tussenwand met een onderste plank uitgerust zijn. Wordt het toestel verder naar achteren gemonteerd, vb. bij montage van een frontpaneel, dan moet ook de onderste plank verder naar achteren gemonteerd worden.
2) De tussenwand van de wandkast moet uitneembaar zijn.
3) Luchtafvoer: bij afmetingen van de kasthoogte en uitsparingen moet rekekening gehouden worden met gemonteerd toebehoren (bv. geluidsdemper, DSM-module)
4) Luchtcirculatie via ombouwset DUU 151.
5) Bij montage met het frame DAR 3000 voor volledige integratie: neem de afwijkende kasthoogte in acht.

DUU 1000-2
Ombouwset voor luchtcirculatie

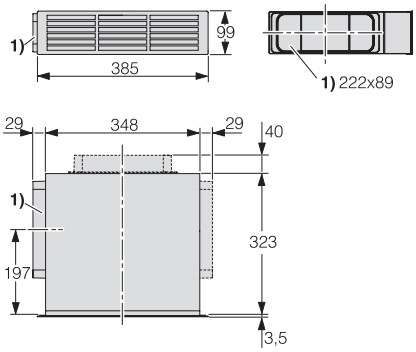

1) Verbindingsstuk voor luchtafvoeraansluiting.
Een tweede verbindingsstuk voor de aansluiting van een andere afvoerbox is bijgesloten.
De verbindingdsstukken kunnen rechts, links en achter worden gemonteerd.
Luchtafvoeraansluiting voor vlakkanaalsysteem:
222 x 89 mm
Afmetingen uitsparing in de sokkelstrip 350 x 98 mm

Alle hoogte- en breedtematen over de volledige diepte* aan te houden.
* opgelet bij uitneembare leggers met extra verdikking achteraan.

DA 3568, DA 3668 telescopisch

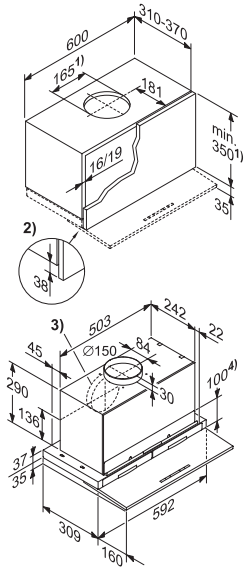

1) Luchtafvoer, luchtcirculatie via ombouwset DUU 150 wanneer de lucht langs boven uit de kast wordt gevoerd.
2) Het corpus van de kast moet 38 mm korter gemaakt worden ten opzichte van de deur en de kast.
3) Alternatieve luchtafvoeraansluiting naar de wand toe.
4) De wandkast kan na de montage voorzien worden van een tussenwand. De sleuven voor de vetfilters (en bij werking met luchtcirculatie voor de reukfilters) moeten toegankelijk blijven.
Bij de afmetingen van de kasthoogte een uitsparingen moet rekening worden gehouden met gemonteerd toebehoren (bv. geluidsdemper, XKM-module).

DUU 151
Ombouwset voor luchtcirculatie

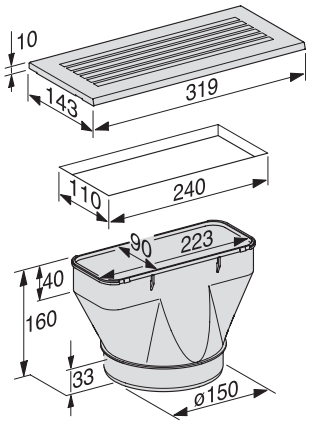

DA 3598, DA 3698 telescopisch

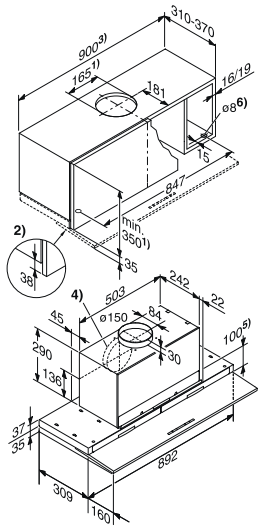

1) Luchtafvoer, luchtcirculatie via ombouwset DUU 150 wanneer de lucht langs boven uit de kast wordt gevoerd.
2) Het corpus van de kast moet 38 mm korter gemaakt worden ten opzichte van de deur en de kast.
3) Montage in 600 mm brede kast mogelijk.
4) Alternatieve luchtafvoeraansluiting naar de wand toe.
5) De wandkast kan na de montage voorzien worden van een tussenwand. De sleuven voor de vetfilters (en bij werking met luchtcirculatie voor de reukfilters) moeten toegankelijk blijven.
6) Als er een bodem is, moet u ervoor zorgen dat er openingen in zijn om de houdkracht van de luifel te kunnen regelen, bv. a) de kast zoals op de afbeelding, heeft een aanbouwelement aan de zijkant, b) is ingebouwd in een 600 mm brede kast met kasten ernaast.
Bij de afmetingen van de kasthoogte en uitsparingen moet rekening gehouden worden met gemonteerd toebehoren. (bv. geluidsdemper, XKM-module).

DA 6890 Downdraft (vlakbouw)

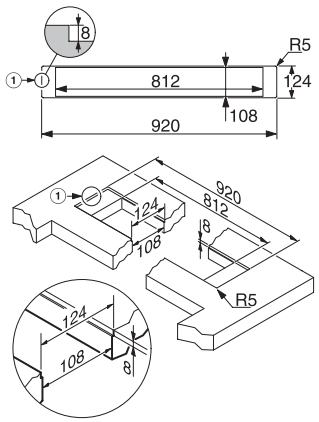

1) Getrapte freesrand voor werkbladen van natuursteen (graniet, marmer)

DA 6890 Downdraft (opbouw)

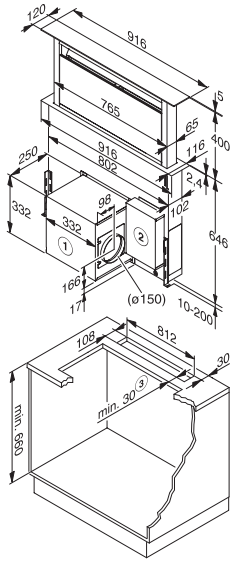

1) De ventilator kan gedraaid worden gemonteerd. Zo kan de luchtstroom van de luchtafvoer naar boven, links, rechts of onder worden gericht. De ventilator kan in dezelfde positie ook van achteren af tegen het toestel gemonteerd worden. Wordt de ventilator van achteren af tegen het toestel gemonteerd, dan moet op de plaats waar de ventilator gemonteerd wordt een uitsnijding in de rugwand van de kast gemaakt worden en moet er achter de kast een geschikte inbouwruimte zijn.
2) Het elektrisch gedeelte kan indien gewenst links van de ventilator tegen het corpus van de dampkap geplaatst worden of op een willekeurige plaats in de kast.
3) Afmeting afhankelijk van het materiaal.

DA 2450, DA 2558 inbouwgroep

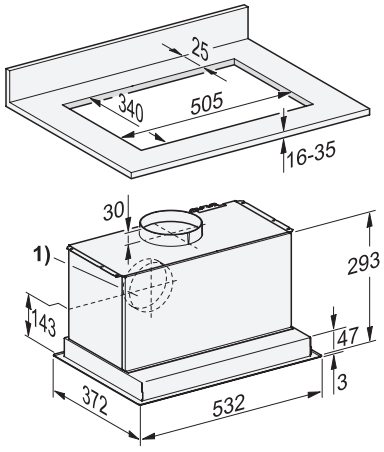

1) Alternatieve luchtafvoer naar achteren

Alle hoogte- en breedtematen over de volledige diepte* aan te houden.
* opgelet bij uitneembare leggers met extra verdikking achteraan.

DA 2578 inbouwgroep

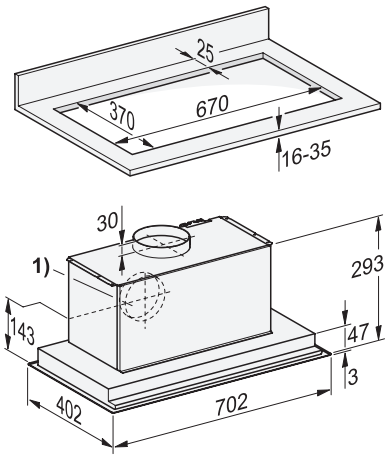

1) Alternatieve luchtafvoer naar achteren

DA 2360 inbouwgroep

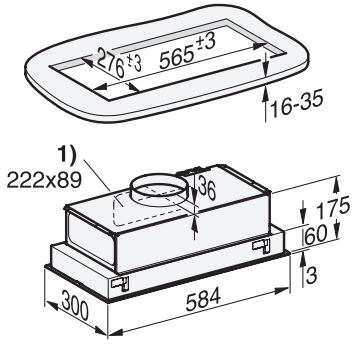

1) Alternatieve luchtafvoer naar achteren

DA 2390 inbouwgroep

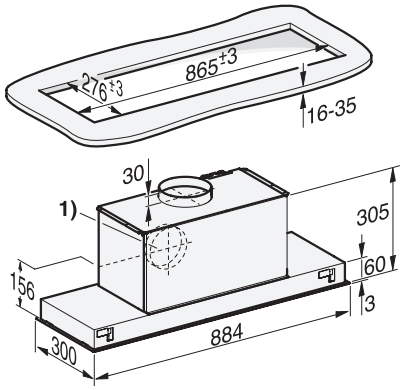

1) Alternatieve luchtafvoer naar achteren

DA 2668 inbouwgroep

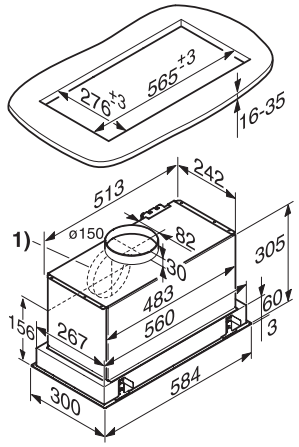

1) Alternatieve luchtafvoer naar achteren

DA 2698 inbouwgroep

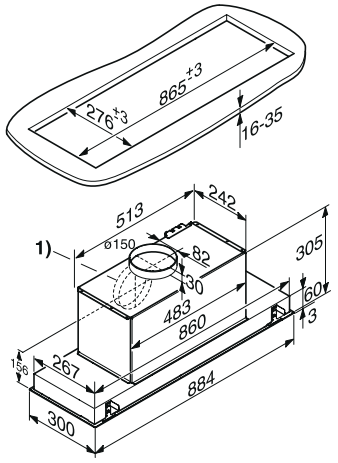

1) Alternatieve luchtafvoer naar achteren

DA 2698 EXTERN inbouwgroep

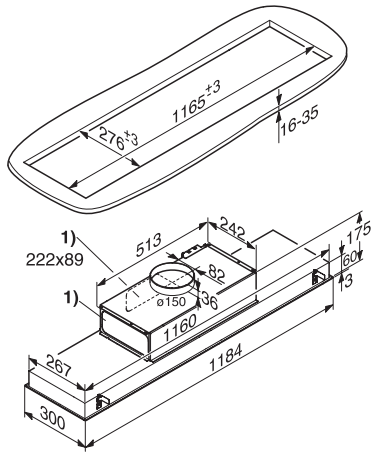

1) Aansluiting luchtafvoer voor rechthoekig luchtafvoerkanaal 222 x 89 mm alternatief naar achteren en naar links.

DA 2628 inbouwgroep

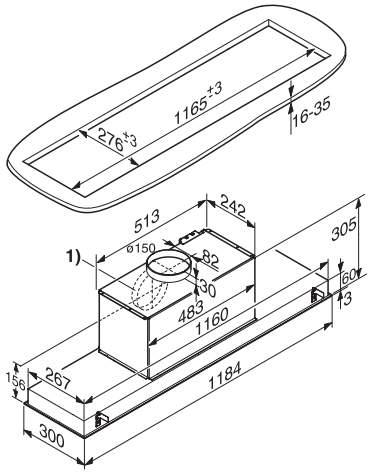

1) Alternatieve luchtafvoer naar achteren

DA 2808 plafonddampkap

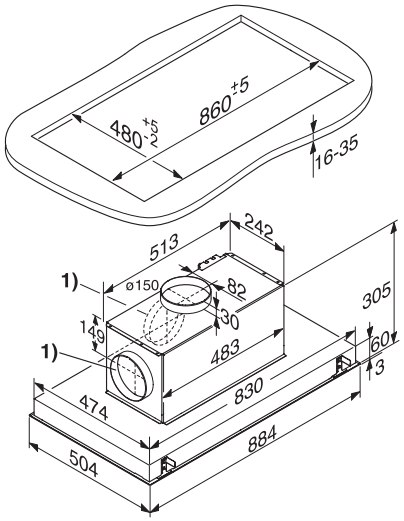

1) Alternatieve luchtafvoer naar achteren en naar links

DA 6096 W hoofdvrije wanddampkap

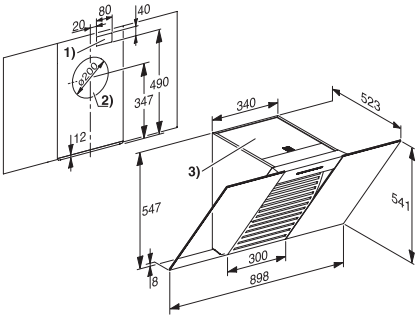

1) Doorgang voor de elektrische aansluiting.
2) Doorgang naar achteren bij luchtafvoer naar achteren. Alternatieve luchtafvoeraansluiting naar boven.
3) Luchtuitgang bij luchtcirculatie. De afstand tussen het plafond en tot het meubel, geplaatst boven de dampkap moet min. 200 mm bedragen.

Alle hoogte- en breedtematen over de volledige diepte* aan te houden.
* opgelet bij uitneembare leggers met extra verdikking achteraan.

DA 6498 W hoofdvrije wanddampkap

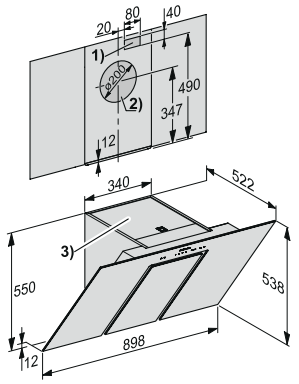

1) Doorvoer wanneer de elektrische aansluiting niet gebeurt met een stopcontact maar met vaste bevestiging.
2) Doorvoer voor luchtafvoer naar achteren.
3) Luchtuitgang bij luchtcirculatie. De afstand tot het plafond en tot het meubel, geplaatst boven de dampkap, moet min. 300 mm bedragen.

DA 7198 W hoofdvrije wanddampkap

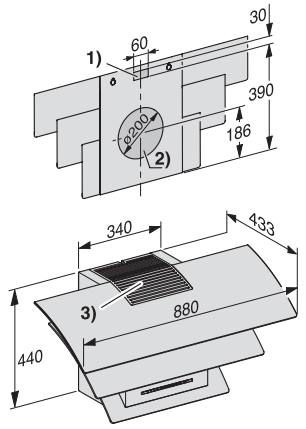

1) Doorvoer wanneer de elektrische aansluiting niet gebeurt met een stopcontact maar met vaste bevestiging.
2) Doorvoer voor luchtafvoer naar achteren.
3) Luchtuitgang bij luchtcirculatie. De afstand tot het plafond en tot het meubel, geplaatst boven de dampkap, moet min. 300 mm bedragen.

DA 6999 W hoofdvrije wanddampkap

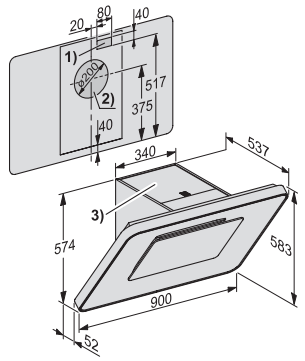

1) Doorvoer wanneer de elektrische aansluiting niet gebeurt met een stopcontact maar met vaste bevestiging.
2) Doorvoer voor luchtafvoer naar achteren.
3) Luchtuitgang bij luchtcirculatie. De afstand tot het plafond en tot het meubel, geplaatst boven de dampkap, moet min. 300 mm bedragen.

DA 6798 W hoofdvrije wanddampkap

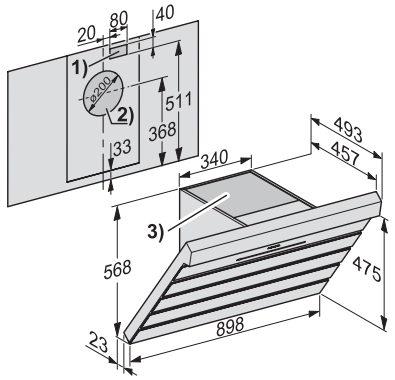

1) Doorvoer wanneer de elektrische aansluiting niet gebeurt met een stopcontact maar met vaste bevestiging.
2) Doorvoer voor luchtafvoer naar achteren.
3) Luchtuitgang bij luchtcirculatie. De afstand tot het plafond en tot het meubel, geplaatst boven de dampkap, moet min. 300 mm bedragen.

DA 399-7 wanddampkap

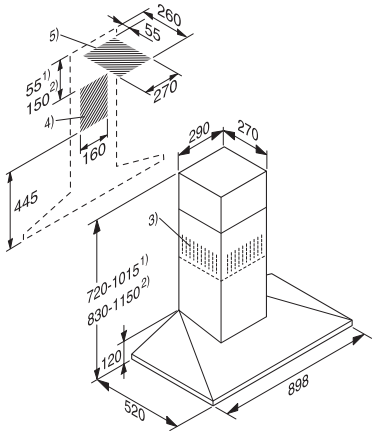

1) Luchtafvoer
2) Luchtcirculatie
3) Bij luchtcirculatie wordt de afvoer naar boven afgeleid
4) + 5) Oppervlakte installatie (bij luchtcirculatie enkel 4)

PUR 98 W wanddampkap

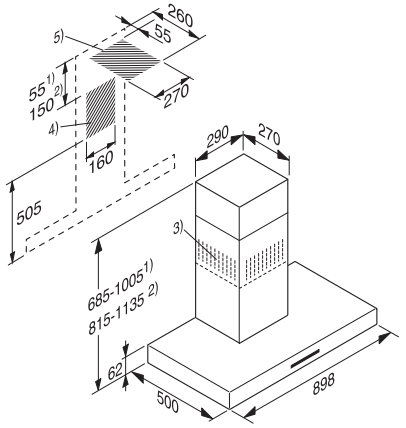

1) Luchtafvoer
2) Luchtcirculatie
3) Bij luchtcirculatie wordt de afvoer naar boven afgeleid
4) + 5) Oppervlakte installatie (bij luchtcirculatie enkel 4)

DA 5798 W wanddampkap

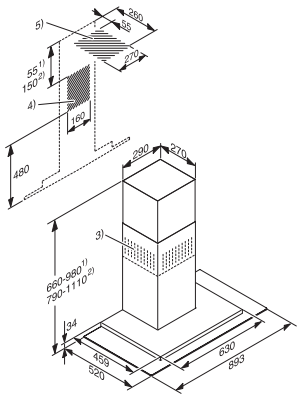

1) Luchtafvoer
2) Luchtcirculatie
3) Bij luchtcirculatie wordt de afvoer naar boven afgeleid
4) + 5) Oppervlakte installatie (bij luchtcirculatie enkel 4)

DA 4298 W (EXTERN) wanddampkap

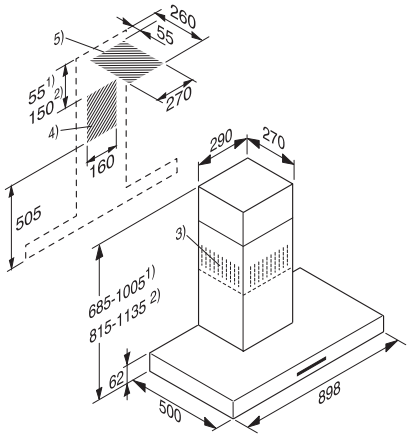

1) Luchtafvoer
2) Luchtcirculatie
3) Bij luchtcirculatie wordt de afvoer naar boven afgeleid
4) + 5) Oppervlakte installatie (bij luchtcirculatie enkel 4)

DA 6698 W wanddampkap

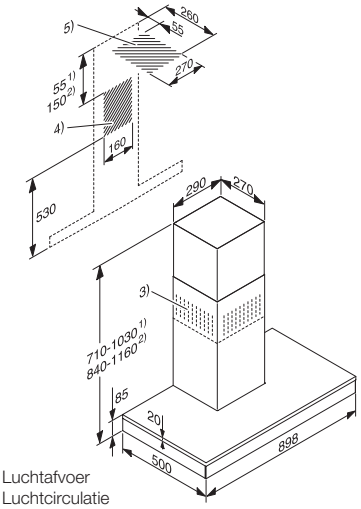

1) Luchtafvoer
2) Luchtcirculatie
3) Bij luchtcirculatie wordt de afvoer naar boven afgeleid
4) + 5) Oppervlakte installatie (bij luchtcirculatie enkel 4)

Alle hoogte- en breedtematen over de volledige diepte* aan te houden.
* opgelet bij uitneembare leggers met extra verdikking achteraan.

DA 4228 W wanddampkap

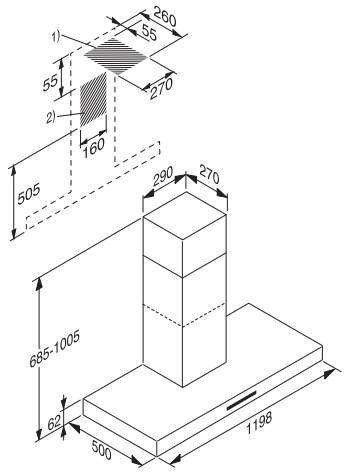

1) + 2) Oppervlakte installatie

DA 9090 W wanddampkap

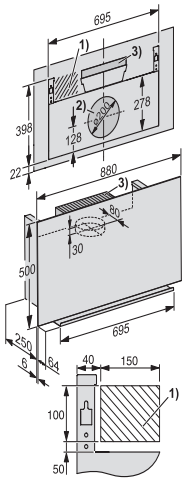

1) Doorvoer voor vaste elektrische aansluiting.
2) Doorvoer voor luchtafvoer naar achteren.
3) Luchtuitgang bij luchtcirculatie. De afstand tot het plafond en tot het meubel, geplaatst boven de dampkap, moet min. 200 mm bedragen.

DA 7378 D eilanddampkap

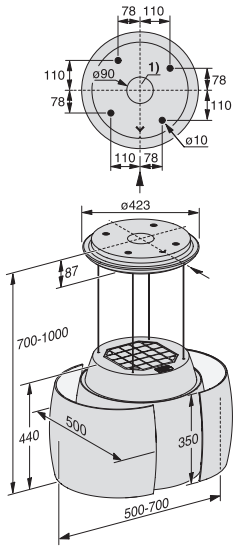

1) Doorvoer voor aansluitkabel.

PUR 98 D eilanddampkap

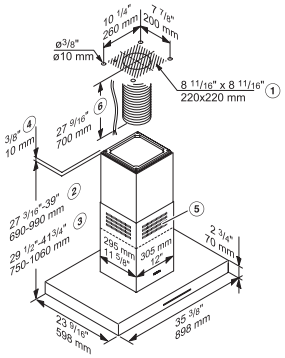

1) Oppervlakte installatie
2) Luchtafvoer
3) Luchtcirculatie
4) Alternatieve montage met afstandslijst
5) Bij luchtcirculatie wordt de afvoer naar boven afgeleid
6) Van de aansluiting op het plafond naar de aansluiting in de dampkap is een aansluitkabel nodig en bij werking met luchtafvoer is een flexibele afvoerleiding nodig.

DA 6698 D eilanddampkap

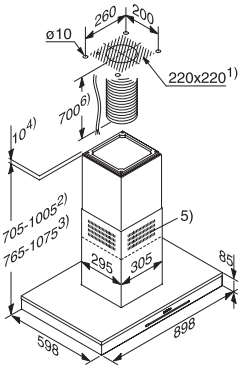

1) Oppervlakte installatie
2) Luchtafvoer
3) Luchtcirculatie
4) Alternatieve montage met afstandslijst
5) Bij luchtcirculatie wordt de afvoer naar boven afgeleid
6) Van de aansluiting op het plafond naar de aansluiting in de dampkap is een aansluitkabel nodig en bij werking met luchtafvoer is een flexibele afvoerleiding nodig.

DA 4208 D, DA 4248 V D eilanddampkappen

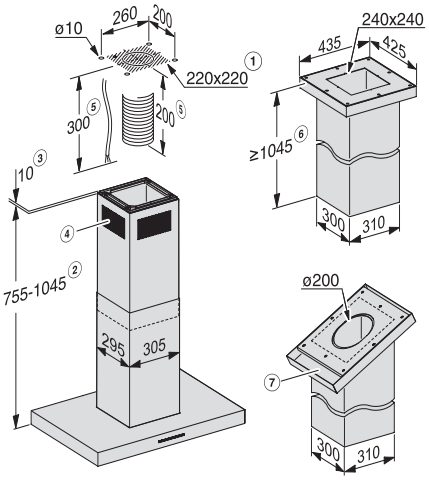

1) Oppervlakte installatie
2) Hoogte schacht zonder adapter voor schachtverlenging
3) Alternatieve montage met afstandslijst
4) Bij luchtcirculatie wordt de afvoer naar boven afgeleid (luchtcirculatie enkel DA 4208 D)
5) Van de aansluiting op het plafond naar de aansluiting in de dampkap is een aansluitkabel nodig en bij werking met luchtafvoer is een flexibele afvoerleiding nodig. (diam. 150 mm)
6) Hoogte schacht met adapter voor schachtverlenging.
7) Afschuiningen kunnen individueel met de extra adapter voor schoorsteenverlenging.

DA 6708 D eilanddampkap

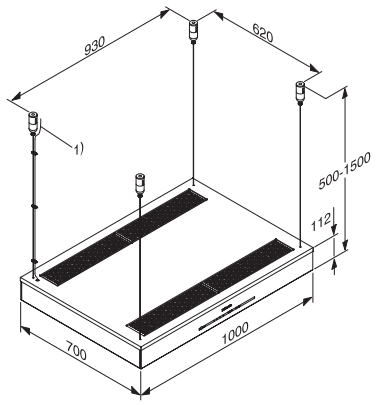

1) Aansluitkabel.

Alle hoogte- en breedtematen over de volledige diepte* aan te houden.
* opgelet bij uitneembare leggers met extra verdikking achteraan.

Range Cooker en Range Hoods

HR 1936-1 G

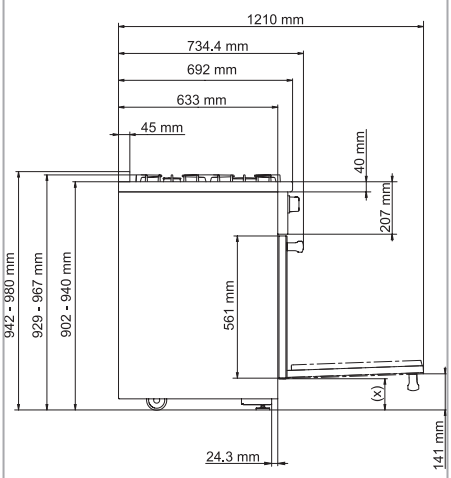

HR 1956-1 G

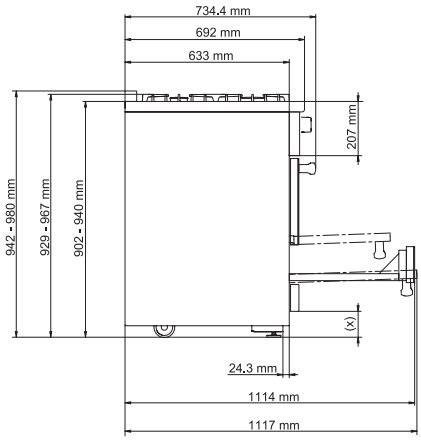

HR 1936-1 G

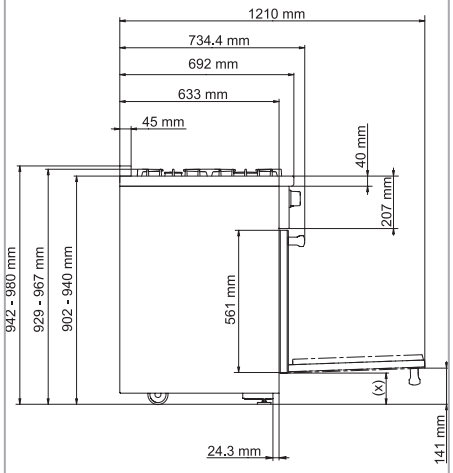

HR 1956-1 G

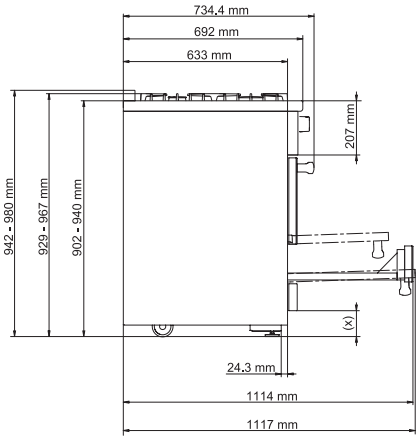

DAR 1235

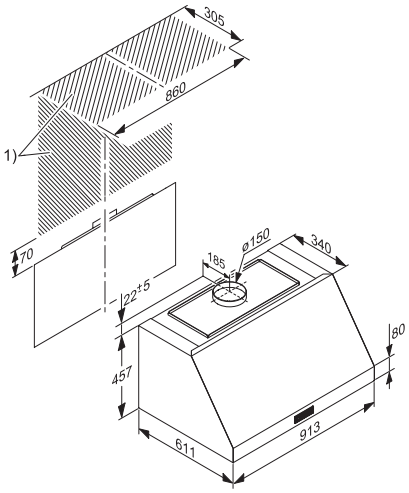

1) Oppervlakte installatie

DAR 1255

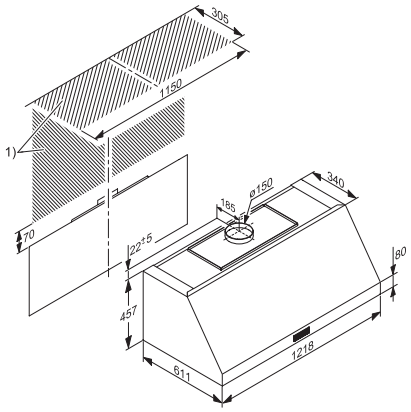

1) Oppervlakte installatie

DAR 1135

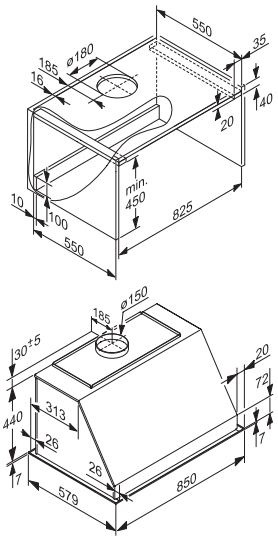

1) Oppervlakte installatie

DAR 1155

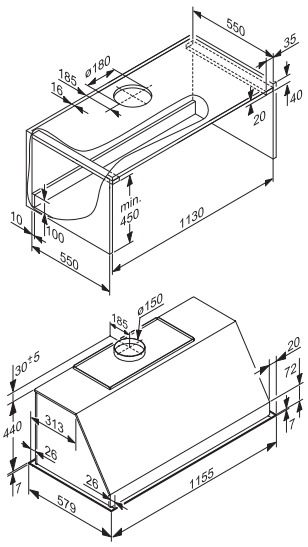

1) Oppervlakte installatie

Koelkasten en diepvriezers

K 31222 Ui, K 31252 Ui

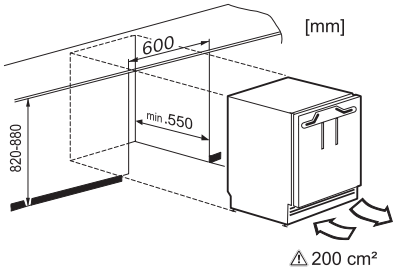

K 32222 i, K 32242 iF, K 32223 i, K 32243 iF

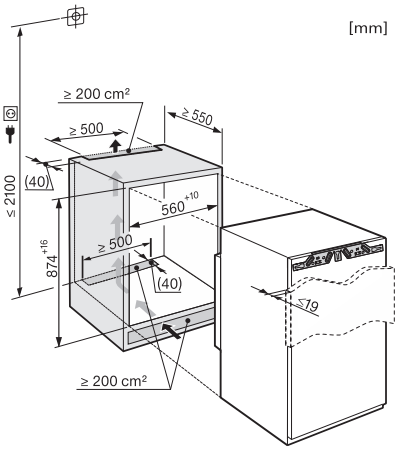

K 33222 i, K 33442 iF

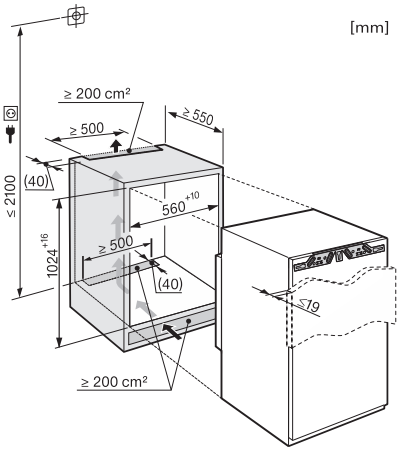

K 34222 i, K 34242 iF, K 34223 i, K 34243 iF, K 34272 iD, K 34273 iD, K 34673 iD

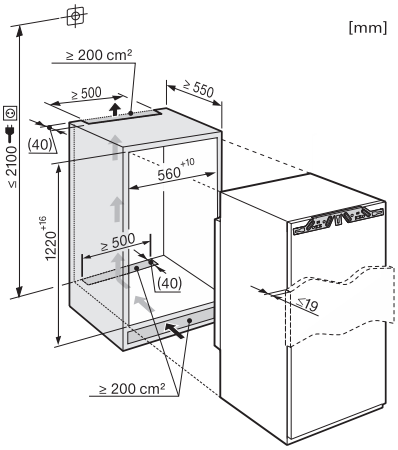

K 35222 iD, K 35272 iD, K 35273 iD, K 35442 iF

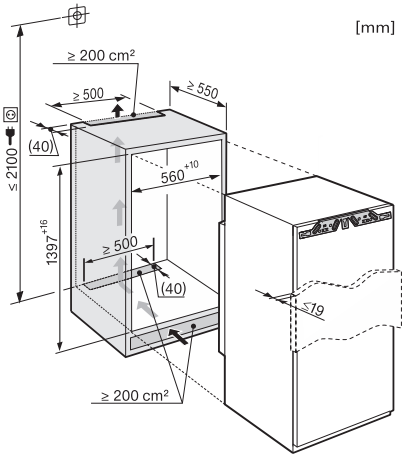

K 36683 iDF

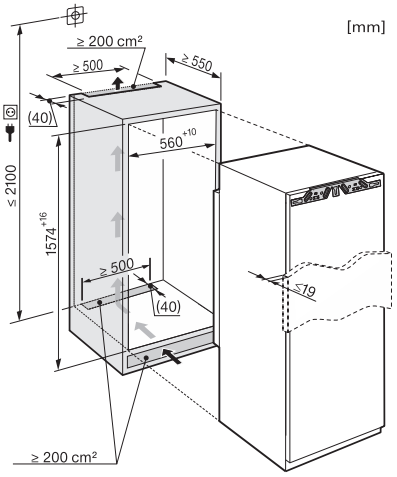

K 37222 iD, K 37242 iDF, K 37252 iD, K 37272 iD, K 37273 iD, K 37422 iD, K 37442 iDF, K 37672 iD

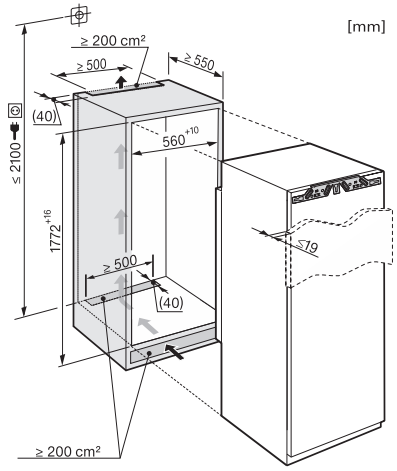

KF 37122 iD

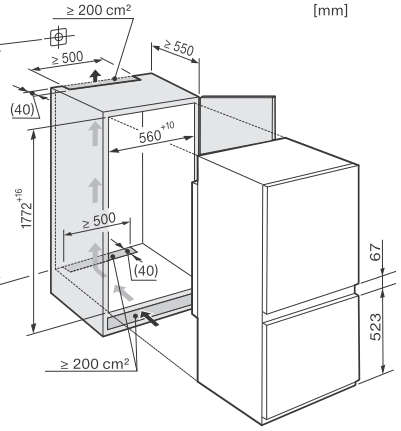

Alle hoogte- en breedtematen over de volledige diepte* aan te houden.
* opgelet bij uitneembare leggers met extra verdikking achteraan.

KFN 37232 iD, KF 37233 iD, KFN 37282 iD, KFNS 37432 iD

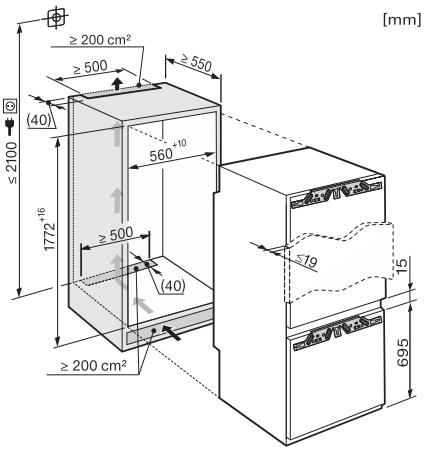

KF 37272 iD, KF 37673 iD

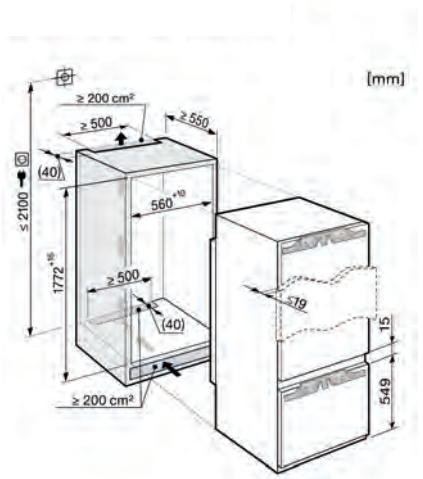

KFN 37692 iDE

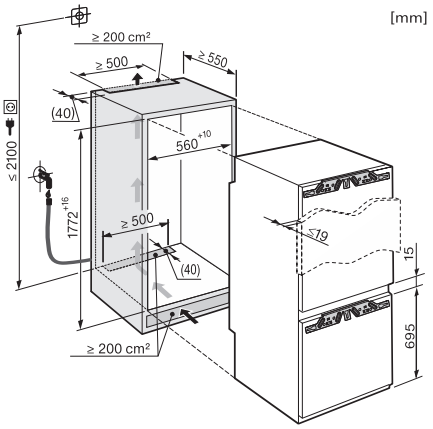

F 32202 i, FN 32402 i

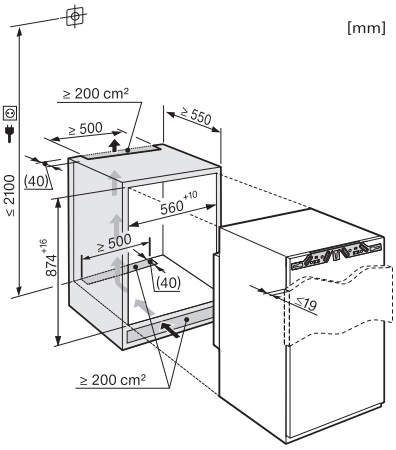

FNS 35402 i

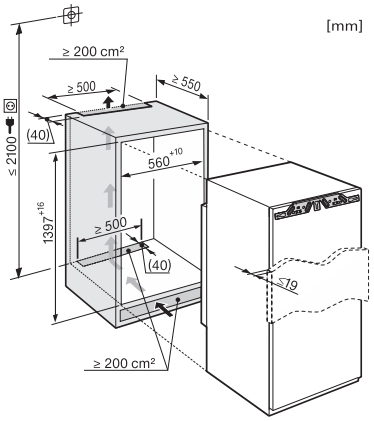

FNS 37402 i

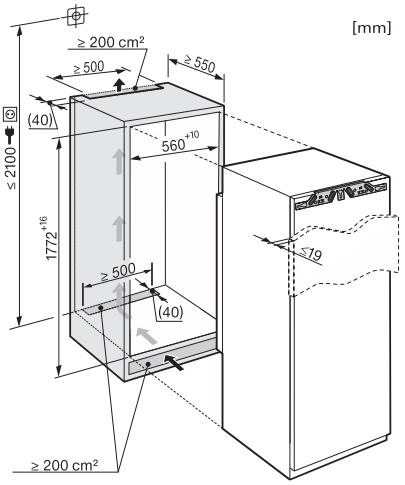

MasterCool

K 2802 Vi

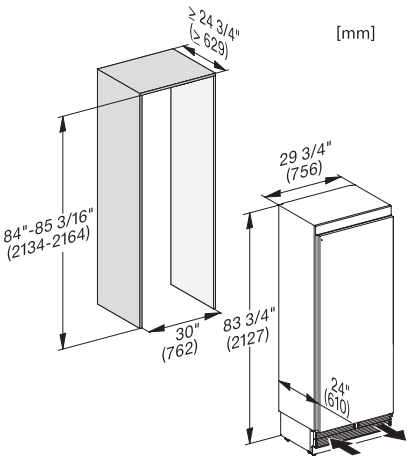

K 2802 Vi - aansluitingen

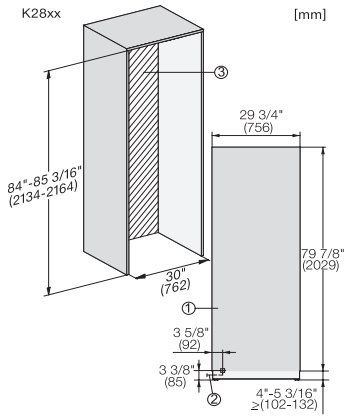

1) Vooraanzicht
2) Aansluitkabel, L = 3000 mm
3) Geen aansluitingen in dit gebied

Alle hoogte- en breedtematen over de volledige diepte* aan te houden.
* opgelet bij uitneembare leggers met extra verdikking achteraan.

K 2902 Vi

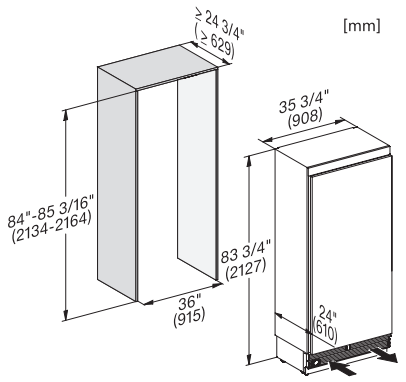

K 2902 Vi - aansluitingen

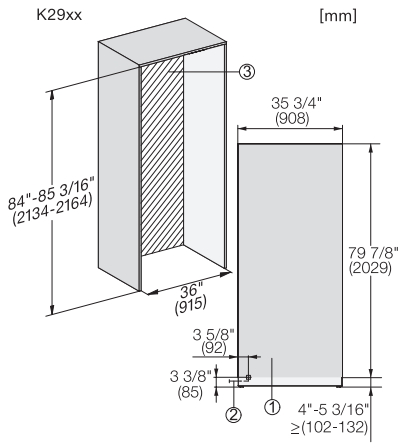

1) Vooraanzicht
2) Aansluitkabel, L = 3000 mm
3) Geen aansluitingen in dit gebied

KF 2902 Vi

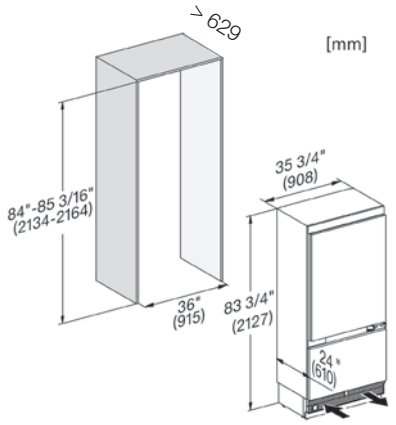

KF 2902 Vi, KF 2982 Vi - aansluitingen

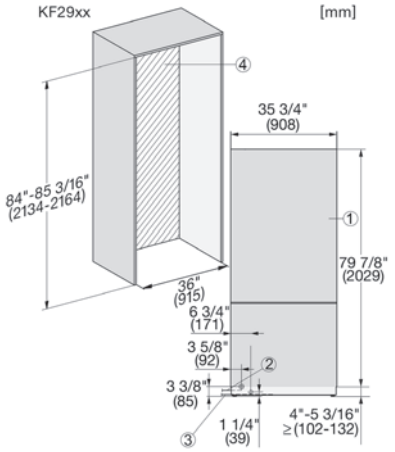

1) Vooraanzicht
2) Aansluitkabel, L = 3000 mm
3) Geen aansluitingen in dit gebied

KF 2982 Vi

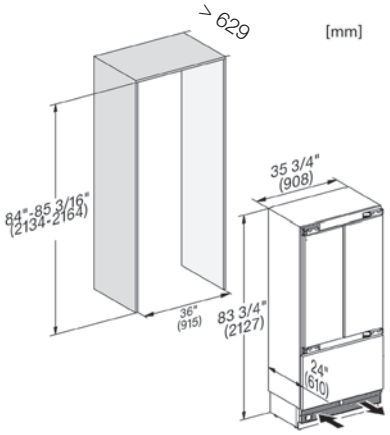

F 2412 Vi

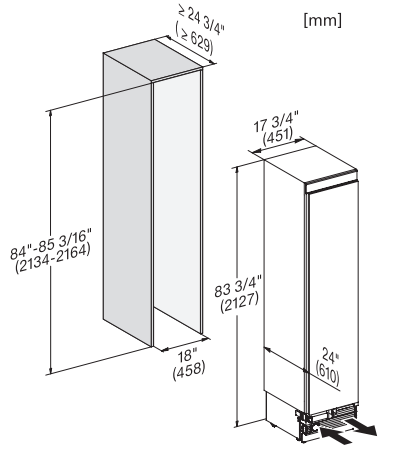

F 2412 Vi - aansluitingen

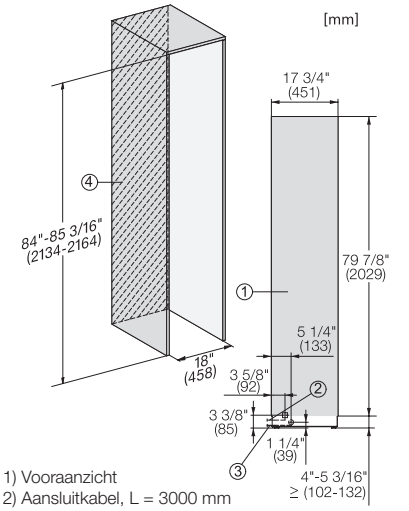

1) Vooraanzicht
2) Aansluitkabel, L = 3000 mm
3) Watertoevoerslang, L = 2000 mm
4) Geen aansluitingen in dit gebied

F 2812 Vi

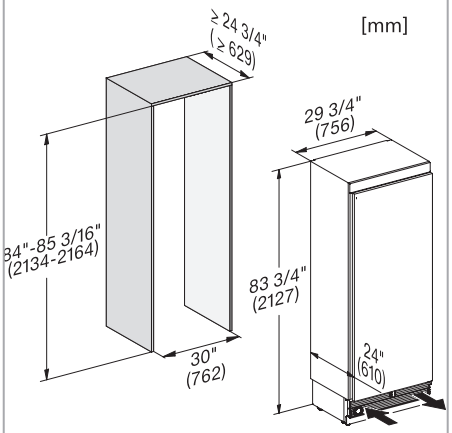

F 2812 Vi - aansluitingen

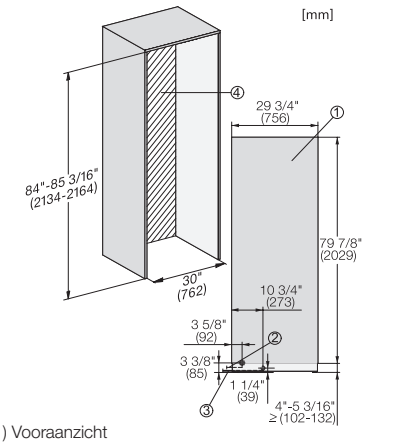

1) Vooraanzicht
2) Aansluitkabel,L = 3000 mm
3) Watertoevoerslang, L = 2000 mm
4) Geen aansluitingen in dit gebied

Alle hoogte- en breedtematen over de volledige diepte* aan te houden.
* opgelet bij uitneembare leggers met extra verdikking achteraan.

F 2672 Vi

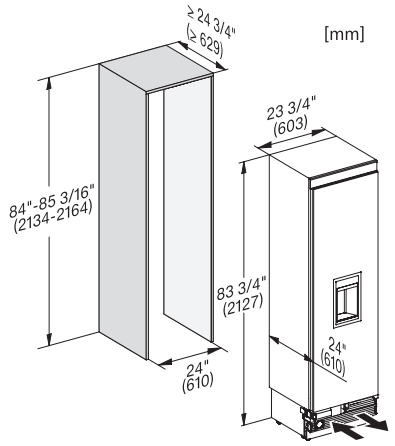

F 2672 Vi - aansluitingen

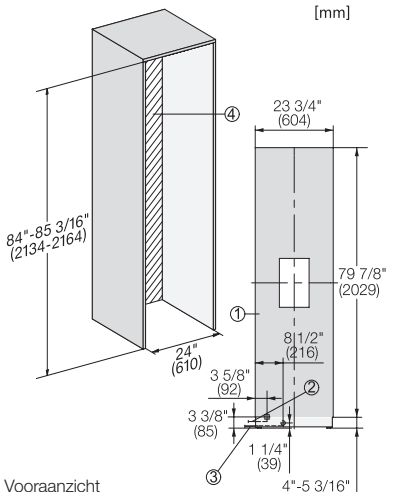

1) Vooraanzicht
2) Aansluitkabel, L = 3000 mm
3) Watertoevoerslang, L = 2000 mm
4) Geen aansluitingen in dit gebied

KWT 2672 ViS

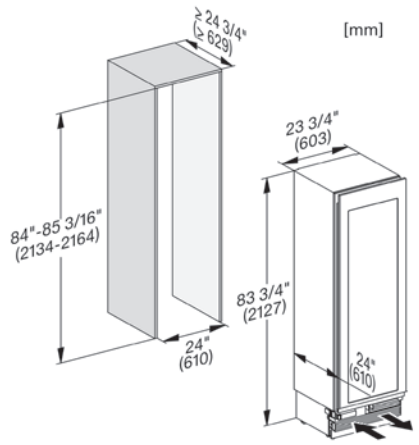

KWT 2672 ViS - aansluitingen

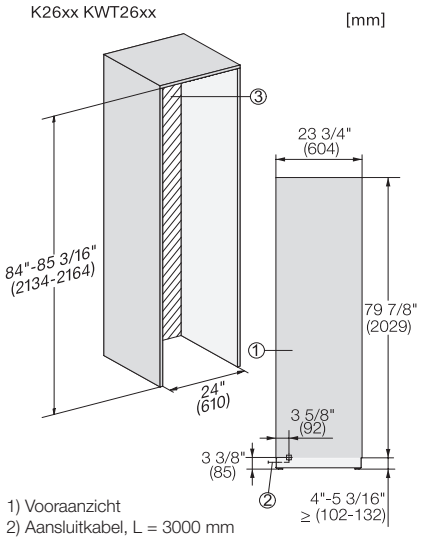

1) Vooraanzicht
2) Aansluitkabel, L = 3000 mm
3) Geen aansluitingen in dit gebied

Side-by-side

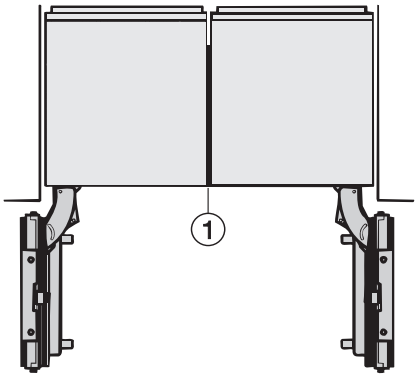

1) KSK 2002 zijwandverwarming

Wijnklimaatkasten

KWT 6321 UG

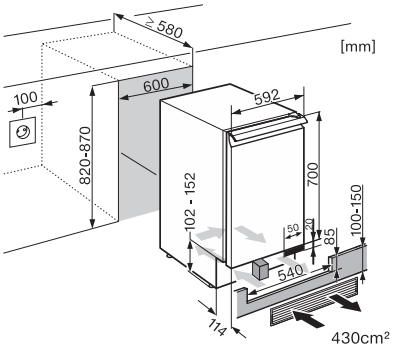

KWT 6322 UG

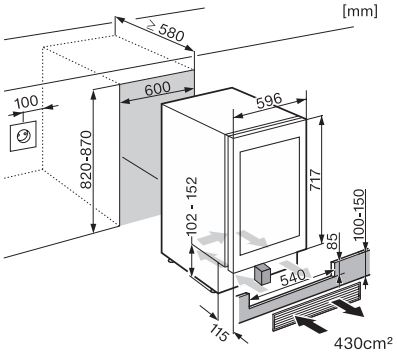

KWT 6322 UG side-by-side

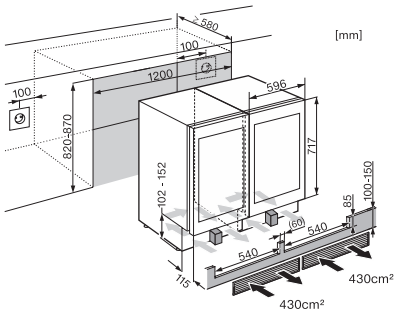

Alle hoogte- en breedtematen over de volledige diepte* aan te houden.
* opgelet bij uitneembare leggers met extra verdikking achteraan.

KWT 7112 iG

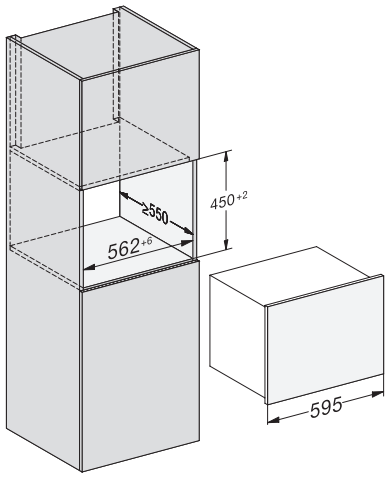

KWT 7112 iG - aansluitingen

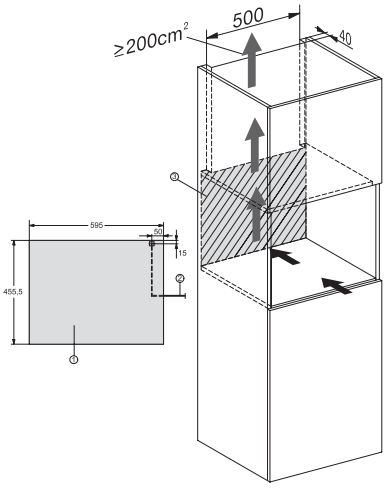

1) Vooraanzicht
2) Aansluitkabel L = 2200 mm
3) Geen aansluitingen in dit gebied

KWT 6422 iG

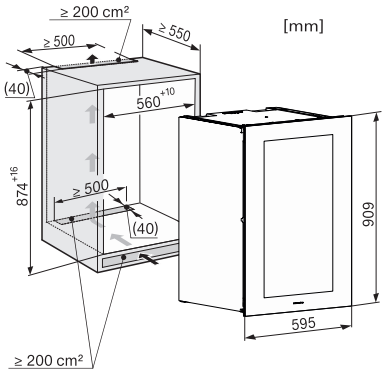

KWT 6422 iG

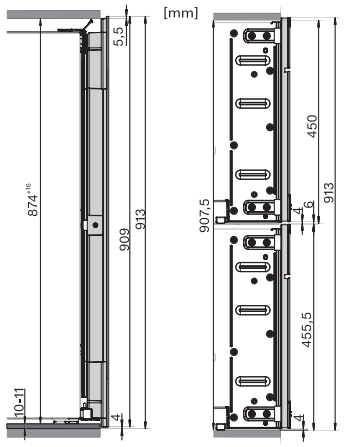

Combinatie van toestellen met nis 45 cm, zijaanzicht.

KWT 6722 iGS

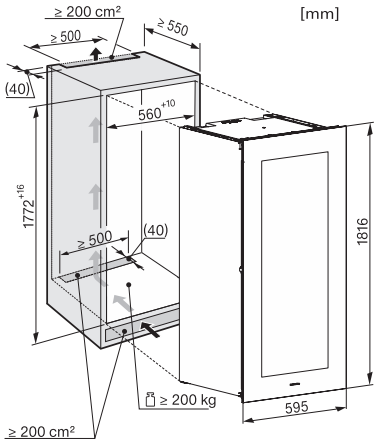

Vaatwassers

G 5050 (SC)Vi, G 5260 (SC)Vi,
G 7150 (SC)Vi, G 7362 SCVi,
G 7560 SCVi, G 7590 SCVi

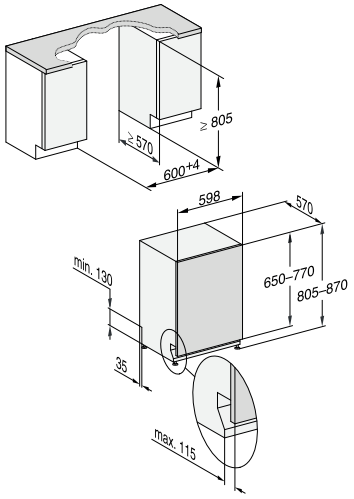

G 5055 SCVI XXL,G 5265 SCVi XXL,
G 7155 SCVi XXL, G 7367 SCVi XXL,
G 7565 SCVi XXL, G 7595 SCVi XXL,
G 7965 SCVi XXL

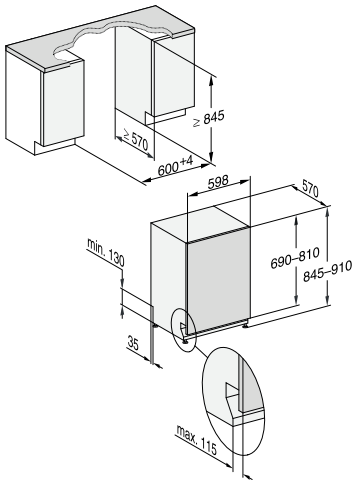

G 5000 (SC)i, G 5210 SCi,
G 7100 SCi, G 7310 SCi, G 7510 SCi

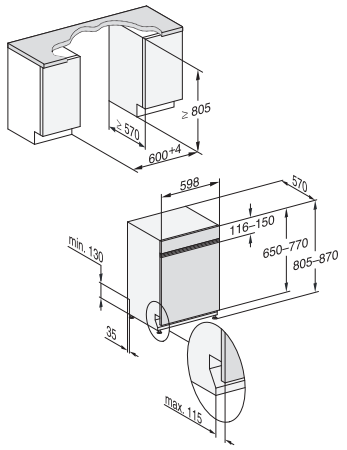

G 5215 SCi XXL, G 7105 SCi XXL,
G 7315 SCi XXL, G 7515 SCi XXL,
G 7915 SCi XXL

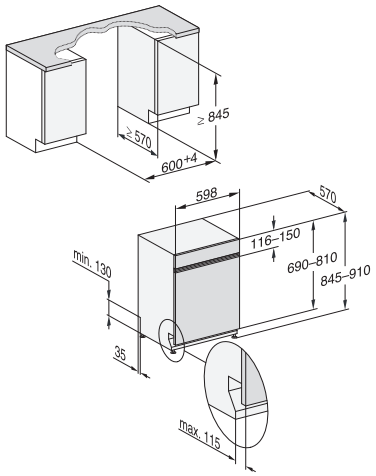

G 5690 SCVi (nis 45 cm)

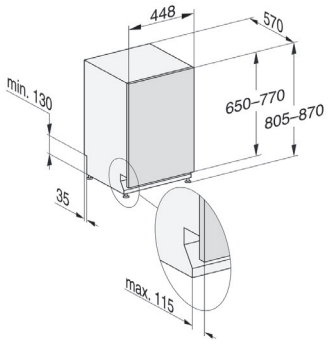

G 5640 SCi (nis 45 cm)

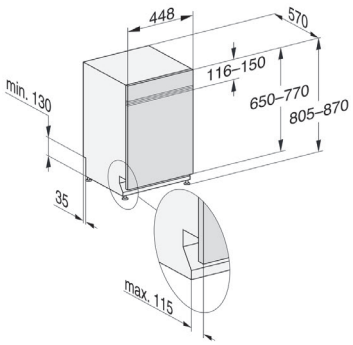

DESIGN AWARD 2019

reddot design award winner 2019

- Koffiemachine CVA 7845
- Vaatwasser-Serie G7000 geïntegreerd en volledig geïntegreerd
- Inbouwseries ArtLine en VitroLine Generation 7000

reddot winner 2020

- FullSurface-inductiekookplaat KM 7897 FL

BEST BRANDS 2020

Best major domestic appliances brand 2020.

Miele België N.V.
Z.5 Mollem 480
BE - 1730 MOLLEM (Asse)

Maak een afspraak in het Miele Experience Center in Brussel of Mollem
02/451.16.16
info@miele.be

Volg ons op sociale media
@MieleBelgium

Info dealers:
02/451.15.00

Info consumenten:
02/451.16.16

Info professional (industriële toestellen):
02/451.15.40

www.miele.be

naam, voornaam